AJUNTAMENT DE CANEJAN
Plaça Ajuntament, s/n 25548 - Canejan (Lleida)

DATA DE REDACCIÓ:	TIPUS D'ESTUDI:
AGOST 2021	**PROJECTE**

TÍTOL:

CONSTRUCCIÓ OBRA DE DRENATGE TRANSVERSAL A LA CARRETERA D'ACCÉS AL MUNICIPI I CONDICIONAMENT DE L'EQUIPAMENT PER A JOVES

COMARCA:	MUNICIPI:
VALL D'ARAN	CANEJAN

AUTOR DE L'ESTUDI:	CONSULTORIA:
Marc Guillén i Casal Enginyer Tècnic d'Obres Públiques Col·legiat Número **10.538**	sortec ARQUITECTURA-ENGINYERIA-TOPOGRAFIA

TERMINI EXECUCIÓ:	CODI CPV:	PRESSUPOST (IVA Inclòs):
2 MESOS	45233222-1	**176.923,48 €**

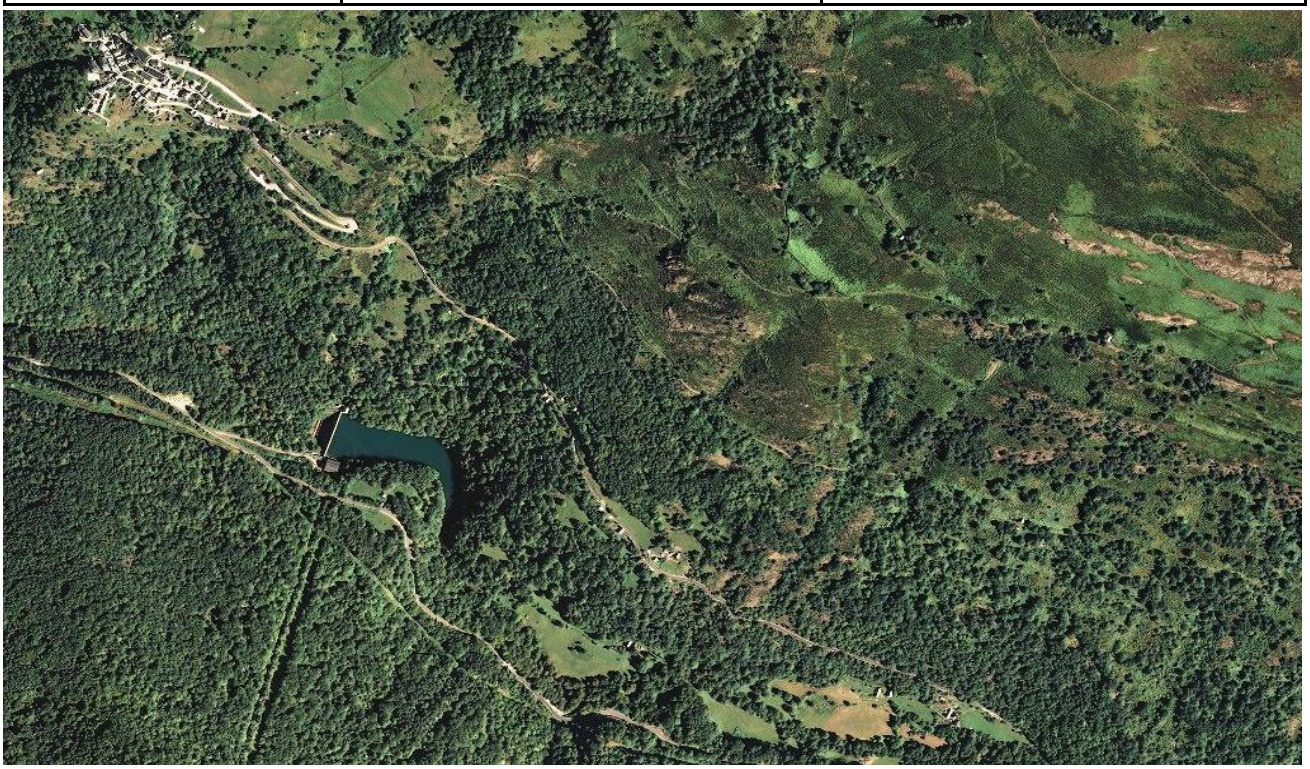

Document Número 01

MEMÒRIA I ANNEXOS

CONSTRUCCIÓ OBRA DE DRENATGE TRANSVERSAL A LA CARRETERA D'ACCÉS AL MUNICIPI I CONDICIONAMENT DE L'EQUIPAMENT PER A JOVES

Terme Municipal de Canejan (Vall d'Aran)

Memòria

ÍNDEX

1.- OBJECTE DEL PROJECTE 2
2.- SITUACIÓ I EMPLAÇAMENT 2
3.- ESTAT ACTUAL 3
4.- PROMOTOR 3
5.- TÈCNIC REDACTOR DEL PROJECTE 3
6.- NECESSITATS A SATISFER 4
7.- SOLUCIONS ADOPTADES I DESCRIPCIÓ DE LES OBRES 4
8.- JUSTIFICACIÓ DE LES SOLUCIONS ADOPTADES 13
9.- TERMINI D'EXECUCIÓ 13
10.- CARTOGRAFIA 13
11.- GEOLOGIA 13
12.- EXPROPIACIONS I SERVEIS AFECTATS 13
13.- PERÍODE DE GARANTIA 13
14.- PREUS DE LES UNITATS D'OBRA 13
15.- REVISIÓ DE PREUS 14
16.- PRESSUPOST 14
17.- COMPLIMENT DE LES DISPOSICIONS LEGALS 14
18.- DOCUMENTS QUE INTEGRA EL PROJECTE 14
19.- CONCLUSIONS 15

1.- OBJECTE DEL PROJECTE

La present memòria es redacta amb l'objecte de definir tècnica i econòmicament les obres relatives al "**CONSTRUCCIÓ OBRA DE DRENATGE TRANSVERSAL A LA CARRETERA D'ACCÉS AL MUNICIPI I CONDICIONAMENT DE L'EQUIPAMENT PER A JOVES".**

Les actuacions proposades dins d'aquest projecte es desenvolupen a la carretera d'accés al nucli de població de Canejan, així com en el mateix nucli de població de Canejan.

2.- SITUACIÓ I EMPLAÇAMENT

Les actuacions projectades s'emplacen a la carretera d'accés al nucli de població de Canejan i al mateix nucli de població, al municipi de Canejan.

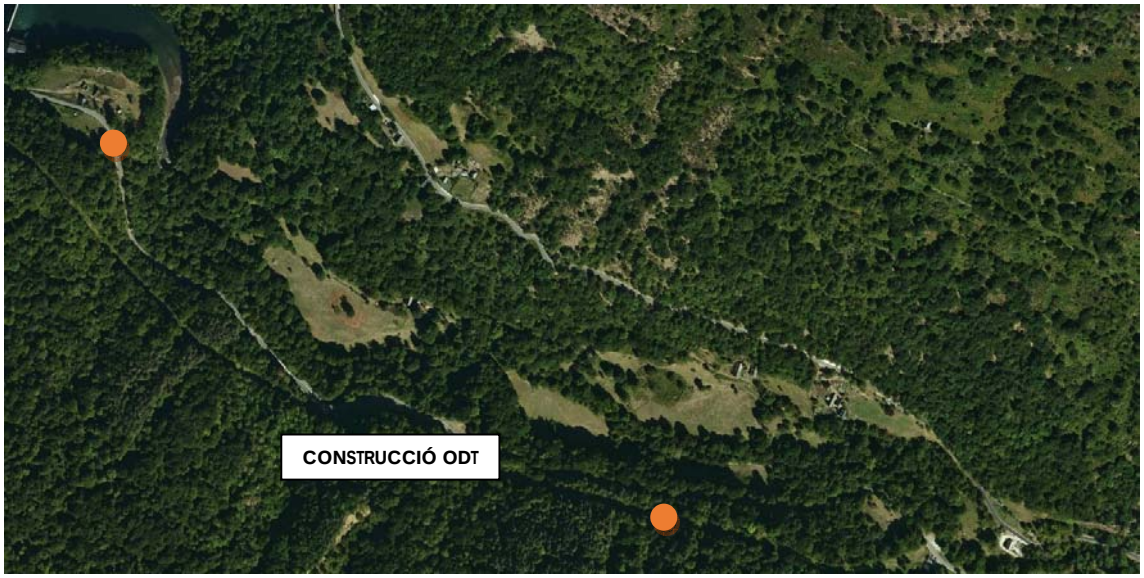

Imatge 01. Carretera d'accés al nucli de Canejan.

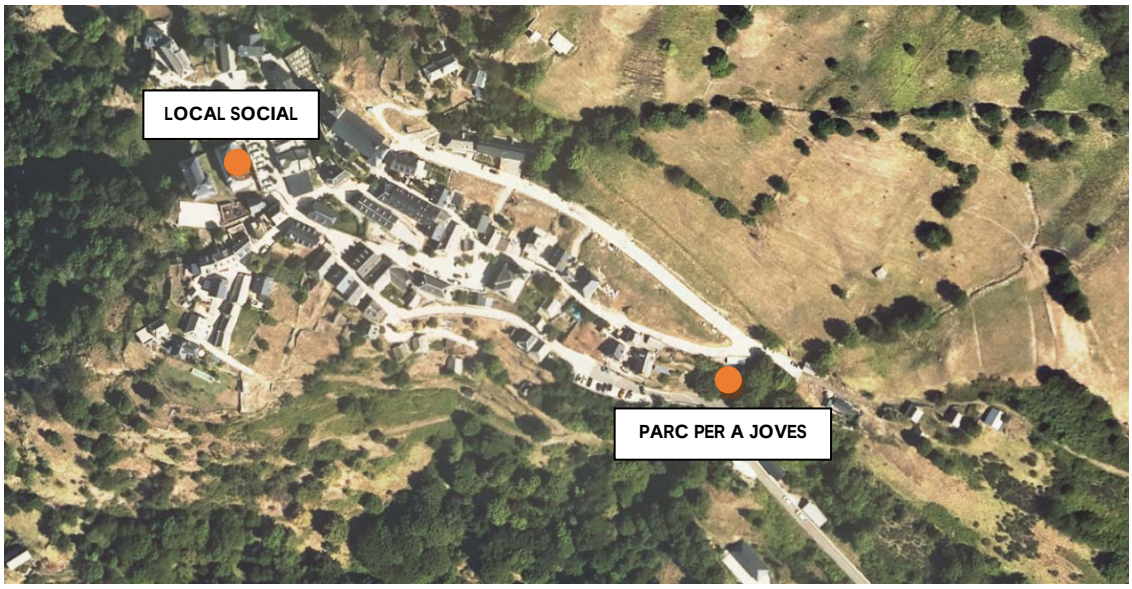

Imatge 02. Nucli de població de Canejan.

3.- ESTAT ACTUAL

Obra de drenatge

L'obra de drenatge transversal (ODT) del punt quilomètric 2+700 de la carretera d'accés al municipi de Canejan no realitza la funció desitjada i és un perill per la seguretat dels vehicles usuaris de la via. L'objecte de l'ODT és el de continuar la xarxa de drenatge natural del terreny, permeten el pas del caudal.

L'obra de drenatge existent no presenta el pendent ni el diàmetre suficient per permetre el pas fluït de les aigües pluvials. En èpoques de torrentades fortes el drenatge queda obstruït amb restes de vegetació fent impossible el pas de l'aigua. Aquest fet es causant del pas de l'aigua per sobre la carretera, fet que provoca talls de la via. Aquest es considera un risc natural el qual s'ha de corregir el més aviat possible.

Així mateix, és necessària la construcció d'una obra de drenatge en el punt quilomètric 1+900 de la mateixa carretera.

Condicionament de l'equipament per a joves

En la planta baixa i la planta segona de l'edifici senyalitzat en els plànols adjunts als documents, es projecta la creació d'un local social. Les dues plantes actualment no compten amb les condicions necessàries per realitzar aquest servei. L'equipament actual de la sala no és l'idoni per a la realització de diversos actes socials.
Així mateix, l'espai exterior no presenta les condicions necessàries per a realitzar els actes exteriors de forma òptima i en condicions de seguretat.
Per altra banda, la població no disposa actualment de cap espai d'esbarjo i jocs adaptat per a infants i joves.

4.- PROMOTOR

El promotor de les obres es l'**Ajuntament de Canejan**, amb adreça postal a Plaça Ajuntament, s/ni codi postal 25548 de Canejan, comarca de la Vall d'Aran i província de Lleida.

5.- TÈCNIC REDACTOR DEL PROJECTE

El tècnic redactor del projecte és el senyor **Marc Guillén Casal** com a **Enginyer Tècnic d'Obres Públiques** amb número de col·legiat **10.538** per l'Il·lustre Col·legi d'Enginyers d'Obres Públiques de Catalunya i com a representant de l'empresa **ENGINYERIA SORTEC, S.L.,** situada a l'Avinguda Comtes de Pallars, 20, 25560 de Sort (Lleida).

6.- NECESSITATS A SATISFER

Així doncs, davant dels antecedents expressats, les necessitats a les que cal donar resposta són les següents,

1- Millora i condicionament d'un servei mínim i obligatori, com és la carretera d'accés a Canejan.

2- Millora i condicionament d'un equipament municipal destinat a servei públic, tant per a la sala social com per al parc per a joves.

7.- SOLUCIONS ADOPTADES I DESCRIPCIÓ DE LES OBRES

Es descriuen a continuació, de forma general, els principals treballs a realitzar dins de cadascun dels capítols d'aquest projecte.

1. Obra de drenatge

Les obres projectades consisteixen en la millora de l'obra de drenatge existent en el pk 2+700, així com la realització d'una nova obra de drenatge en el pk 1+900.

En concret, les actuacions consisteixen en;

1.1. Obra de drenatge pk 2+700

- *Treballs previs*

  En aquest capítol s'hi inclou la neteja i esbrossada del terreny en la zona d'actuació, la construcció d'una parada amb formigó a la zona del barranc, el desviament de les aigües del barranc a la cuneta lateral de la carretera fins a la següent ODT. També caldrà desmuntar un tram de barrera de seguretat, així com confeccionar el baixador a la zona de les obres i la plataforma de treball.

- *Demolicions, enderrocs i moviment de terres*
  - Enderroc de mur de contenció de pedra, amb compressor i càrrega manual i mecànica de runa sobre camió. Inclou sobrepreu per la part de treballs a executar de forma manual.
  - Tall de canonada de drenatge de formigó de menys de 15 cm d'espessor, amb màquina tallajunts amb disc de diamant, per a delimitar la zona a demolir. Inclou sobrepreu per la part de treballs a executar de forma manual.
  - Enderroc d'estructures de formigó en massa, amb mitjans mecànics i càrrega manual i mecànica de runa sobre camió o contenidor. Inclou sobrepreu per la part de treballs a executar de forma manual.

- Excavació per a rebaix en roca de resistència a la compressió mitja (25 a 50 MPa), realitzada amb pala excavadora amb martell trencador i càrrega indirecta sobre camió. Inclou sobrepreu per la part de treballs a executar de forma manual.
- Càrrega amb mitjans mecànics i transport de roca, terres i runes a instal·lació autoritzada de gestió de residus, amb camió de 12 t, amb un recorregut de fins a 20 km. Inclou cànon d'instal·lació autoritzada per la gestió del residus, la càrrega, el transport i la descàrrega.

- *Estructures*
  - Base de formigó compactat RTB-3,3, amb granulat de pedra granítica de grandària màxima 20 mm, ciment CEM IV/B/32,5 N i inhibidor d'adormiment, col·locat amb estenedora i piconatge del material al 97% del PM. Inclou sobrepreu per la part de treballs a executar de forma manual.
  - Muntatge i desmuntatge d'una cara d'encofrat amb plafó metàl·lic de 200x50 cm, per a murs de contenció de base rectilínia encofrats a una cara, d'una alçària <= 6 m, per a deixar el formigó vist. Inclou sobrepreu per la part de treballs a executar de forma manual. Inclou sobrepreu per la part de treballs a executar de forma manual.
  - Formigó per a murs de contenció de 6 m d'alçària com a màxim, HA-30/B/20/IIa+Qa de consistència tova i grandària màxima del granulat 20 mm i abocat amb bomba. Inclou sobrepreu per la part de treballs a executar de forma manual.
  - Armadura de rases i pous AP500 S d'acer en barres corrugades B500S de límit elàstic >= 500 N/mm2.
  - Escullera amb blocs de pedra granítica de 400 a 800 kg de pes, col·locats amb pala carregadora. Per anar formigonada.
  - Formigó per a rases i pous, HM-20/B/20/I, de consistència tova i grandària màxima del granulat 20 mm, abocat amb cubilot.
  - Armadura per a lloses d'estructura AP500 S en barres de diàmetre com a màxim 16 mm, d'acer en barres corrugades B500S de límit elàstic >= 500 N/mm2.
  - Formigó per a lloses, HA-30/B/20/I de consistència tova i grandària màxima del granulat 20 mm, aboca t amb cubilot.
  - Muntatge i desmuntatge d'encofrat per a lloses, per a una alçària de com a màxim 3 m, amb tauler de fusta de pi

- *Paviments*
    - Paviment de formigó vibrat de formigó HM-30/P/20/I+F de consistencia plàstica, grandària màxima del granulat 20 mm, amb >= 300 kg/m3 de ciment, apte per a classe d'exposició I+F, escampat des de camió, estesa i vibratge amb regle vibratori, reglejat. s'inclou la malla electrosoldada de fisuració.
    - Reg d'imprimació amb emulsió bituminosa catiònica tipus C50BF4 IMP, amb dotació 1,2 kg/m2.
    - Paviment de mescla bituminosa contínua en calent tipus AC 16 surf BC 50/70 D, amb betum millorat amb cautxú, de granulometria densa per a capa de trànsit i granulat granític, estesa i compactada. La partida inclou el trasbordament de camions banyera a camió dúmper a l'inici de les obres i al confecció de franjes fressades, de 2m dpamplada a l'inici i al final del tram per tal de garantir una correcta transició.
    - Reparació genealitzada de petits flonjalls i soteig amb MBC. Tot inclòs, tall, fressat, enderroc de paviment, sanejament de tot-ú, i nova capa de paviment de MBC estesa i compactada. Tot inclòs. (molt Baix rendiment).
- *Proteccions i senyalització*
    - Placa triangular per a senyals de trànsit, d'acer galvanitzat i pintat, de 90 cm de costat, acabada amb làmina retrorreflectora classe RA1, fixada mecànicament
    - Muntatge de barrera de seguretat metàl·lica simple, amb separador, tipus BMSNA4/T, amb tanca de secció doble ona recuperada de la pròpia obra, incloent part proporcional de separador, pal de perfil tubular de 120x55 mm cada 4 m, elements de fixació, material auxiliar i captafars, inclòs enclavament i soldadures, totalment col·locada en recta o corbada de qualsevol radi
- *Altres*
    - Partida per la Seguretat i Salut mentre durin les obres. Inclou EPIs i Equips de Protecció Col·lectiva, barreres i tots els elements de seguretat necessaris per realitzar els treballs de forma segura. Tot inclòs i completament acabat.

1.2. Obra de drenatge pk 1+900

- *Treballs previs*
    - Desmuntatge de barrera de seguretat flexible i demolició d'ancoratges clavats a terra i situats cada 4 m, amb mitjans mecànics i càrrega sobre camió.

- Tall en paviment de mescla bituminosa de 15 cm de fondària com a mínim, amb màquina tallajunts amb disc de diamant, per a delimitar la zona a demolir.
- Demolició de paviment de mescla bituminosa, de fins a 10 cm de gruix i fins a 2 m d'amplària amb retroexcavadora amb martell trencador i càrrega sobre camió

- *Moviment de terres*
  - Excavació de terreny no classificat en rases per a canonades, de més d'1 m d'amplària, amb mitjans mecànics, incloses part proporcional en roca i tall prèvi en talussos, càrrega i transport a l'abocador, aplec o lloc d'ús, inclòs cànon d'abocament i manteniment de l'abocador
  - Reconstrucció de muret de pedra malmès. S'inclou l'enderroc del paviment, l'enderroc i sanejament de la zona afectada a reconstruïr, la confeccio d'una base formigonada per assentar el nou mur, la recuperació de la pedra original, i la seva recol·locació amb un 20% de formigó fet in situ, s'inclou el tresdossat de mur a mesura que aquest avança amb terra procedent de la pròpia excavació, 'acabat final de l'obra contra les parets adjacents a dreta i esquerra, i la neteja i condicionament de la finca afectada pel despreniment. Tot inclòs.
  - Rebliment i compactació de rases, pous i fonaments, amb material procedent de la pròpia obra, estesa i compactació segons condicions del Plec de Prescripcions Tècniques, mesurat sobre perfil teòric

- *Obra de drenatge*
  - Claveguera amb tub de paret estructurada, amb paret interna llisa i externa corrugada, de polietilè HDPE, tipus B, àrea aplicació U, de diàmetre nominal exterior 630 mm, de rigidesa anular SN 4 kN/m2, segons la norma UNE-EN 13476-3, unió de maniguets, amb grau de dificultat mitja i col·locat al fons de la rasa.
  - Rasa de drenatge del terreny, per a recollir aigües freàtiques, de 60x80 cm, amb tub de PVC per a drenatges de 125 mm de diàmetre, circular i de paret simple, amb excavació mecànica, reblert de la rasa amb 100% de grava embolcallada amb geotèxtil, i càrrega de les terres sobrants sobre camió o contenidor.
  - Formigó per a rases i pous, HM-20/B/20/I, de consistència tova i grandària màxima del granulat 20 mm, abocat des de camió.
  - Embocadura per a obra de drenatge de diàmetre 0,60 m formada per solera de formigó armat de 20 cm de gruix, aletes de formigó armat de

1,157 m de longitud i imposta. S'inclou encofrat. formigó HA-25 i hacer B500S, totalment executat segons plànols.

- Pou de drenatge de cuneta de 90x90 cm i 1,50 m d'alçària màxima, amb formigó HM-20, inclòs solera i entroncament amb tub de desguàs
- Marc de 100x10x10 cm amb tapa de pas lliure 5x5 cm, de fosa dúctil , per a una càrrega de ruptura de 40 t, D400 totalment col·locat.
- Cuneta trepitjable triangular de 0,6 m d'amplària, 0,15 m de fondària i de gruix 15 cm, amb formigó HM-30/P/20/I+F i executada en continu amb motlle. Inclós moviment de terres i els talls per junts, així com el reblert fins a peu de talús amb terres o formigó

- *Pavimentació*
  - Paviment de formigó vibrat de formigó HM-30/P/20/I+F de consistencia plàstica, grandària màxima del granulat 20 mm, amb >= 300 kg/m3 de ciment, apte per a classe d'exposició I+F, escampat des de camió, estesa i vibratge amb regle vibratori, reglejat. s'inclou la malla electrosoldada de fisuració.
  - Reparació genealitzada de petits flonjalls i soteig amb MBC. Tot inclòs, tall, fressat, enderroc de paviment, sanejament de tot-ú, i nova capa de paviment de MBC estesa i compactada. Tot inclòs. (molt Baix rendiment)
  - Reg d'imprimació amb emulsió bituminosa catiònica tipus C50BF4 IMP, amb dotació 1,2 kg/m2
  - Paviment de mescla bituminosa contínua en calent tipus AC 16 surf BC 50/70 D, amb betum millorat amb cautxú, de granulometria densa per a capa de trànsit i granulat granític, estesa i compactada. La partida inclou el trasbordament de camions banyera a camió dúmper a l'inici de les obres i al confecció de franjes fressades, de 2m dpamplada a l'inici i al final del tram per tal de garantir una correcta transició.

- *Proteccions*
  - Muntatge de barrera de seguretat metàl·lica simple, amb separador, tipus BMSNA4/T, amb tanca de secció doble ona recuperada de la pròpia obra, incloent part proporcional de separador, pal de perfil tubular de 120x55 mm cada 4 m, elements de fixació, material auxiliar i captafars, inclòs enclavament i soldadures, totalment col·locada en recta o corbada de qualsevol radi

- *Altres*

- Partida per la Seguretat i Salut mentre durin les obres. Inclou EPIs i Equips de Protecció Col·lectiva, barreres i tots els elements de seguretat necessaris per realitzar els treballs de forma segura. Tot inclòs i completament acabat.

2. Condicionament equipament per a joves

Les obres projectades consisteixen en el condicionament de la sala social i del parc per a joves.

En concret, les actuacions consisteixen en;

2.1. Local social

- Desmuntatge de finestra de PVC imitació de fusta, transformación d'obertura de la finestra existent en porta, i subministrament i col·locació de nova porta amb finestral de vidre d'idèntiques característiques a l'actual. S'inclouen totes les feines d'enderroc, paleteria, fusteria de pvc, pintura i totes els treballs necessàris per deixar la porta en plenes condicions de funcionament. La tanca serà amb clau i pany de tres punts amb obertura únicament des de l'interior. Tot inclòs completament acabat i segons els critèris de la Direcció de les Obres.
- Partida alçada per la reparació i reacondicionament dels escocells de la plaça per tal de millorar l'aprofitament de les places d'aparcament. S'inclou l'anivellament de les peces al terra actual de la plaça i la confecció d'una camisa de protecció del peu de l'arbre amb una planxa metàl·lica perforada partida en dues peces i cargolada, d'un metre d'alçada com a màxim i pintada amb pintura de fosa de color negre. Tot inclós segons els criteris de la Direcció de les Obres
- Pavimentació de carreró posterior a la sala jove. S'inclouen les tasques d'enretirada de la terra vegetal, l'anivellament, formaicó de pendents cap a l'exterior, i el pavimentat mitjançant una llosa de formigó de 15 cm armada amb malla electrosoldada de 6mm 20x20. S'inclou també l'encofrat i el desencofrat i totes les tasques necessàries per deixar la partida completament acabada. Tot segons el criteri que fixi la Direcció de les Obres.
- Aïllament acústic del sostre de la sala social, mitjançant panel semirígid de llana mineral. Tot inclòs i completament acabat, segons critèris de la Direcció de les Obres
- Desmuntatge i muntatge de la instal·lació elèctrica superficial del sostre per tal de permetre el muntatge del sistema d'aïllament acústic. Tot inclòs i completament acabat, segons critèris de la Direcció de les Obres.
- Subministrament i col·locació de cartell exterior de grans dimensions que indiqui ´´ESPAI JOVE´´, escrit en aranès, inclòs el disseny, i la instal·lació de retroil·luminació mitjançant tira LED IP66 connectada a la instal·lació de l'edifici i

amb interruptor d'encesa i apagada mitjançant cèl·lula fotoelèctrica. Tot inclòs per deixar la partida acabada, i a critèri de la Direcció de les Obres.

- Subministrament i col·locació de presa de corrent (2P+T), 16A, muntada superficialment. Inclou la canalització amb tub de protecció, i el cablejat per a connectar a la instal·lació elèctrica de la sala. Tot inclòs i completament acabat, segons critèris de la Direcció de les Obres
- Subministrament i col·locació de vídeo projector, amb entrada analògica i digital. Inclou el suport per a la seva instal·lació al sostre. Inclou pantalla de projecció de diapositives, enrotllable, col·locada sobre parament. Tot inclòs i completament acabat, segons critèris de la Direcció de les Obres.
- Subministrament i col·locació d'armari RAC per a emmagatzematge de routers i equips WIFI. Tot inclòs i completament acabat, segons critèris de la Direcció de les Obres.
- Subministrament i col·locació de taula de futbolí. Tot inclòs, segons critèris de la Direcció de les Obres.
- Subministrament i col·locació de taula de billar i accessoris. Tot inclòs, segons critèris de la Direcció de les Obres.
- Trasllat de taula de tenis taula existent a la sala social. Tot inclòs, segons critèris de la Direcció de les Obres.
- Ssubministrament i col·locació de mampara tipus biombo, amb rodes, per a separació d'espais. Tot inclòs, segons critèris de la Direcció de les Obres.
- Subministrament i col·locació de monitor de televisor LED de 50'', tipus Smart TV. Tot inclòs, segons critèris de la Direcció de les Obres. Penjat en paret.
- Subministrament i col·locació d'11 taules plegables de polietilè i 40 cadires de plàstic. Tot inclòs, segons critèris de la Direcció de les Obres.
- Subministrament i col·locació d'equip de so, amb micròfon inalàmbric i altaveu. Tot inclòs, segons critèris de la Direcció de les Obres
- Subministrament i col·locació de llumenera LED decorativa per interior de la sala. Model a determinar segons preu unitari. Tot inclòs i completament acabat, segons critèris de la Direcció de les Obres. Subministrament i col·locació de rocòdrom Boulder indoor, abatible de 0 a 30º. de dimensions 2m de base i 2,7 d'alçada, amb almenys 80 preses i sistema de seguretat, homologat per empresa especialitzada. S'inclou l'adquisicó d'una matalàs per l'absorció de caigudes. Tot inclòs segons critèris de la Direcció de les Obres
- Subministrament i col·locació de planxes de protecció en torre elèctrica exsitent exterior. Llises no escalables model Endesa. 4 cares. Tot inclós completament acabat i segons critèri de la Direcció de les Obres.

- Subministrament i col·locació d'un moble per a guardar jocs, equips de so, i petit equipament. De dimensions mínimes 1m d'amplada per 2m d'alçada, i 40cm de fondaria. Toto inclós segons els criteris que fixi la Direcció de les Obres.
- Subministrament i col·locació d'unes espatlleres de fusta per a fer exercicis abdominals i/o de rehabilitació de lesions lumbars. De 1,3m d'amplada i 2,5m d'alçada. L'espatllera estarà fixada a la pared mitjançant cargols químics, i estarà envernissada lacada. Tot inclòs completament acabat segons criteri de la Direcció de les Obres.
- Subministrament i instal·lació de petit punt de reparació de bicicletes. Inclou la formació d'una base de fonamentació, i la instal·lació d'un poste metàl·lic de fins a 1,8m d'alçada equipat amb un petit armari integrat que contindrà com a mínim una manxa, una clau anglesa, un joc de 5 claus allen, uns alicates, un tornavís, i un martell. Tots els elements estaran lligats a un punt de fixació mitjançant cadenes. El poste estarà pintat i disposarà una enganxina indicativa de la presencia del mini taller aixó com contindrà el logotip de l'Ajuntament de Canejan. Tot inclòs, segons criteris de la Direcció de les Obres.
- Subministrament i instal·lació en paret interior d'estufa d'aire calent equipada amb elements de ventilació. De potència mínima 3KW. Regleta de connexió a base d'endoll, ancoratges i tot el material per deixar la partida enllestida. Tot incòs segons critèris de la direscció de les obres.
- Subministrament de bicicleta estàtica o eliptica per a zona esportiva interior de gama mitjana, elèctrica amb panell digital indicador del rendiment de l'esforç. Tot inclòs d'acord amb els criteris de la Direcció de les obres.
- Subministrament i instal·lació de mirall en zona esportiva de dimensions 2mx2m. Instal·lat en parament interior amb marc de subjecció d'alumini. Tot inclòs completament acabat i segons criteris de la Direcció de les Obres.
- Subministrament i col·lcocació d'una llum perimetral al mirall per una millor il·luminació de la zona de treball físic. Mitjançant una llumenera continua de 10W de potència per metre i temperatura de color 4500º, IP40. S'inclou el connexionat a la instal·lació elèctrica mitjançant regleta i tots els accessoris necessàris. Tot inclòs segons critèri de la Direcció de les Obres.
- Adquisició de dues carpes desmuntables tipus fireta, de 3mx3m. D'estructura metàl·lica i coberta a quatre aigües. Revestida en la coberta i 4 laterals amb lona. Tancament del belcro. Subministrada a obra.
- Partida a justificar per l'actualització del quadre elèctric general de la planta, i la confecció de regates i punts de llum encastats en el terra de la sala. A justificar.

2.2. Parc joves

- Subministrament i instal·lació de conjunt complet d'exercicis de calistenia format per una escala horitzontal, una monkey bar, una espatllera, pull-ups, steps i barres de diferents alçades per a realitzar flexions, banc de treball i paral·leles. Estructura fabricada en acer zincat. Abraçadores d'unió fabricades en aliatge d'alumini. Tots els cargols i ferratges exteriors en acer galvanitzat. Acabat en pintura de polièster al forn. Inclou tots els accessoris, fixacions i materials, inclús fonamentacions, per a deixar l'estructura totalment instal·lada.
- PA Subministrament i col·locació de paviment de lloseta de cautxú sobre llosa de formigó. Paviment a base de lloseta de cautxú per a parcs infantils, amb superfície antilliscant per a la formació de superfície protectora de caigudes segons UNE-EN 1177, col·locat superficialment amb junts amb adhesiu Color a definir per la DF. Resistent als raigs UV, gelades i humitat.

  El preu inclou la formació d'un rebaix del terreny, i la confecció d'una solera de formigó HA-25 de 10cm de gruix armat amb malla electrosoldada de rodons del 6 cada 20cm, anivellada amb el terreny i sobre la que recolzarà el paviment de llosetes. Tot inclòs i completament acabat.
- Escala accés a zona jocs juvenils. Escala/passarel·la per accés a zona de orografia complexa, conformada a base de perfils laminats d'acer de diferents tipologies i taulons de fusta, segons els detall constructiu que figura en els plànols i amb una quantia total mitjana de 225kg d'acer/ml i 0,08m3/ml de fusta. S'inclou la formació de suports al terreny cada 3,5ml com a màxim, a definir en funció de l'adaptació final a la topografia del terreny. S'inclou la tasca de desbrossada, el replanteig en obra de cada suport i adaptació de la solució final a la realitat del terreny, l'excavació dels pous de fonamentació o la preparació de les bases d'assentament de plaques d'ancoratge en roca o formigó, la formació, on correspongui de pous de fonamentació HA-25-IIa de 1mx1mx0,7m armats amb graella de rodons de 12mm cada 15cm, el subministrament i col·locació dels pilars de suport així com dels trams d'escala o passarel·la elaborats en taller i ajustats en obra, o bé realitzats en obra. S'inclou el revestiment de tota l'estructura amb una capa de protecció a l'oxidació i dues capes d'acabat de pintura de fosa de color negre. S'inclou el subministrament i la instal·lació dels paviment amb taulons de fusta de C-28, tant en trams plans com en trams de graó. Els taulons de fusta seran tractats amb autoclau, fixats a l'estructura metàl·lica amb cargols galvanitzats de cabota plana, arandel·les i femelles. S'inclouen las tasques de desmuntatge i adaptació de les baranes del carrer i del sender existent a la nova escala. S'inclouen les tasques de neteja i ocultació d'elements de fonamentació per maximitzar la integració paisatgística de les obres. S'inclouen els elements i tasques necessàries per la seguretat i salut de les persones així com les tasques i despeses de control de qualitat d eles soldadures fins a un límit d'un 1% del pressuposts de la partida. Tot inclòs, completament acabat i segons els criteris que fixi la dirección de les obres.

8.- JUSTIFICACIÓ DE LES SOLUCIONS ADOPTADES

La solució adoptada és fruit dels criteris tècnics a satisfer per obres d'aquestes característiques, de la morfologia existent, de la densitat i tipus de població, tenint en compte l'avaluació de resultats en zones similars, de tipologia orogràfica i geològica similar.

Per al desenvolupament d'aquest document tècnic s'ha donat prioritat al criteri de cobrir les necessitats, així com la simplicitat i economia dels treballs pel damunt de la possible extensió de l'obra.

9.- TERMINI D'EXECUCIÓ

Es preveu una durada de l'obra, en condicions normals i tenint en compte la dificultat d'accessibilitat, de **DOS** mesos des del seu començament. S'adjunta pla de treball.

10.- CARTOGRAFIA

La cartografia utilitzada per aquest treball ha estat la de l'Institut Cartogràfic de la Generalitat de Catalunya, amb les escales 1/5000 i 1/10000, així com els vols existents a escala 1/25000, alhora que s'han pres amidaments locals realitzats "in situ" així com dades topogràfiques de l'emplaçament i la seva zona d'afectació.

11.- GEOLOGIA

Dins de la zona que inclou el conjunt de les obres a realitzar, no es troba cap configuració geològica destacable que pugui afectar les obres.

12.- EXPROPIACIONS I SERVEIS AFECTATS

Al tractar-se d'una obra en terrenys públics i ser d'interès públic, no s'adjunta estudi a l'efecte per ésser innecessària la seva tramitació.

13.- PERÍODE DE GARANTIA

El període de garantia es considera d'**UN any (1)** a partir de la data de recepció provisional de les obres, a no ser que el que s'estableixi pel Plec de Condicions Econòmiques Administratives de l'Administració ho fixi diferent, i en aquest cas prevaldrà això últim.

14.- PREUS DE LES UNITATS D'OBRA

Els preus que figuren en els quadres corresponents del Document Número 04. PRESSUPOST.

15.- REVISIÓ DE PREUS

Al ser una obra amb un termini d'execució de tres mesos, no es fixa cap formula de revisió de preus.

16.- PRESSUPOST

El **Pressupost d'Execució per Contracta** un cop afegit el corresponent 13% i 6% de Despeses generals i Benefici Industrial, i el 21% d'Impost sobre el Valor Afegit (IVA) vigent, s'eleva a la quantitat de "**CENT SETANTA-SIS MIL NOU-CENTS VINT-I-TRES EUROS AMB QUARANTA-VUIT CÈNTIMS (176.923,48 €)".**

17.- COMPLIMENT DE LES DISPOSICIONS LEGALS

Compren la present memòria de documents reglamentaris ja descrits i reuneix els requisits exigits a l'Article 63 del Reglament General de Contractes de l'Estat ja que es refereix a una obra complerta, susceptible d'ésser entregada a l'ús públic.

18.- DOCUMENTS QUE INTEGRA EL PROJECTE

El projecte consta dels documents següents:

DOCUMENT NÚMERO 01. MEMÒRIA I ANNEXOS
- Memòria
- Annex 01.- Estudi de Seguretat i Salut
- Annex 02.- Pla d'Obres
- Annex 03.- Gestió de Residus
- Annex 04.- Justificació de Preus
- Annex 05.- Annex fotogràfic

DOCUMENT NÚMERO 02. PLÀNOLS

DOCUMENT NÚMERO 03. PLEC DE CONDICIONS

DOCUMENT NÚMERO 04. PRESSUPOST
- Amidaments
- Pressupost
- Quadre de Preus I
- Quadre de Preus II
- Resum del Pressupost
- Últim Full

19.- CONCLUSIONS

Amb tot el que s'ha exposat anteriorment,es dóna per acabada la memòria del present projecte, que juntament amb la resta de documents que integren el document, es considera suficient la informació per definir i poder portar a terme les obres descrites, i per tant es posa a disposició dels Organismes competents per la seva aprovació, i tramitació.

Canejan, agost de 2021

L'Enginyer redactor del Projecte,

Marc Guillén i Casal
Enginyer Tècnic d'Obres Públiques
Col·legiat Número 10.538
ENGINYERIA SORTEC.S.L.

Annex 1. Estudi Bàsic de Seguretat i Salut

ÍNDEX

Annex 01. Estudi Bàsic de Seguretat i Salut

1. OBJECTE DE L'ESTUDI BÀSIC DE SEGURETAT I SALUT 3

1.1. Justificació del estudi 3
1.2. Principis generals aplicables durant l'execució de l'obra 3

2. CARACTERISTIQUES DE LES OBRES 4

2.1. Emplaçament de l'obra 4
2.2. Títol de l'opra 4
2.3. Propietat 4
2.4. Autor de l'estudi bàsic 4
2.5. Descripció de les obres 4
2.6. Accés a les obres 4

3. EXECUCIÓ DEL PROJECTE 5

3.1. Pressupost d'execució material del projecte 5
3.2. Termini d'execució 5
3.3. Nombre de treballadors 5

4. PARTS CONSTRUCTIVES I ELS SEUS RISCOS 5

4.1. Identificació dels riscos. 5
4.2. Serveis provisionals. 5
4.3. Unitats constructives i els seus riscos. 5

5. RELACIÓ NO EXHAUSTIVA DELS TREBALLS QUE IMPLIQUEN RISCOS ESPECIALS 6

5.1. Mesures específiques pels treballs inclosos en l'annex ii-rd1627/1997 7

6. DESCRIPCIÓ DELS PRINCIPALS MATERIALS UTILITZATS 7
7. RISCOS A L'ÀREA DE TREBALL 7
8. PREVENCIÓ DEL RISC 8

8.1. Proteccions individuals *8*
8.2. Protecció col·lectiva i senyalització *8*
8.3. Informació *8*
8.4. Formació *8*
8.5. Medicina preventiva i primers auxilis *8*
8.6. Reconeixement mèdic *8*
8.7. Prevenció de risc de danys a tercers *9*

9. PLA DE SEGURETAT 9

10. LLIBRE D'INCIDÈNCIES 9
11. PRESCRIP. GENERALS DE SEGURETAT, MITJANS I EQUIPS DE PROTECCIÓ 9

11.1. Prescripcions generals de seguretat **9**
11.2. Condicions dels mitjans de protecció **10**
11.3. Equips de protecció individual (epi) **11**
11.4. Sistemes de proteccions col·lectives (spc) **12**

12. SERVEIS DE PREVENCIÓ 13
13. COMITÈ DE SEGURETAT I SALUT 13
14. INSTAL·LACIONS DE SALUBRITAT I CONFORT 13
15. CONDICIONS ECONÒMIQUES 14
16. COMPLIMENT DEL RD 1627/1997 PER PART DEL PROMOTOR 14
17. LEGISLACIÓ ESPECÍFICA DE SEGURETAT I SALUT EN LA CONSTRUCCIÓ 14

1. OBJECTE DE L'ESTUDI BÀSIC DE SEGURETAT I SALUT

Estudi Bàsic de Seguretat i Salut estableix, durant l'execució d'aquesta obra, les previsions respecte a la prevenció de riscos d'accidents i malalties professionals, així com informació útil per efectuar en el seu dia, en les degudes condicions de seguretat i salut, els previsibles treballs posteriors de manteniment.

Servirà per donar unes directrius bàsiques a l'empresa constructora per dur a terme les seves obligacions en el terreny de la prevenció de riscos professionals, facilitant el seu desenvolupament, d'acord amb el Reial Decret 1627/1997 de 24 d'octubre, pel qual s'estableixen disposicions mínimes de seguretat i de salut a les obres de construcció.

1.1. Justificació del estudi

El estudi bàsic de seguretat i salut, es redacta d'acord amb allò que disposa el Reial decret 1627/1997 de 24 d'octubre de 1997, i en concret dóna compliment a l'article 4 d'aquest Reial decret.

1.2. Principis generals aplicables durant l'execució de l'obra

L'article 10 del R.D.1627/1997 estableix que s'aplicaran els principis d'acció preventiva recollits en l'art. 15è de la "Ley de Prevención de Riesgos Laborales (Ley 31/1995, de 8 de noviembre)" durant l'execució de l'obra i en particular en les següents activitats:

a) El manteniment de l'obra en bon estat d'ordre i neteja
b) L'elecció de l'emplaçament dels llocs i àrees de treball, tenint en compte les seves condicions d'accés i la determinació de les vies o zones de desplaçament o circulació
c) La manipulació dels diferents materials i la utilització dels mitjans auxiliars
d) El manteniment, el control previ a la posada en servei i el control periòdic de les Instal·lacions i dispositius necessaris per a l'execució de l'obra, amb objecte de corregir els defectes que poguessin afectar a la seguretat i salut dels treballadors
e) La delimitació i condicionament de les zones d'emmagatzematge i dipòsit dels diferents materials, en particular si es tracta de matèries i substàncies perilloses
f) La recollida dels materials perillosos utilitzats
g) L'emmagatzematge i l'eliminació o evacuació de residus i runes
h) L'adaptació en funció de l'evolució de l'obra del període de temps efectiu que s'haurà de dedicar a les diferents feines o fases del treball
i) La cooperació entre els contractistes, sots-contractistes i treballadors autònoms
j) Les interaccions i incompatibilitats amb qualsevol altre tipus de feina o activitat que es realitzi a l'obra o prop de l'obra.

Els principis d'acció preventiva establerts a l'article 15è de la Llei 31/95 són els següents:

1 L'empresari aplicarà les mesures que integren el deure general de prevenció, d'acord amb els següents principis generals:

a) Evitar riscos
b) Avaluar els riscos que no es puguin evitar
c) Combatre els riscos a l'origen
d) Adaptar el treball a la persona, en particular amb el que respecta a la concepció dels llocs de treball, l'elecció dels equips i els mètodes de treball i de producció, per tal de reduir el treball monòton i repetitiu i reduir els efectes del mateix a la salut
e) Tenir en compte l'evolució de la tècnica

f) Substituir allò que és perillós per allò que tingui poc o cap perill
g) Planificar la prevenció, buscant un conjunt coherent que integri la tècnica, l'organització del treball, les condicions de treball, les relacions socials i la influència dels factors ambientals en el treball
h) Adoptar mesures que posin per davant la protecció col?lectiva a la individual
i) Donar les degudes instruccions als treballadors

2 L'empresari tindrà en consideració les capacitats professionals dels treballadors en matèria de seguretat i salut en el moment d'encomanar les feines

3 L'empresari adoptarà les mesures necessàries per garantir que només els treballadors que hagin rebut informació suficient i adequada puguin accedir a les zones de risc greu i específic

4 L'efectivitat de les mesures preventives haurà de preveure les distraccions i imprudències no temeràries que pogués cometre el treballador. Per a la seva aplicació es tindran en compte els riscos addicionals que poguessin implicar determinades mesures preventives, que només podran adoptar-se quan la magnitud dels esmentats riscos sigui substancialment inferior a les dels que es pretén controlar i no existeixin alternatives més segures

5 Podran concertar operacions d'assegurances que tinguin com a finalitat garantir com a àmbit de cobertura la previsió de riscos derivats del treball, l'empresa respecte dels seus treballadors, els treballadors autònoms respecte d'ells mateixos i les societats cooperatives respecte els socis, l'activitat dels quals consisteixi en la prestació del seu treball personal.

2. CARACTERISTIQUES DE LES OBRES

2.1. Emplaçament de l'obra

Al poble de Canejan, al terme muncipal de Canejan(Vall d'Aran).

2.2. Títol de l'obra

Construcció obra de drenatge transversal a la carretera d'accés al municipi i condicionament de l'equipament per a joves.

2.3. Propietat

Ajuntament de Canejan.

2.4. Autor de l'estudi bàsic

L'estudi bàsic de seguretat i salut ha estat redactat per: Marc Guillen i Casal

2.5. Descripció de les obres

Les obres consisteixen en la construcció de dues obres de drenatge a la carretera d'accés a Canejan, així com el condicionament de l'equipament per a joves, tant a la sala social com amb la instal·lació de jocs infantils.

2.6. Accés a les obres

Cada contractista controlarà els accessos a l'obra de manera que tant sols les persones autoritzades i amb les proteccions personals que són obligades puguin accedir a l'obra.

L'accés estarà tancat, amb avisadors o timbre, o vigilat permanentment quan s'obri.

3. EXECUCIÓ DEL PROJECTE

3.1. Pressupost d'execució material del projecte

El pressupost d'execució material del projecte està indicat en el Document Número 04 del Projecte que porta per títol "Projecte per l'impuls i el desenvolupament del municipi de Canejan. Condicionament de la carretera d'accés a Canejan".

3.2. Termini d'execució

Es preveu una durada d'execució dels treballs de 3 mesos.

3.3. Nombre de treballadors

Es preveu una mitjana de 4 treballadors, amb un màxim de 4 treballadors.

4. PARTS CONSTRUCTIVES I ELS SEUS RISCOS

4.1. Identificació dels riscos.

Sense perjudici de les disposicions mínimes de Seguretat i Salut aplicables a l'obra establertes a l'annex IV del Reial Decret 1627/1997 de 24 d'octubre, s'enumeren a continuació els riscos particulars de diferents treballs d'obra, tot i considerant que alguns d'ells es poden donar durant tot el procés d'execució de l'obra o bé ser aplicables a d'altres feines.

S'haurà de tenir especial cura en els riscos més usuals a les obres, com ara són, caigudes, talls, cremades, erosions i cops, havent-se d'adoptar en cada moment la postura més adient pel treball que es realitzi.

A més, s'ha de tenir en compte les possibles repercussions a les estructures d'edificació veïnes i tenir cura en minimitzar en tot moment el risc d'incendi.

Tanmateix, els riscos relacionats s'hauran de tenir en compte pels previsibles treballs posteriors (reparació, manteniment...).

4.2. Serveis provisionals.

Les actuacions disposen de subministrament d'aigua, subministrament elèctric i connexió per a telèfon.

4.3. Unitats constructives i els seus riscos.

La relació d'unitats constructives que componen les obres són les que es relacionen a continuació:

1. Esbrossada de terreny

A Riscos:

- Caigudes a diferent alçada
- Caigudes al mateix nivell
- Aixafaments
- Cops i talls
- Inhalació de pols
- Projecció de partícules als ulls.

B Mesures preventives:
- Baranes
- Cables de seguretat
- Utilització de maquinària o eines adequades a la feina a realitzar
- El maneig de màquines forestals queda limitat al personal acreditat per l'empresa.
- Bona postura de treball (aixecar pesos amb l'esquena recta i genolls flexionats)
- Mantenir la distancia de seguretat (15 metres amb desbrossadora i el doble de l'alçada de l'arbre amb moto-serra) anb els companys i amb tothom aliè a la feina

C Proteccions personals:
- Ús de casc amb pantalla protectora
- Botes de seguretat antitall
- Pantalons antitall
- Pantalons reforçats
- Protector d'oïda
- Ulleres de protecció
- Ús de guants de cuïr
- Ús de cinturó de seguretat
- Ús de mascaretes antipols
- Ulleres contra impactes i antipols

2. Neteja de cunetes

A Riscos:
- Caigudes al mateix nivell
- Aixafaments
- Cops i talls

B Mesures preventives:
- Baranes
- Xarxes verticals
- Xarxes horitzontals

C Proteccions personals:
- Ús de casc
- Ús de guants
- Ús de calçat de protecció

5. RELACIÓ NO EXHAUSTIVA DELS TREBALLS QUE IMPLIQUEN RISCOS ESPECIALS (Annex II del R.D.1627/1997)

1 Treballs amb riscos especialment greus de sepultament, enfonsament o caiguda d'altura, per les particulars característiques de l'activitat desenvolupada, els procediments aplicats o l'entorn del lloc de treball.

2 Treballs en els quals l'exposició a agents químics o biològics suposi un risc d'especial gravetat, o pels quals la vigilància específica de la salut dels treballadors sigui legalment exigible.

3 Treballs amb exposició a radiacions ionitzants pels quals la normativa específica obligui a la delimitació de zones controlades o vigilades.

4 Treballs en la proximitat de línies elèctriques d'alta tensió.

5 Treballs que exposin a risc d'ofegament per immersió.

6 Obres d'excavació de túnels, pous i altres treballs que suposin moviments de terres subterranis.

7 Treballs realitzats en immersió amb equip subaquàtic

8 Treballs realitzats en cambres d'aire comprimit

9 Treballs que impliquin l'ús d'explosius

10 Treballs que requereixin muntar o desmuntar elements prefabricats pesats.

5.1. Mesures específiques pels treballs inclosos en l'annex II-RD 1627/1997

Transcurs de l'obra,

A Riscos:
- Caigudes a diferent alçada
- Caigudes al mateix nivell
- Aixafaments
- Cops i talls
- Inhalació de pols
- Projecció de partícules als ulls

B Mesures preventives:
- Baranes
- Cables de seguretat
- Utilització de maquinària o eines adequades a la feina a realitzar
- El maneig de màquines forestals queda limitat al personal acreditat per l'empresa.
- Bona postura de treball (aixecar pesos amb l'esquena recta i genolls flexionats)
- Mantenir la distancia de seguretat (15 metres amb desbrossadora i el doble de l'alçada de l'arbre amb moto-serra) anb els companys i amb tothom aliè a la feina

C Proteccions personals:
- Ús de casc amb pantalla protectora
- Botes de seguretat antitall
- Pantalons antitall
- Pantalons reforçats
- Protector d'oïda
- Ulleres de protecció
- Ús de guants de cuïr
- Ús de cinturó de seguretat
- Ús de mascaretes antipols
- Ulleres contra impactes i antipols

Quan a l'obra existeixin algun d'aquests riscos de l'Annex II del RD.1627/97, caldrà que les activitats desenvolupades que comporti algun d'aquests riscs siguin controlades i supervisades per una persona designada com a recurs preventiu.

6. DESCRIPCIÓ DELS PRINCIPALS MATERIALS UTILITZATS

Els principals materials que componen l'execució de les obres són:

- No s'empren materials específics donat que els treballs consisteixen en desbrossar una àrea a de treball, tant sols serà necessària la maquinària adequada per a realizar els treballs

7. RISCOS A L'ÀREA DE TREBALL

Els riscos més significatius de l'operari a l'àrea de treball són:

- Caigudes d'alçada
- Caigudes a diferent nivell
- Caigudes al mateix nivell
- Cops i talls
- Projecció de partícules als ulls
- Inhalació de pols.

8. PREVENCIÓ DEL RISC

8.1. Proteccions individuals

- Cascos: per a totes les persones que participen a l'obra, incloent-hi visitants
- Guants d'ús general
- Guants de goma
- Botes d'aigua
- Botes de seguretat
- Granotes de treball
- Ulleres contra impactes, pols i gotes
- Protectors auditius
- Mascaretes antipols
- Màscares amb filtre específic recanviable
- Cinturó de seguretat de subjecció
- Roba contra la pluja

8.2. Protecció col·lectiva i senyalització

- Senyals de trànsit
- Senyals de seguretat
- Tanques de limitació i protección

8.3. Informació

Tot el personal, a l'inici de l'obra o quan s'hi incorpori, haurà rebut de la seva empresa, la informació dels riscos i de les mesures correctores que farà servir en la realització de les seves tasques.

8.4. Formació

Cada empresa ha d'acreditar que el seu personal a l'obra ha rebut formació en matèria de seguretat i salut.

A partir de la tria del personal més qualificat, es designarà qui actuarà com a socorrista a l'obra.

8.5. Medicina preventiva i primers auxilis

Es disposarà d'una farmaciola amb el material necessari.

La farmaciola es revisarà mensualment i es reposarà immediatament el material consumit.

S'haurà d'informar en un rètol visible a l'obra de l'emplaçament més proper dels diversos centres mèdics (serveis propis, mútues patronals, mutualitats laborals, ambulatoris, hospitals, etc.) on avisar o, si és el cas, portar el possible accidentat perquè rebi un tractament ràpid i efectiu.

8.6. Reconeixement mèdic

Cada contractista acreditarà que el seu personal a l'obra ha passat un reconeixement mèdic, que es repetirà cada any.

8.7. Prevenció de risc de danys a tercers

Es senyalitzarà, d'acord amb la normativa vigent, l'enllaç de la zona d'obres amb el carrer, i s'adoptaran les mesures de seguretat que cada cas requereixi.

Es senyalitzaran els accessos naturals a l'obra, i es prohibirà el pas a tota persona aliena, col·locant una tanca i les indicacions necessàries.

Es tindrà en compte, principalment:

- La circulació de la maquinària prop de l'obra
- La interferència de feines i operacions
- La circulació dels vehicles prop de l'obra

9. PLA DE SEGURETAT

En compliment de l'article 7 del Reial decret 1627/1997, de 24 d'octubre de 1997, cada contractista elaborarà un pla de seguretat y salut i adaptarà aquest estudi bàsic de seguretat i salut als seus mitjans i mètodes d'execució.

Cada pla de seguretat i salut haurà de ser aprovat, abans de l'inici de les obres, pel coordinador en matèria de seguretat i salut en execució d'obra.

Aquest pla de seguretat i salut es farà arribar als interessats, segons estableix el Reial decret 1627/97, amb la finalitat que puguin presentar els suggeriments i les alternatives que els semblin oportuns.

El pla de seguretat i salut, juntament amb l'aprovació del coordinador, l'enviarà el contractista als serveis territorials de Treball de la Generalitat, de Lleida amb la comunicació d'obertura de centre de treball, com es preceptiu.

Qualsevol modificació que introdueixi el contractista en el pla de seguretat i salut, de resultes de les alteracions i incidències que puguin produir-se en el decurs de l'execució de l'obra o bé per variacions en el projecte d'execució que ha servit de base per elaborar aquest estudi bàsic de seguretat i salut, requerirà l'aprovació delcoordinador.

10. LLIBRE D'INCIDÈNCIES

A l'obra hi haurà un llibre d'incidències, sota control del coordinador de seguretat en fase d'execució, i a disposició de la direcció facultativa, l'autoritat laboral o el representant dels treballadors, els quals podran fer-hi les anotacions que considerin oportunes amb la finalitat de control de compliment.

En cas d'una anotació, el coordinador enviarà una còpia de l'anotació a la Inspecció de Treball de Lleida dins del termini de 24 hores.

11. PRESCRIPCIONS GENERALS DE SEGURETAT, MITJANS I EQUIPS DE PROTECCIÓ

11.1. Prescripcions generals de seguretat

Tot el personal, incloent-hi les visites, la direcció facultativa, etc., usarà per circular per l'obra el casc de seguretat.

En cas d'algun accident en que es necessiti assistència facultativa, encara que sigui lleu i l'assistència mèdica es redueixi a una primera cura, el responsable de seguretat del contractista realitzarà una investigació tècnica de les causes de tipus humà i de condicions de treball que han possibilitat l'accident.

A més dels tràmits establerts oficialment, l'empresa passarà un informe a la direcció facultativa de l'obra, on s'especificarà:

- Nom de l'accidentat; categoria professional; empresa per a la qual treballa.
- Hora, dia i lloc de l'accident; descripció de l'accident; causes de tipus personal.
- Causes de tipus tècnic; mesures preventives per evitar que es repeteixi.
- Dates límits de realització de les mesures preventives.

Aquest informe es passarà a la direcció facultativa i al coordinador de seguretat en fase d'execució el dia següent al de l'accident com a molt tard.

La direcció facultativa i el coordinador de seguretat podran aprovar l'informe o exigir l'adopció de mesures complementàries no indicades a l'informe.

El compliment de les prescripcions generals de seguretat no va en detriment de la subjecció a les ordenances i reglaments administratius de dret positiu i rang superior, ni eximeix de complir-les.

Cada contractista portarà el control de les revisions de manteniment preventiu i les de manteniment correctiu (avaries i reparacions) de la maquinària d'obra.

En els casos que no hi hagi norma d'homologació oficial, seran de qualitat adequada a les prestacions respectives.

La maquinària de l'obra disposarà de les proteccions i dels resguards originals de fàbrica, o bé les adaptacions millorades amb l'aval d'un tècnic responsable que en garanteixi l'operativitat funcional preventiva.

Tota la maquinària elèctrica que s'usi a l'obra tindrà connectades les carcasses dels motors i els xassís metàl·lics a terra, per la qual cosa s'instal·laran les piquetes de terra necessàries.

Les connexions i les desconnexions elèctriques a màquines o instal·lacions les farà sempre l'electricista de l'obra.

Queda expressament prohibit efectuar el manteniment o el greixat de les màquines en funcionament.

11.2. Condicions dels mitjans de protecció

Tots els equips de protecció individual (EPI) i sistemes de protecció col·lectiva (SPC) tindran fixat un període de vida útil.

Quan, per circumstàncies de treball, es produeixi un deteriorament més ràpid d'una determinada peça o equip, aquesta es reposarà, independentment de la durada prevista o de la data de lliurament.

Aquelles peces que pel seu ús hagin adquirit més joc o toleràncies de les admeses pel fabricant, seran reposades immediatament.

L'ús d'una peça o d'un equip de protecció mai no representarà un risc per si mateix.

11.3. Equips de protecció individual (epi)

Cada contractista portarà el control d'entrega dels equips de protecció individual (EPI) de la totalitat del personal que intervé a l'obra.

Es descriu, en aquest apartat, la indumentària per a protecció personal que es fa servir més i amb més freqüència en un centre de treball del ram de la construcció, en funció dels riscos més corrents a què estan exposats els treballadors d'aquest sector.

1 CASC:

El casc ha de ser d'ús personal i obligat en les obres de construcció.

Ha d'estar homologat d'acord amb la norma tècnica reglamentària MT-1, Resolució de la DG de Treball de 14-12-74, BOE núm. 312 de 30-12-74.

Les característiques principals són:

- Classe N: es pot fer servir en treballs amb riscos elèctrics a tensions inferiors o iguals a 1.000 V.
- Pes: no ha d'ultrapassar els 450 g.

Els que hagin sofert impactes violents o que tinguin més de quatre anys, encara que no hagin estat utilitzats han de ser substituïts per uns altres de nous.

En casos extrems, els podran utilitzar diferents treballadors, sempre que se'n canviïn les peces interiors en contacte amb el cap.

2 CALÇAT DE SEGURETAT:

Atès que els treballadors del ram de la construcció estan sotmesos al risc d'accidents mecànics, i que hi ha la possibilitat de perforació de les soles per claus, és obligat l'ús de calçat de seguretat (botes) homologat d'acord amb la Norma tècnica reglamentària MT-5, Resolució de la DG de Treball de 31-01-80, BOE núm. 37 de 12-02-80.

Les característiques principals són:

- Classe: calçat amb puntera (la plantilla serà opcional en funció del risc de punció plantar).
- Pes: no ha d'ultrapassar els 800 g.

Quan calgui treballar en terrenys humits o es puguin rebre esquitxades d'aigua o de morter, les botes han de ser de goma. Norma tècnica reglamentària MT-27, Resolució de la DG de Treball de 03-12-81, BOE núm. 305 de 22-12-81, classe E.

3 GUANTS:

Per tal d'evitar agressions a les mans dels treballadors (dermatosi, talls, esgarrapades, picadures, etc.), cal fer servir guants. Poden ser de diferents materials, com ara:

- cotó o punt: feines lleugeres
- cuir: manipulació en general
- làtex rugós: manipulació de peces que tallin
- lona: manipulació de fustes

Per a la protecció contra els agressius químics, han d'estar homologats segons la Norma tècnica reglamentària MT-11, Resolució de la DG de Treball de 06-05-77, BOE núm. 158 de 04-07-77.

Per a feines en les quals pugui haver-hi el risc d'electrocució, cal fer servir guants homologats segons la Norma tècnica reglamentària MT-4, Resolució de la DG de Treball de 28-07-75, BOE núm. 211 de 02-11-75.

4 CINTURONS DE SEGURETAT:

Quan es treballa en un lloc alt i hi hagi perill de caigudes eventuals, és preceptiu l'ús de cinturons de seguretat homologats segons la Norma tècnica reglamentària MT-13, Resolució de la DG de Treball de 08-06-77, BOE núm. 210 de 02-09-77.

Les característiques principals són:

- Classe A: cinturó de subjecció. S'ha de fer servir quan el treballador no s'hagi de desplaçar o quan els seus desplaçaments siguin limitats. L'element amarrador ha d'estar sempre tibant per impedir la caiguda lliure.

5 PROTECTORS AUDITIUS:

Quan els treballadors estiguin en un lloc o àrea de treball amb un nivell de soroll superior als 80 dB (A), és obligatori l'ús de protectors auditius, que sempre seran d'ús individual.

Aquests protectors han d'estar homologats d'acord amb la Norma tècnica reglamentaria MT-2, Resolució de la DG de Treball de 28-01-75, BOE núm. 209 de 01-09-75.

6 PROTECTORS DE LA VISTA:

Quan els treballadors estiguin exposats a projecció de partícules, pols o fum, esquitxades de líquids i radiacions perilloses o enlluernades, hauran de protegir-se la vista amb ulleres de seguretat i/o pantalles.

Les ulleres i oculars de protecció antiimpactes han d'estar homologats d'acord amb la Norma tècnica reglamentària MT-16, Resolució de la DG de Treball de 14-06-78, BOE núm. 196 de 17-08-78, i MT-17, Resolució de la DG de Treball de 28-06-78, BOE de 09-09-78.

7 ROBA DE TREBALL:

Els treballadors de la construcció han de fer servir roba de treball, preferiblement del tipus granota, facilitada per l'empresa en les condicions fixades en el conveni col·lectiu provincial. La roba ha de ser de teixit lleuger i flexible, ajustada al cos, sense elements addicionals (bocamànigues, gires, etc.) i fàcil de netejar.

En el cas d'haver de treballar sota la pluja o en condicions d'humitat similars, se'ls entregarà roba impermeable.

11.4. Sistemes de proteccions col·lectives (spc)

Es descriu en aquest apartat les proteccions de caràcter col·lectiu, que tenen com a funció principal fer de pantalla entre el focus de possible agressió i la persona o objecte a protegir.

1 TANQUES AUTÒNOMES DE LIMITACIÓ I PROTECCIÓ:

Tindran com a mínim 100 cm d'alçària, i seran construïdes a base de tubs metàl·lics. La tanca ha de ser estable i no s'ha de poder moure ni tombar.

2 BARANES:
Les baranes envoltaran els forats verticals amb perill de caigudes de més de 2 metres.

Hauran de tenir la resistència suficient (150 kg/ml) per garantir la retenció de persones o objectes, i una alçària mínima de protecció de 90 cm, llistó intermedi i entornpeu.

3 CABLES DE SUBJECCIÓ DE CINTURÓ DE SEGURETAT (ANCORATGES):
Tindran la resistència suficient per suportar els esforços a què puguin ser sotmesos d'acord amb la seva funció protectora.

4 ESCALES DE MÀ:
Hauran d'anar proveïdes de sabates antilliscants. No es faran servir simultàniament per dues persones. La longitud depassarà en 1 metre el punt superior de desembarcament.

Tindran un ancoratge perfectament resistent a la seva part superior per tal d'evitar moviments.

Tant la pujada com la baixada per l'escala de mà es farà sempre de cara a l'escala.

12. SERVEIS DE PREVENCIÓ

1 SERVEI TÈCNIC DE SEGURETAT I SALUT:
Tots els contractistes han de tenir assessorament tècnic en seguretat i salut, propi o extern, d'acord amb el Reial decret 39/1997 sobre serveis de prevenció.

2 SERVEI MÈDIC:
Els contractistes d'aquesta obra disposaran d'un servei mèdic d'empresa, propi o mancomunat.

Tot el personal de nou ingrés a la contracta, encara que sigui eventual o autònom, haurà de passar el reconeixement mèdic prelaboral obligat. Són també obligades les revisions mèdiques anuals dels treballadors ja contractats.

13. COMITÈ DE SEGURETAT I SALUT

Es constituirà el Comitè de Seguretat i Salut quan calgui, segons la legislació vigent i allò que disposa el conveni col·lectiu provincial del sector. Es nomenarà per escrit socorrista el treballador voluntari que tingui capacitat i coneixements acreditats de primers auxilis, amb el vist-i-plau del servei mèdic. És interessant que participi en el Comitè de Seguretat i Salut.

El socorrista revisarà mensualment la farmaciola, i reposarà immediatament el que s'hagi consumit.

14. INSTAL·LACIONS DE SALUBRITAT I CONFORT

Les instal·lacions provisionals d'obra s'adaptaran, pel que fa a elements, dimensions i característiques, al que preveuen a l'especificat els articles 44 de l'Ordenança general de seguretat i higiene, i 335,336 i 337 de l'Ordenança laboral de la construcció, vidre i ceràmica.

15. CONDICIONS ECONÒMIQUES

El control econòmic de les partides que integren el pressupost de l'estudi bàsic de seguretat i salut que siguin abonables al contractista principal, serà idèntic al que s'apliqui a l'estat d'amidaments del projecte d'execució.

16. COMPLIMENT DEL RD 1627/1997 PER PART DEL PROMOTOR: COORDINADOR DE SEGURETAT I AVÍS PREVI

El promotor ha de designar un coordinador de seguretat en la fase d'execució de les obres per a que asumeixi les funcions que es defineixen en el RD 1627/1997,

El promotor ha d'efectuar un avís als Serveis Territorials de treball de la Generalitat a Lleida, abans de l'inici de les obres.

L'avís previ és redactarà d'acord amb el disposat en l'annex III del RD 1627/1997, de data 24-10-97.

17. LEGISLACIÓ ESPECÍFICA DE SEGURETAT I SALUT EN LA CONSTRUCCIÓ

- Reglamento de seguridad e higiene en el trabajo.
  Orden de 31 de enero de 1940, del Ministerio de Trabajo (BOE núm. 34, 03/02/1940)
  Reglament derogat, excepte el Cap. VII. "Andamios", per l'"Ordenanza general de seguridad e higiene en el trabajo" (Orden de 9 de marzo de 1971).

- Reglamento de seguridad e higiene en el trabajo.
  Orden de 20 de mayo de 1952, del Ministerio de Trabajo (BOE núm. 167, 15/06/1952)
  * Modificación del artículo 115. Orden de 10 de diciembre de 1953 (BOE núm. 356, 22/12/1953)

- Ordenanza de trabajo para las industrias de la construcción, vidrio y cerámica.
  Orden de 28 de agosto de 1970, del Ministerio de Trabajo (BOE núms. 213 al 216, 05, 07-09/09/1970) (C.E. - BOE núm. 249, 17/10/1970)
  * Modificación de la Ordenanza. Orden de 27 de julio de 1973 (BOE núm. 182, 31/07/1973)

- Ordenanza general de seguridad e higiene en el trabajo.
  Orden de 9 de marzo de 1971, del Ministerio de Trabajo (BOE núms. 64 y 65, 16 y 17/03/1971) (C.E. - BOE núm. 82, 06/03/1971)

- Reglamento de aparatos elevadores para obras.
  Orden de 23 de mayo de 1977, del Ministerio de Industria (BOE núm. 141, 14/06/1977) (C.E. - BOE núm. 170, 18/07/1977)
  * Modificación artículo 65. Orden de 7 de marzo de 1981 (BOE núm. 63, 14/03/1981)

- Reglamento de explosivos.
  Decreto 2114/1978, de 2 de marzo, de la Presidencia del Gobierno (BOE núm. 214, 07/09/1978)
  * Modificación. Real Decreto 829/1980, de 18 de abril (BOE núm. 109, 06/05/1980)

- Modificación de la instrucción técnica complementaria 10.3.01 "Explosivos Voladuras Especiales" del capítulo X "Explosivos" del Reglamento General de Normas Básicas de Seguridad Minera.
  Orden de 29 de julio de 1994, del Ministerio de Industria y Energía (BOE núm. 195, 16/08/1994) (C.E. - BOE núm. 260, 31/10/1994)

- Reglamento de seguridad en las máquinas.
  Real Decreto 1495/1986, de 26 de mayo, de la Presidencia del Gobierno (BOE núm. 173, 21/07/1986) (C.E. - BOE núm. 238, 04/10/1986)
  * Modificación. Real Decreto 590/1989, de 19 de mayo, del Ministerio de Relaciones con las Cortes y de la Secretaría del Gobierno (BOE núm. 132, 03/06/1989)

- * Instrucción técnica complementaria ITC-MSG-SM1. Orden de 8 de abril de 1991, del Ministerio de Relaciones con las Cortes y de la Secretaría del Gobierno (BOE núm. 87, 11/04/1991)

- * Modificación. Real Decreto 830/1991, de 24 de mayo, del Ministerio de Relaciones con las Cortes y de la Secretaría del Gobierno (BOE núm. 130, 31/05/1991)

- Infracciones y sanciones en el orden social.
  Ley 8/1988, de 7 de abril, de la Jefatura del Estado (BOE núm. 91, 15/04/1988)

- Disposiciones de aplicación de la Directiva del Consejo 84-528-CEE sobre aparatos elevadores y de manejo mecánico.
  Real Decreto 474/1988, de 30 de marzo, del Ministerio de Industria y Energía (BOE núm. 121, 20/05/1988)

- ITC-MIE-AEM2 "Grúas desmontables para obras".
  Orden de 28 de junio de 1988, del Ministerio de Industria y Energía (BOE núm. 162, 07/07/1988) (C.E. - BOE núm. 239, 05/10/1988)
  * Modificación. Orden de 16 de abril de 1990 (BOE núm. 98, 24/04/1990) (C.E. BOE núm 115, 14/05/1990)

- Se aprueba la Instrucción Técnica Complementaria ITC-MIE-AEM4 del Reglamento de Aparatos de Elevación y Manutención, referente a "grúas móviles autopropulsadas usadas".
  Real Decreto 2370/1996, de 18 de noviembre, del Ministerio de Industria y Energía (BOE núm. 24/12/1996)

- Texto Refundido de la Ley del Estatuto de los Trabajadores.
  Real Decreto-Legislativo 1/1995, de 24 de marzo, del Ministerio de Trabajo y Seguridad Social (BOE 29/03/1995)

- - Conveni col·lectiu provincial de la construcció.

- Disposiciones de aplicación de la Directiva del Consejo 89-392-CEE, relativa a la aproximación de las legislaciones de los Estados miembros sobre máquinas.
  Real Decreto 1435/1992, de 27 de noviembre, del Ministerio de Relaciones con las Cortes y de la Secretaría del Gobierno (BOE núm. 297, 11/12/1995)
  * Modificación. Real Decreto 56/1995, de 20 de enero (BOE núm. 33, 08/02/1995)
  * Relación de normas armonizadas en el ámbito del Real Decreto. Resolución de 1 de junio de 1996, del Ministerio de Industria y Energía (BOE núm. 155, 27/06/1996)

- Regulación de las condiciones para la comercialización y libre circulación intracomunitaria de los equipos de protección individual.
  Real Decreto 1407/1992, de 20 de noviembre, del Ministerio de Relaciones con las Cortes y de la Secretaría del Gobierno (BOE núm. 311, 28/12/1992) (C.E. - BOE núm. 42, 24/02/1993)
  * Modificación. Real Decreto 159/1995, de 3 de febrero, del Ministerio de la Presidencia (BOE núm. 57, 08/03/1995) (C.E. - BOE núm. 57, 08/03/1995)

- Reglamento sobre trabajos con riesgo de amianto.
  Orden de 31 de octubre de 1984, del Ministerio de Trabajo (BOE núm. 267, 07/11/1984) (C.E. - BOE núm. 280, 22/11/1984)
  * Normas complementarias. Orden de 7 de enero de 1987 (BOE núm. 13, 15/01/1987)
  * Prevención y reducción de la contaminación del medio ambiente producida por el amianto. Real Decreto 108/1991, de 1 de febrero, del Ministerio de Relaciones con las Cortes y de la Secretaría del Gobierno (BOE núm. 32, 06/02/1991) (C.E. - BOE núm. 43, 19/02/1991)

- Modificación de los artículos 2, 3 y 13 de la Orden de 31 de octubre de 1984 por la que se aprueba el Reglamento sobre trabajos con riesgo de amianto y el artículo 2 de la Orden de 7 de enero de 1987 por la que se establecen normas complementarias al citado reglamento.
  Orden de 26 de julio de 1993, del Ministerio de Trabajo y seguridad Social (BOE núm. 186, 05708/1993)

- S'estableix un certificat sobre compliment de les distàncies reglamentàries d'obres i construccions a línies elèctriques.
  Resolució de 4 de novembre de 1988, del Departament d'Indústria i Energia (DOGC núm. 1075, 30/11/1988)

- Se establecen los requisitos y datos de las comunicaciones de apertura previa o reanudación de actividades de empresas y centros de trabajo.
  Orden de 6 de mayo de 1988, del Ministerio de Trabajo y Seguridad Social (BOE núm. 117, 16/05/1988)

- Protección de los trabajadores frente a los riesgos derivados de la exposición al ruido durante el trabajo.
  Real Decreto 1316/1989, de 27 de octubre, del Ministerio de Relaciones con las Cortes y de la Secretaría del Gobierno (BOE núm. 263, 02/11/1989) (C.E. - BOE núm. 295, 09/12/1989 y núm. 126, 26/05/1990)

- Prevención de riesgos laborales.
  Ley 31/1995, de 10 de noviembre de la Jefatura del Estado (BOE núm. 269, 10/11/1995)

- Se aprueba el Reglamento de los Servicios de Prevención.
  Real Decreto 39/1997, de 17 de enero, del Ministerio de Trabajo y Asuntos Sociales (BOE núm. 27, 31/01/1996)

- Disposiciones mínimas en materia de señalización de seguridad y salud en el trabajo.
  Real Decreto 485/1997, de 14 de abril, del Ministerio de Trabajo y Asuntos Sociales (BOE núm. 97, 23/04/1997)

- Disposiciones mínimas de seguridad y salud relativas a la manipulación manual de cargas que entrañe riesgos, en particular dorsolumbares, para los trabajadores. Real Decreto 487/1997, de 14 de abril, del Ministerio de Trabajo y Asuntos Sociales (BOE núm. 97, 23/04/1997)

- Disposiciones mínimas de seguridad y salud en los lugares de trabajo. Real Decreto 486/1997, de 14 de abri, del Ministerio de Trabajo y Asuntos Sociales (BOE núm. 97, 23/04/1997)

- Protección de los trabajadores contra los riesgos relacionados con la exposición a agentes cancerígenos durante el trabajo. Real Decreto 665/1997, de 12 de mayo, del Ministerio de la Presidencia (BOE núm. 124, 24/05/1997)

- Disposiciones mínimas de seguridad y salud relativas a la utilización por los trabajadores de equipos de protección individual. Real Decreto 773/1997, de 30 de mayo, del Ministerio de la Presidencia (BOE núm. 140, 12/06/1997)

- Se establecen las disposiciones mínimas de seguridad y salud para la utilización por los trabajadores de los equipos de trabajo. Real Decreto 1215/1997, de 18 de julio, del Ministerio de la Presidencia (BOE núm. 188, 07/08/1997)

- Se aprueban las disposiciones mínimas destinadas a proteger la seguridad y la salud de los trabajadores en las actividades mineras. Real Decreto 1389/1997, de 5 de septiembre , del Ministerio de Industria y Energía (BOE núm 240, 07/10/1997)

- Se establecen disposiciones mínimas de seguridad y de salud en las obras de construcción. Real Decreto 1627/1997, de 24 de octubre, del Ministerio de la Presidencia (BOE núm. 256, 25/10/1997)

- S'aprova el model del Llibre d'incidències en obres de construcció. Ordre de 12 de gener de 1998, del Departament de Treball (DOGC núm. 2565, 27/01/1998)

Canejan, a agost 2021

L'Enginyer redactor del document,

Marc Guillén i Casal
L'Enginyer Tècnic d'Obres Públiques
Col·legiat Número 10.538
ENGINYERIA SORTEC, S.L.

Annex 2. Pla d’Obres

ÍNDEX
ANNEX 02. Pla d'Obres

1. INTRODUCCIÓ 2
2. CONDICIONANTS 2
3. PLA D'OBRES 3

1. INTRODUCCIÓ

El present annex es redacta seguint l'establert als articles 63 i 69 del Reglament General de Contractació de l'Estat (Decret 3410/75, de 25 de novembre), fent-hi constar el caràcter indicatiu que té aquesta programació.

A partir de les dades de l'annex de justificació de preus en quant a rendiment per a les unitats de les diferents partides d'obra, i dels amidaments extrets del pressupost s'elabora el pla d'obres per al projecte de "CONSTRUCCIÓ OBRA DE DRENATGE TRANSVERSAL A LA CARRETERA D'ACCÉS AL MUNICIPI I CONDICIONAMENT DE L'EQUIPAMENT PER A JOVES".

2. CONDICIONANTS

El present annex es redacta seguint l'establer als articles 63 i 69 del Reglament General de Contractació de l'Estat (Decret 3410/75, de 25 de novembre), fent-hi constar el caràcter indicatiu que té aquesta programació.

S'acompanya el diagrama de barres amb la programació de les obres i el termini d'execució del projecte, que serà de **DOS (2) mesos**.

L'obtenció del termini total d'execució de les obres definides en aquest projecte, s'han basat en les següents premisses :

- ✓ El conjunt de les obres s'ha ordenat en unitats o grups d'unitats.
- ✓ Els rendiments que s'han utilitzat són els indicats en la justificació de preus, o un múltiple dels mateixos.
- ✓ S'han considerat jornades de vuit (8) hores i mesos de vint-i-dos (22) dies laborables.

El diagrama s'ha programat tenint com activitats les zones d'obra més importants.

3. PLA D'OBRES

	MES 1				MES 2			
ACTUACIÓ	SET 1	SET 2	SET 3	SET 4	SET 5	SET 6	SET 7	SET 8
OBRA DE DRENATGE								
OBRA DE DRENATGE PK 2+700								
OBRA DE DRENATGE PK 1+900								
CONDICIONAMENT EQUIPAMENT PER A JOVES								
LOCAL SOCIAL								
PARC JOVES								
SEGURETAT I SALUT								

Annex 3. Gestió de Residus

ÍNDEX
Annex 03. Pla d'Obres

1. **OBJECTE** 2
2. **ESTIMACIÓ I TIPOLOGIA DELS RESIDUS** 2
3. **MESURES PER LA PREVENCIÓ DE RESIDUS A L'OBRA** 2
4. **OPERACIONS DE GESTIÓ DE RESIDUS** 3
5. **PLEC DE CONDICIONS** 6
6. **PRESSUPOST** 6
7. **MARC LEGISLATIU** 6

1. OBJECTE

El present estudi de gestió de residus del projecte que porta per títol "CONSTRUCCIÓ OBRA DE DRENATGE TRANSVERSAL A LA CARRETERA D'ACCÉS AL MUNICIPI I CONDICIONAMENT DE L'EQUIPAMENT PER A JOVES", té com objectiu fer una previsió dels residus que es generaran durant l'execució de les obres i la gestió que es realitzarà amb aquests residus; d'acord amb les exigències de la normativa més recent, autonòmica, catalana i estatal.

2. ESTIMACIÓ I TIPOLOGIA DELS RESIDUS

L'estimació i tipologia dels residus està relacionada amb la naturalesa dels residus i amb la quantitat que es preveu generar per poder planificar la seva correcta gestió.

Taula: Definició de la tipologia i l'estimació dels residus de construcció.

OBRA DE DRENATGE TRANSVERSAL I EQUIPAMENT PER A JOVES				
Materials	**Tipologia**[2] *Inert, No Especial, Especial*	**Pes** (Tones)	**Densitat** (entre 1,5% i 0,5%)	**Volum** (m³ de residus)
170302 (barreges bituminoses diferents de les barreges especificades en el codi 170301*)	No Especial	0	1,30	0
170504 (terres i pedres diferents dels especificats en el codi 170503*)	Inert	20,5	1,50	13,33
170405 (ferro i acer)	No Especial	3	1,50	2
170201 Fusta	No Especial	0	0,60	0
170203 (plàstic)	No Especial	0	0,90	0
170101 Formigó	Inert	30	1,50	20
160504 Aerosols	Especial	0	0,50	0
Total (³)		**53,5**		**35,33**

[2] Tipologia de residus, d'acord amb la tipologia d'abocadors.
[3] Excepte els residus Especials.
[*] Els quals contenen substàncies perilloses.

3. MESURES PER LA PREVENCIÓ DE RESIDUS A L'OBRA

A continuació s'identifiquen totes aquelles accions de minimització a tenir en consideració en el projecte, per tal, de prevenir la generació de residus de la construcció i demolició durant la fase d'obra o de reduir-ne la seva producció.

Tot seguit s'adjunta la fitxa amb les accions de minimització i prevenció, per una millor gestió de residus:

Taula: Accions de minimització i prevenció des de la fase de projecte

ACCIONS DE MINIMITZACIÓ I PREVENCIÓ DES DE LA FASE DE PROJECTE		SI	NO
1	S'ha programat el volum de terres excavades per minimitzar els sobrants de terra i per utilitzar-los al mateix emplaçament?	X	
2	Els sistemes constructius són sistemes industrialitzats i prefabricats que es munten a obra sense gairebé generar residus?		X
4	S'empren sistemes d'encofrat reutilitzables?	X	
5	S'ha detectat aquelles partides que poden admetre materials reutilitzats de la pròpia obra. La reutilització dels materials en la pròpia obra, fa que perdin la consideració de residus, cal reutilitzar aquells materials que continguin unes característiques físiques/químiques adequades i regulades en el Plec de Prescripcions Tècniques.	X	

4. OPERACIONS DE GESTIÓ DE RESIDUS

Una obra té dos tipus de gestió, la de dins de l'obra i la de fora de l'obra.

Es recomana que la gestió mínima de separació selectiva per a les obres d'adequació d'espais públics estigui formada per la segregació dels residus Inerts, dels No Especials i dels Especials (aquests sempre han d'anar separats de la resta).

Es recomana que es realitzi una classificació en origen, ja que un contenidor que surt de l'obra amb residus heterogenis té menys opcions de ser valoritzat que un de net, carregat amb un residu homogeni que pot ser transportat directament cap a una central de reciclatge o, fins i tot, si compleix amb les característiques físico-químiques exigides, reutilitzat (en els cas de la runa neta) a mateixa obra on s'ha produït.

Quan no sigui viable la classificació selectiva en origen (a la mateixa obra) és obligatori derivar els residus barrejats (inerts i no especials) cap a instal·lacions on es faci un tractament previ i des d'on el residu pugui ser finalment tramés a un gestor autoritzat per la seva valorització o, en el cas més desfavorable, cap a l'abocament a dipòsit controlat.

En el cas d'aquest espai, es realitzarà una classificació en obra dels residus, els quals es col·locaran en diferents contenidors. Aquests estaran identificats amb una senyalització que indiqui quins residus ha de contindre cada recipient.

El resum de la gestió de residus dins de l'obra s'adjunta seguidament:

RESUM DE LA GESTIÓ DELS RESIDUS DINS DE L'OBRA		
	INERTS	**Residus admesos**: ceràmica, formigó, pedres, etc. CODIS CER: 170107, 170504, etc. (Codis admesos en els dipòsits de terres i runes)
	NO ESPECIALS BARREJATS	**Residus admesos**: fusta, metall, plàstic, paper i cartró, cartró - guix, etc. CODIS CER: 170201, 170407, 150101, 170203, 170401, etc. (Codis admesos en dipòsits de residus No Especials). Aquest símbol identifica als residus No Especials barrejats, no obstant, en cas d'optar per una separació selectiva més exigent, caldria un cartell específic per a cada tipus de residu: **Fusta** 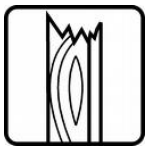 **Ferralla** **Paper i cartró** **Plàstic** **Cables elèctrics**
	ESPECIALS	CODIS CER: (els codis dependran dels tipus de residus). Aquest símbol identifica als residus Especials de manera genèrica i pot servir per senyalitzar la zona d'aplec habilitada pels residus Especials, no obstant, a l'hora d'emmagatzemar-los cal tenir en compte els símbols de perillositat que identifiquen a cadascun i senyalitzar els bidons o contenidors d'acord amb la legislació de residus Especials.
RESUM DE LA GESTIÓ DELS RESIDUS DINS DE L'OBRA		
1. Separació segons tipologia	**GENERAL**	Especificar el tipus de separació selectiva prevista per tal de preveure un espai a l'obra. Cal recordar que, segons el RD 105/2008, d'1 de febrer, s'ha de preveure una separació en obra de les següents fraccions, quan de forma individualitzada per cadascuna d'elles, la quantitat prevista de generació per al total de l'obra superi les següents quantitats indicades a continuació. ☐ Formigó: 80 T ☐ Maons, teules, ceràmics: 40 T ☐ Metall: 2 T ☐ Fusta: 1 T ☐ Vidre: 1 T ☐ Plàstic: 0,5 T ☐ Paper i Cartró: 0,5 T

	ESPECIALS	☐ Zona habilitada pels Residus Especials (amb tants bidons com calgui) La legislació de Residus Especials obliga a tenir una zona adequada per l'emmagatzematge d'aquest tipus de residu. Entre d'altres recomanacions, es destaquen les següents: - No tenir-los emmagatzemats a l'obra més de 6 mesos. - El contenidor de residus especials haurà de situar-se en un lloc pla i fora del trànsit habitual de la maquinària d'obra, per tal d'evitar vessaments accidentals. - Senyalitzar correctament els diferents contenidors on s'hagin de situar els envasos dels productes Especials, tenint en compte les incompatibilitats segons els símbols de perillositat representats en les etiquetes. - Tapar els contenidors i protegir-los de la pluja, la radiació, etc. - Emmagatzemar els bidons que contenen líquids perillosos (olis, desencofrant, etc.) en posició vertical i sobre cubetes de retenció de líquids per tal d'evitar fuites. - Impermeabilitzar el terra on se situïn els contenidors de residus especials.
	INERTS	☐ Contenidor per Inerts barrejats ☑ Contenidor per Inerts Formigó ☐ Contenidor per Inerts Ceràmica ☐ Contenidor per a altres inerts ☑ Contenidor o zona d'aplec per terres que van a abocador
	NO ESPECIALS	☐ contenidor per metall ☐ contenidor per fusta ☐ contenidor de plàstic ☐ contenidor de paper i cartró ☐ contenidor per la resta de residus No Especials barrejats ☑ contenidor per TOTS els residus No Especials barrejats
	INERTS + NO ESPECIALS	☐ contenidor amb Inerts i No Especials barrejats (**) *(**) Només quan sigui tècnicament inviable. En aquest cas, derivar-ho cap a un gestor que li faci un tractament previ.*
2. Reciclatge de residus petris inerts en la pròpia obra		Indicar, si s'escau, la quantitat de residus petris que es preveu matxucar a l'obra per reutilitzar, posteriorment, en el mateix emplaçament. Quantitat de residus que es preveu reciclar i que s'evita portar a abocador. Quantitat d'àrid matxucat resultant: *(cal tenir en compte que l'àrid resultant, una vegada matxucat serà, aproximadament, un 30% menor al volum inicial de residus petris)* (kg): 0 (m3): 0
3. Senyalització dels contenidors		Els contenidors s'hauran de senyalitzar en funció del tipus de residu que continguin, d'acord amb la separació selectiva prevista.

Les opcions externes de gestió són:

RESUM DE LA GESTIÓ DELS RESIDUS FORA DE L'OBRA						
4. Destí dels residus segons tipologia		Identificar els recicladors, plantes de transferència o dipòsits propers a l'entorn de l'obra on es proposa gestionar els residus de la construcció:				
	Inerts	**Quant. estimada**		**Gestor**		**Observacions**
		Tones	*m3*	*Codi*	*Nom*	
	Reciclatge					
	☐ Planta de transferència					
	☐ Planta de selecció					
	☑ Dipòsit	50,5	33,33			

	Residus No Especials	Quant. estimada		Gestor		Observacions
		Tones	*m3*	*Codi*	*Nom*	
	Reciclatge:					
	☐ Reciclatge de metall	3	2			
	☐ Reciclatge de fusta					
	☐ Reciclatge de plàstic					
	☐ Reciclatge paper-cartó					
	☐ Reciclatge altres					
	☐ Planta de transferència					
	☐ Planta de selecció					
	☐ Dipòsit MBC					
	Residus Especials	**Quant. estimada**		**Gestor**		**Observacions**
		Tones	*m3*	*Codi*	*Nom*	
	☐ Instal·lació de gestió de residus especials					

5. PLEC DE CONDICIONS

Figura en el present projecte el plec de condicions de totes les operacions que conformen l'enderroc de l'obra, el transport i la gestió dels residus.

6. PRESSUPOST

El pressupost que s'ha previst per la gestió dels residus es considera inclòs en els preus de les unitats d'obra.

Concretament s'ha tingut en compte el transport de runes i la deposició controlada en abocador per una quantitat de 35,33 m3 entre residus inerts i no especials.

7. MARC LEGISLATIU

A continuació es llista un resum de les principals Normatives d'aplicació en aquesta Guia:

- Reial Decret 105/2008, de 1 de febrer, per el que se regula la producció i gestió dels residus de construcció i enderroc.
- Reial Decret 21/2006, de 14 de febrer, pel qual es regula l'adopció de criteris ambientals i d'ecoeficiència en els edificis.
- Reial Decret 396/2006, de 31 de Març, pel qual s'estableixen les disposicions mínimes de seguretat i salut aplicables als treballs amb risc d'exposició a l'amiant. («BOE» 86, d'11-4-2006.)

- Ordre MAM/304/2002, de 8 de febrer, per la qual es publiquen les operacions de valorització i eliminació de residus i la llista europea de residus.
- Decret 201/1994, de 26 de juliol, modificat pel Decret 161/2001, de 12 de juny, regulador dels enderrocs i altres residus de la construcció.
- Reial Decret 833/1988, pel que s'aprova el Reglament per a l'execució de la Llei 20/1986, Bàsica de Residus Tòxics i Perillosos.
- Llei 15/2003, de modificació de la Llei 6/199, reguladora dels residus.
- Plan Nacional de residuos de la construcción y demolición (PNRCD) 2001-2006
- Ley 10/98, de 21 de abril, de residuos .

Canejan, a agost de 2021

L'Enginyer Redactor del Projecte,

Marc Guillen Casal
Enginyeria Sortec, SL
Col·legiat Número 10.538
ENGINYERIA SORTEC, S.L.

Annex 4. Justificació de preus

JUSTIFICACIÓ DE PREUS

MA D'OBRA

CODI	UA	DESCRIPCIÓ	PREU	
A0112000	h	Cap de colla	23,29000	€
A0121000	h	Oficial 1a	18,93000	€
A0122000	h	Oficial 1a paleta	23,38000	€
A0123000	h	Oficial 1a encofrador	23,38000	€
A0124000	h	Oficial 1a ferrallista	14,00000	€
A012M000	h	Oficial 1a muntador	24,16000	€
A012N000	h	Oficial 1a d'obra pública	18,93000	€
A012P000	h	Oficial 1a jardiner	28,01000	€
A0133000	h	Ajudant encofrador	20,76000	€
A0134000	h	Ajudant ferrallista	21,31000	€
A013M000	h	Ajudant muntador	20,76000	€
A013P000	h	Ajudant jardiner	24,86000	€
A0140000	h	Manobre	16,14000	€
A0150000	h	Manobre especialista	16,76000	€

JUSTIFICACIÓ DE PREUS

MAQUINÀRIA

CODI	UA	DESCRIPCIÓ	PREU	
C1101200	h	Compressor amb dos martells pneumàtics	15,65000	€
C1102341	h	Pala excavadora giratoria sobre pneumàtics de 15 a 20 t, amb martell trencador	96,49000	€
C1105A00	h	Retroexcavadora amb martell trencador	64,48000	€
C110U015	h	Retroexcavadora de 74 hp, amb martell de 200 kg a 400 kg	58,02000	€
C110U025	h	Retroexcavadora de 95 hp, amb martell de 800 kg a 1500 kg	72,67000	€
C110U075	h	Equip de màquina de serra de disc de diamant per a tallar	17,23000	€
C13113C0	h	Pala carregadora sobre cadenes de 18 a 25 t	137,04000	€
C1311430	h	Pala carregadora sobre pneumàtics de 8 a 14 t	73,05000	€
C1311440	h	Pala carregadora sobre pneumàtics de 15 a 20 t	99,60000	€
C1312350	h	Pala excavadora giratoria sobre pneumàtics de 21 a 25 t	99,87000	€
C13124C0	h	Pala excavadora giratoria sobre cadenes de 31 a 40 t	149,16000	€
C1313330	h	Retroexcavadora sobre pneumàtics de 8 a 10 t	57,21000	€
C131U001	h	Pala carregadora de 170 hp, tipus CAT-950 o equivalent	68,52000	€
C131U028	h	Retroexcavadora de 95 hp, tipus CAT-446 o equivalent	58,54000	€
C13350A0	h	Corró vibratori autopropulsat, de 10 a 12 t	60,20000	€
C13350C0	h	Corró vibratori autopropulsat, de 12 a 14 t	67,39000	€
C133U001	h	Motoanivelladora de 125 hp	56,68000	€
C133U070	h	Picó vibrant dúplex de 1300 kg	12,86000	€
C1501700	h	Camió per a transport de 7 t	32,21000	€
C1501800	h	Camió per a transport de 12 t	43,15000	€
C15019U0	h	Camió de 250 hp, de 20 t (9,6 m3)	51,37000	€
C1502E00	h	Camió cisterna de 8 m3	47,76000	€
C1502U10	h	Camió cisterna de 6000 l	40,01000	€
C1503000	h	Camió grua	51,05000	€
C1503U10	h	Camió grua de 5 t	41,71000	€
C150GU10	h	Grua autopropulsada de 12 t	54,58000	€
C150U004	h	Furgoneta de 3500 kg	7,81000	€
C1700006	h	Vibrador intern de formigó	2,01000	€
C1701100	h	Camió amb bomba de formigonar	155,18000	€
C1702D00	h	Camió cisterna per a reg asfàltic	28,13000	€
C1709A00	h	Estenedora per a paviments de formigó	78,03000	€
C1709B00	h	Estenedora per a paviments de mescla bituminosa	53,72000	€
C170D0A0	h	Corró vibratori per a formigons i betums autopropulsat pneumàtic	61,61000	€
C170H000	h	Màquina tallajunts amb disc de diamant per a paviment	9,86000	€
C17A20Q0	h	Planta de formigó per a 60 m3/h	91,69000	€
C1B0AU05	h	Màquina per a clavar muntants metàl·lics	30,40000	€
C2005000	h	Regle vibratori	4,41000	€
C200PU00	h	Equip i elements auxiliars per a soldadura elèctrica	3,19000	€
CZ11U000	h	Grup electrògen de 45/60 kVA, amb consums inclosos	5,38000	€
CZ12U00A	h	Compressor portàtil de 7/10 m3/min de cabal	17,76000	€

MATERIALS

CODI	UA	DESCRIPCIÓ	PREU	
B0111000	m3	Aigua	1,88000	€
B0312010	t	Sorra de pedrera de pedra granítica per a formigons	17,80000	€
B0330020	t	Grava de pedrera, per a drens	17,87000	€
B0332Q10	t	Grava de pedrera de pedra granítica, de grandària màxima 20 mm, per a formigons	18,87000	€
B03DU005	m3	Classificació i aportació de terra per a rebliments localitzats, procedent de la pròpia obra	0,39000	€
B0441700	t	Bloc de pedra per a formació d'esculleres de pedra granítica de 400 a 800 kg de pes	14,22000	€
B051A302	t	Ciment putzolànic CEM IV/B 32,5 N segons UNE-EN 197-1, a granel	104,18000	€
B0552460	kg	Emulsió bituminosa catiònica amb un 50% de betum asfàltic, per a reg d'imprimació tipus C50BF4 IMP amb un contingut de fluidificant >3%, segons UNE-EN 13808	0,24000	€
B060U310	m3	Formigó HM-20, consistència plàstica i granulat màxim 20 mm, inclòs transport a l'obra	77,65000	€
B060U430	m3	Formigó HA-25, consistència plàstica i granulat màxim 20 mm, inclòs transport a l'obra	82,02000	€
B064300B	m3	Formigó HM-20/B/20/I de consistència tova, grandària màxima del granulat 20 mm, amb >= 200 kg/m3 de ciment, apte per a classe d'exposició I	68,36000	€
B064E35C	m3	Formigó HM-30/P/20/I+F de consistència plàstica, grandària màxima del granulat 20 mm, amb >= 300 kg/m3 de ciment, apte per a classe d'exposició I+F	74,93000	€
B065E81B	m3	Formigó HA-30/B/20/IIa+Qa de consistència tova, grandària màxima del granulat 20 mm, amb >= 325 kg/m3 de ciment, apte per a classe d'exposició IIa+Qa	81,91000	€
B065ED0B	m3	Formigó HA-30/B/20/IIb de consistència tova, grandària màxima del granulat 20 mm, amb >= 300 kg/m3 de ciment, apte per a classe d'exposició IIb	74,21000	€
B071U001	m3	Morter M-80	68,43000	€
B071UC01	m3	Morter M-80	89,99000	€
B0815020	kg	Additiu inhibidor d'adormiment per a formigó, segons la norma UNE-EN 934-2	1,82000	€
B0A14200	kg	Filferro recuit de diàmetre 1,3 mm	1,09000	€
B0A31000	kg	Clau acer	1,53000	€
B0B2A000	kg	Acer en barres corrugades B500S de límit elàstic >= 500 N/mm2	1,40000	€
B0B2U002	kg	Acer corrugat B 500 S en barres	0,56000	€
B0B34254	m2	Malla electrosoldada de barres corrugades d'acer ME 20x20 cm D:6-6 mm 6x2,2 m B500SD UNE-EN 10080	1,77000	€
B0D21030	m	Tauló de fusta de pi per a 10 usos	0,43000	€
B0D31000	m3	Llata de fusta de pi	227,13000	€
B0D625A0	cu	Puntal metàl·lic i telescòpic per a 3 m d'alçària i 150 usos	9,37000	€
B0D629A0	cu	Puntal metàl·lic i telescòpic per a 5 m d'alçària i 150 usos	22,49000	€
B0D71120	m2	Tauler elaborat amb fusta de pi, de 22 mm de gruix, per a 5 usos	2,57000	€
B0D7U002	M2	Amortització de tauler de fusta de pi de 22 mm, per a 10 usos	1,12000	€
B0D81550	m2	Plafó metàl·lic de 50x200 cm per a 20 usos	3,09000	€
B0DZA000	l	Desencofrant	3,09000	€
B0DZP500	u	Part proporcional d'elements auxiliars per a plafons metàl·lics, de 50x200 cm	0,52000	€
B7B111F0	m2	Geotèxtil format per feltre de polipropilè no teixit, lligat mecànicament de 200 a 250 g/m2	1,69000	€
B9H112E1	t	Mescla bituminosa contínua en calent tipus AC 16 surf BC 50/70 D, amb betum millorat amb cautxú, de granulometria densa per a capa de trànsit i granulat granític. Iinclòs el trasbordament de banyera a dúmper a l'inici de les obres.	79,00000	€
BBM11202	u	Placa triangular per a senyals de trànsit, d'acer galvanitzat i pintat, de 90 cm de costat, acabada amb làmina retrorreflectora classe RA1	51,54000	€
BBM2U603	m	Part proporcional de separador, pal tubular de 120 mm, elements de fixació, material auxiliar i captafars per a muntatge de barrera metàl·lica simple, tipus BMSNA4/T, amb tanca de secció doble ona recuperada de la pròpia obra	12,74000	€
BD5A2D00	m	Tub circular ranurat de paret simple de PVC i 125 mm de diàmetre	2,37000	€

JUSTIFICACIÓ DE PREUS

MATERIALS

CODI	UA	DESCRIPCIÓ	PREU	
BD5ZUC02	m	Marc i reixa de fosa dúctil, per una llum de 50 cm i per a 40 t de càrrega de ruptura	155,91000	€
BD7JQ140	m	Tub de paret estructurada, amb paret interna llisa i externa corrugada, de polietilè HDPE, tipus B, àrea aplicació U, de diàmetre nominal exterior 630 mm, de rigidesa anular SN 4 kN/m2, segons la norma UNE-EN 13476-3	38,99000	€

JUSTIFICACIÓ DE PREUS

ELEMENTS COMPOSTOS

CODI	UA	DESCRIPCIÓ						PREU
D054YGPK	m3	Formigó compactat RTB-3,3, de consistència seca amb ciment CEM IV/B 32,5 N, additiu inhibidor d'adormiment i granulat de pedra granítica de grandària màxima 20 mm, elaborat a l'obra amb planta formigonera de 60 m3/h	Rend.: 1,000				80,65000	€
			Unitats		Preu	Parcial		Import
Ma d'obra								
A0150000	h	Manobre especialista	0,250	/R x	16,76000	= 4,19000		
				Subtotal:		4,19000		4,19000
Maquinària								
C1311440	h	Pala carregadora sobre pneumàtics de 15 a 20 t	0,016	/R x	99,60000	= 1,59360		
C17A20Q0	h	Planta de formigó per a 60 m3/h	0,017	/R x	91,69000	= 1,55873		
				Subtotal:		3,15233		3,15233
Materials								
B0111000	m3	Aigua	0,105	x	1,88000	= 0,19740		
B0312010	t	Sorra de pedrera de pedra granítica per a formigons	0,750	x	17,80000	= 13,35000		
B0332Q10	t	Grava de pedrera de pedra granítica, de grandària màxima 20 mm, per a formigons	1,200	x	18,87000	= 22,64400		
B051A302	t	Ciment putzolànic CEM IV/B 32,5 N segons UNE-EN 197-1, a granel	0,300	x	104,18000	= 31,25400		
B0815020	kg	Additiu inhibidor d'adormiment per a formigó, segons la norma UNE-EN 934-2	3,200	x	1,82000	= 5,82400		
				Subtotal:		73,26940		73,26940
			DESPESES AUXILIARS		1,00 %			0,04190
			COST DIRECTE					80,65363
			COST EXECUCIÓ MATERIAL					80,65363
D0B2A100	kg	Acer en barres corrugades elaborat a l'obra i manipulat a taller B500S, de límit elàstic >= 500 N/mm2	Rend.: 1,000				1,66000	€
			Unitats		Preu	Parcial		Import
Ma d'obra								
A0124000	h	Oficial 1a ferrallista	0,005	/R x	14,00000	= 0,07000		
A0134000	h	Ajudant ferrallista	0,005	/R x	21,31000	= 0,10655		
				Subtotal:		0,17655		0,17655
Materials								
B0A14200	kg	Filferro recuit de diàmetre 1,3 mm	0,0102	x	1,09000	= 0,01112		
B0B2A000	kg	Acer en barres corrugades B500S de límit elàstic >= 500 N/mm2	1,050	x	1,40000	= 1,47000		
				Subtotal:		1,48112		1,48112
			DESPESES AUXILIARS		1,00 %			0,00177
			COST DIRECTE					1,65944
			COST EXECUCIÓ MATERIAL					1,65944

JUSTIFICACIÓ DE PREUS

PARTIDES D'OBRA

NÚM	CODI	UA	DESCRIPCIÓ						PREU
P-1	E2214826	m3	Excavació per a rebaix en roca de resistència a la compressió mitja (25 a 50 MPa), realitzada amb pala excavadora amb martell trencador i càrrega indirecta sobre camió. Inclou sobrepreu per la part de treballs a executar de forma manual.	Rend.: 0,218				102,10	€
				Unitats		Preu	Parcial		Import
Maquinària									
	C1102341	h	Pala excavadora giratoria sobre pneumàtics de 15 a 20 t, amb martell trencador	0,177	/R x	96,49000	= 78,34280		
	C1311440	h	Pala carregadora sobre pneumàtics de 15 a 20 t	0,052	/R x	99,60000	= 23,75780		
					Subtotal:		102,10060	102,10060	
			COST DIRECTE					102,10060	
			DESPESES INDIRECTES			0,00 %		0,00000	
			COST EXECUCIÓ MATERIAL					102,10060	
P-2	E31B3000	kg	Armadura de rases i pous AP500 S d'acer en barres corrugades B500S de límit elàstic >= 500 N/mm2	Rend.: 0,831				1,98	€
				Unitats		Preu	Parcial		Import
Ma d'obra									
	A0134000	h	Ajudant ferrallista	0,008	/R x	21,31000	= 0,20515		
	A0124000	h	Oficial 1a ferrallista	0,006	/R x	14,00000	= 0,10108		
					Subtotal:		0,30623	0,30623	
Materials									
	B0A14200	kg	Filferro recuit de diàmetre 1,3 mm	0,0051	x	1,09000	= 0,00556		
					Subtotal:		0,00556	0,00556	
	D0B2A100	kg	Acer en barres corrugades elaborat a l'obra i manipulat a taller B500S, de límit elàstic >= 500 N/mm2	1,0001	x	1,65944	= 1,65961		
					Subtotal:		1,66517	1,66517	
			DESPESES AUXILIARS			1,50 %		0,00459	
			COST DIRECTE					1,97599	
			DESPESES INDIRECTES			0,00 %		0,00000	
			COST EXECUCIÓ MATERIAL					1,97599	
P-3	E32529H4	m3	Formigó per a murs de contenció de 6 m d'alçària com a màxim, HA-30/B/20/IIa+Qa de consistència tova i grandària màxima del granulat 20 mm i abocat amb bomba. Inclou sobrepreu per la part de treballs a executar de forma manual.	Rend.: 0,220				200,15	€
				Unitats		Preu	Parcial		Import
Ma d'obra									
	A0122000	h	Oficial 1a paleta	0,072	/R x	23,38000	= 7,65164		
	A0140000	h	Manobre	0,288	/R x	16,14000	= 21,12873		
					Subtotal:		28,78037	28,78037	
Maquinària									
	C1701100	h	Camió amb bomba de formigonar	0,120	/R x	155,18000	= 84,64364		

PARTIDES D'OBRA

NÚM	CODI	UA	DESCRIPCIÓ						PREU
					Subtotal:		84,64364		84,64364
Materials									
	B065E81B	m3	Formigó HA-30/B/20/IIa+Qa de consistència tova, grandària màxima del granulat 20 mm, amb >= 325 kg/m3 de ciment, apte per a classe d'exposició IIa+Qa	1,050	x 81,91000	=	86,00550		
					Subtotal:		86,00550		86,00550
				DESPESES AUXILIARS		2,50 %			0,71951
				COST DIRECTE					200,14902
				DESPESES INDIRECTES		0,00 %			0,00000
				COST EXECUCIÓ MATERIAL					200,14902
P-4	E32D2126	m2	Muntatge i desmuntatge d'una cara d'encofrat amb plafó metàl·lic de 200x50 cm, per a murs de contenció de base rectilínia encofrats a una cara, d'una alçària <= 6 m, per a deixar el formigó vist. Inclou sobrepreu per la part de treballs a executar de forma manual. Inclou sobrepreu per la part de treballs a executar de forma manual.	Rend.: 0,767					45,00 €
				Unitats	Preu		Parcial		Import
Ma d'obra									
	A0133000	h	Ajudant encofrador	0,669	/R x 20,76000	=	18,10748		
	A0123000	h	Oficial 1a encofrador	0,669	/R x 23,38000	=	20,39272		
					Subtotal:		38,50020		38,50020
Materials									
	B0DZA000	l	Desencofrant	0,100	x 3,09000	=	0,30900		
	B0D81550	m2	Plafó metàl·lic de 50x200 cm per a 20 usos	1,092	x 3,09000	=	3,37428		
	B0D629A0	cu	Puntal metàl·lic i telescòpic per a 5 m d'alçària i 150 usos	0,0101	x 22,49000	=	0,22715		
	B0D625A0	cu	Puntal metàl·lic i telescòpic per a 3 m d'alçària i 150 usos	0,0101	x 9,37000	=	0,09464		
	B0D21030	m	Tauló de fusta de pi per a 10 usos	1,9998	x 0,43000	=	0,85991		
	B0A31000	kg	Clau acer	0,1007	x 1,53000	=	0,15407		
	B0DZP500	u	Part proporcional d'elements auxiliars per a plafons metàl·lics, de 50x200 cm	1,000	x 0,52000	=	0,52000		
					Subtotal:		5,53905		5,53905
				DESPESES AUXILIARS		2,50 %			0,96251
				COST DIRECTE					45,00176
				DESPESES INDIRECTES		0,00 %			0,00000
				COST EXECUCIÓ MATERIAL					45,00176
P-5	F21B1201	m	Desmuntatge de barrera de seguretat flexible i demolició d'ancoratges clavats a terra i situats cada 4 m, amb mitjans mecànics i càrrega sobre camió	Rend.: 0,883					6,32 €
				Unitats	Preu		Parcial		Import
Ma d'obra									
	A0121000	h	Oficial 1a	0,050	/R x 18,93000	=	1,07191		
	A0140000	h	Manobre	0,160	/R x 16,14000	=	2,92458		
					Subtotal:		3,99649		3,99649

PARTIDES D'OBRA

NÚM	CODI	UA	DESCRIPCIÓ						PREU
Maquinària									
	C1312350	h	Pala excavadora giratoria sobre pneumàtics de 21 a 25 t	0,020	/R x	99,87000	=	2,26206	
					Subtotal:			2,26206	2,26206
			DESPESES AUXILIARS			1,50	%		0,05995
			COST DIRECTE						6,31850
			DESPESES INDIRECTES			0,00	%		0,00000
			COST EXECUCIÓ MATERIAL						6,31850
P-6	F22113L2	m2	Neteja i esbrossada del terreny realitzada amb pala carregadora i càrrega mecànica sobre camió. Inclou sobrepreu per la part de treballs a executar de forma manual.	Rend.: 1,000					0,60 €
				Unitats		Preu		Parcial	Import
Maquinària									
	C1311440	h	Pala carregadora sobre pneumàtics de 15 a 20 t	0,006	/R x	99,60000	=	0,59760	
					Subtotal:			0,59760	0,59760
			COST DIRECTE						0,59760
			DESPESES INDIRECTES			0,00	%		0,00000
			COST EXECUCIÓ MATERIAL						0,59760
P-7	F9J12E60	m2	Reg d'imprimació amb emulsió bituminosa catiònica tipus C50BF4 IMP, amb dotació 1,2 kg/m2	Rend.: 1,000					0,45 €
				Unitats		Preu		Parcial	Import
Ma d'obra									
	A0150000	h	Manobre especialista	0,0035	/R x	16,76000	=	0,05866	
					Subtotal:			0,05866	0,05866
Maquinària									
	C1702D00	h	Camió cisterna per a reg asfàltic	0,0035	/R x	28,13000	=	0,09846	
					Subtotal:			0,09846	0,09846
Materials									
	B0552460	kg	Emulsió bituminosa catiònica amb un 50% de betum asfàltic, per a reg d'imprimació tipus C50BF4 IMP amb un contingut de fluidificant >3%, segons UNE-EN 13808	1,200	x	0,24000	=	0,28800	
					Subtotal:			0,28800	0,28800
			DESPESES AUXILIARS			1,50	%		0,00088
			COST DIRECTE						0,44600
			DESPESES INDIRECTES			0,00	%		0,00000
			COST EXECUCIÓ MATERIAL						0,44600
P-8	FD5A3744	m	Rasa de drenatge del terreny, per a recollir aigües freàtiques, de 60x80 cm, amb tub de PVC per a drenatges de 125 mm de diàmetre, circular i de paret simple, amb excavació mecànica, reblert de la rasa amb 100% de grava embolcallada amb geotèxtil, i càrrega de les terres sobrants sobre camió o contenidor	Rend.: 0,319					49,97 €

PARTIDES D'OBRA

NÚM	CODI	UA	DESCRIPCIÓ						PREU
				Unitats		Preu		Parcial	Import
Ma d'obra									
	A013P000	h	Ajudant jardiner	0,112	/R x	24,86000	=	8,72828	
	A012P000	h	Oficial 1a jardiner	0,090	/R x	28,01000	=	7,90251	
					Subtotal:			16,63079	16,63079
Maquinària									
	C1313330	h	Retroexcavadora sobre pneumàtics de 8 a 10 t	0,0232	/R x	57,21000	=	4,16073	
	C1501700	h	Camió per a transport de 7 t	0,0144	/R x	32,21000	=	1,45399	
					Subtotal:			5,61472	5,61472
Materials									
	BD5A2D00	m	Tub circular ranurat de paret simple de PVC i 125 mm de diàmetre	1,050	x	2,37000	=	2,48850	
	B7B111F0	m2	Geotèxtil format per feltre de polipropilè no teixit, lligat mecànicament de 200 a 250 g/m2	3,150	x	1,69000	=	5,32350	
	B0330020	t	Grava de pedrera, per a drens	1,091	x	17,87000	=	19,49617	
					Subtotal:			27,30817	27,30817
				DESPESES AUXILIARS		2,50	%		0,41577
				COST DIRECTE					49,96945
				DESPESES INDIRECTES		0,00	%		0,00000
				COST EXECUCIÓ MATERIAL					49,96945
P-9	G2135123	m3	Enderroc de mur de contenció de pedra, amb compressor i càrrega manual i mecànica de runa sobre camió. Inclou sobrepreu per la part de treballs a executar de forma manual.	Rend.: 0,489					51,22 €
				Unitats		Preu		Parcial	Import
Ma d'obra									
	A0140000	h	Manobre	0,500	/R x	16,14000	=	16,50307	
	A0150000	h	Manobre especialista	0,400	/R x	16,76000	=	13,70961	
					Subtotal:			30,21268	30,21268
Maquinària									
	C1101200	h	Compressor amb dos martells pneumàtics	0,200	/R x	15,65000	=	6,40082	
	C1313330	h	Retroexcavadora sobre pneumàtics de 8 a 10 t	0,121	/R x	57,21000	=	14,15626	
					Subtotal:			20,55708	20,55708
				DESPESES AUXILIARS		1,50	%		0,45319
				COST DIRECTE					51,22295
				DESPESES INDIRECTES		0,00	%		0,00000
				COST EXECUCIÓ MATERIAL					51,22295
P-10	G2143301	m2	Enderroc d'estructures de formigó en massa, amb mitjans mecànics i càrrega manual i mecànica de runa sobre camió o contenidor. Inclou sobrepreu per la part de treballs a executar de forma manual.	Rend.: 0,695					32,81 €
				Unitats		Preu		Parcial	Import
Ma d'obra									
	A0140000	h	Manobre	0,400	/R x	16,14000	=	9,28921	
	A0150000	h	Manobre especialista	0,440	/R x	16,76000	=	10,61065	

PARTIDES D'OBRA

NÚM	CODI	UA	DESCRIPCIÓ					PREU
					Subtotal:	19,89986		19,89986
Maquinària								
	C1101200	h	Compressor amb dos martells pneumàtics	0,220	/R x 15,65000	= 4,95396		
	C1311430	h	Pala carregadora sobre pneumàtics de 8 a 14 t	0,0729	/R x 73,05000	= 7,66237		
					Subtotal:	12,61633		12,61633
				DESPESES AUXILIARS	1,50 %			0,29850
				COST DIRECTE				32,81469
				DESPESES INDIRECTES	0,00 %			0,00000
				COST EXECUCIÓ MATERIAL				32,81469
P-11	G2194XB5	m2	Demolició de paviment de mescla bituminosa, de fins a 10 cm de gruix i fins a 2 m d'amplària amb retroexcavadora amb martell trencador i càrrega sobre camió	Rend.: 1,000				4,18 €
				Unitats	Preu	Parcial		Import
Maquinària								
	C1313330	h	Retroexcavadora sobre pneumàtics de 8 a 10 t	0,011	/R x 57,21000	= 0,62931		
	C1105A00	h	Retroexcavadora amb martell trencador	0,055	/R x 64,48000	= 3,54640		
					Subtotal:	4,17571		4,17571
				COST DIRECTE				4,17571
				DESPESES INDIRECTES	0,00 %			0,00000
				COST EXECUCIÓ MATERIAL				4,17571
P-12	G219GBC0	m	Tall en paviment de mescla bituminosa de 15 cm de fondària com a mínim, amb màquina tallajunts amb disc de diamant, per a delimitar la zona a demolir	Rend.: 1,000				3,36 €
				Unitats	Preu	Parcial		Import
Ma d'obra								
	A0150000	h	Manobre especialista	0,125	/R x 16,76000	= 2,09500		
					Subtotal:	2,09500		2,09500
Maquinària								
	C170H000	h	Màquina tallajunts amb disc de diamant per a paviment	0,125	/R x 9,86000	= 1,23250		
					Subtotal:	1,23250		1,23250
				DESPESES AUXILIARS	1,50 %			0,03143
				COST DIRECTE				3,35893
				DESPESES INDIRECTES	0,00 %			0,00000
				COST EXECUCIÓ MATERIAL				3,35893
P-13	G219GFC0	m	Tall de canonada de drenatge de formigó de menys de 15 cm d'espessor, amb màquina tallajunts amb disc de diamant, per a delimitar la zona a demolir. Inclou sobrepreu per la part de treballs a executar de forma manual.	Rend.: 0,181				29,69 €
				Unitats	Preu	Parcial		Import
Ma d'obra								
	A0150000	h	Manobre especialista	0,200	/R x 16,76000	= 18,51934		

PARTIDES D'OBRA

NÚM	CODI	UA	DESCRIPCIÓ						PREU
					Subtotal:		18,51934		18,51934
Maquinària									
	C170H000	h	Màquina tallajunts amb disc de diamant per a paviment	0,200	/R x 9,86000	=	10,89503		
					Subtotal:		10,89503		10,89503
				DESPESES AUXILIARS	1,50 %				0,27779
				COST DIRECTE					29,69216
				DESPESES INDIRECTES	0,00 %				0,00000
				COST EXECUCIÓ MATERIAL					29,69216
P-14	G222R015	m3	Excavació de terreny no classificat en rases per a canonades, de més d'1 m d'amplària, amb mitjans mecànics, incloses part proporcional en roca i tall prèvi en talussos, càrrega i transport a l'abocador, aplec o lloc d'ús, inclòs cànon d'abocament i manteniment de l'abocador	Rend.: 36,896					4,86 €
				Unitats	Preu		Parcial		Import
Ma d'obra									
	A0112000	h	Cap de colla	0,400	/R x 23,29000	=	0,25249		
	A0150000	h	Manobre especialista	1,000	/R x 16,76000	=	0,45425		
					Subtotal:		0,70674		0,70674
Maquinària									
	C110U025	h	Retroexcavadora de 95 hp, amb martell de 800 kg a 1500 kg	0,590	/R x 72,67000	=	1,16206		
	C15019U0	h	Camió de 250 hp, de 20 t (9,6 m3)	2,150	/R x 51,37000	=	2,99343		
					Subtotal:		4,15549		4,15549
				COST DIRECTE					4,86223
				DESPESES INDIRECTES	0,00 %				0,00000
				COST EXECUCIÓ MATERIAL					4,86223
P-15	G228U010	m3	Rebliment i compactació de rases, pous i fonaments, amb material procedent de la pròpia obra, estesa i compactació segons condicions del Plec de Prescripcions Tècniques, mesurat sobre perfil teòric	Rend.: 21,000					3,99 €
				Unitats	Preu		Parcial		Import
Ma d'obra									
	A0150000	h	Manobre especialista	1,200	/R x 16,76000	=	0,95771		
	A0112000	h	Cap de colla	0,250	/R x 23,29000	=	0,27726		
					Subtotal:		1,23497		1,23497
Maquinària									
	C1502U10	h	Camió cisterna de 6000 l	0,100	/R x 40,01000	=	0,19052		
	C131U028	h	Retroexcavadora de 95 hp, tipus CAT-446 o equivalent	0,500	/R x 58,54000	=	1,39381		
	C133U070	h	Picó vibrant dúplex de 1300 kg	1,000	/R x 12,86000	=	0,61238		
					Subtotal:		2,19671		2,19671
Materials									
	B0111000	m3	Aigua	0,050	x 1,88000	=	0,09400		

PARTIDES D'OBRA

NÚM	CODI	UA	DESCRIPCIÓ					PREU
	B03DU005	m3	Classificació i aportació de terra per a rebliments localitzats, procedent de la pròpia obra	1,200	x 0,39000	=	0,46800	
					Subtotal:		0,56200	0,56200
			COST DIRECTE					3,99368
			DESPESES INDIRECTES		0,00 %			0,00000
			COST EXECUCIÓ MATERIAL					3,99368
P-16	G2R4B06A	m3	Càrrega amb mitjans mecànics i transport de roca, terres i runes a instal·lació autoritzada de gestió de residus, amb camió de 12 t, amb un recorregut de fins a 20 km. Inclou cànon d'instal·lació autoritzada per la gestió del resiud, la càrrega, el transport i la descàrrega.	Rend.: 0,785				12,00 €
				Unitats	Preu		Parcial	Import
Maquinària								
	C1501800	h	Camió per a transport de 12 t	0,190	/R x 43,15000	=	10,44395	
	C13124C0	h	Pala excavadora giratoria sobre cadenes de 31 a 40 t	0,0082	/R x 149,16000	=	1,55810	
					Subtotal:		12,00205	12,00205
			COST DIRECTE					12,00205
			DESPESES INDIRECTES		0,00 %			0,00000
			COST EXECUCIÓ MATERIAL					12,00205
P-17	G31511H1	m3	Formigó per a rases i pous, HM-20/B/20/I, de consistència tova i grandària màxima del granulat 20 mm, abocat des de camió	Rend.: 1,000				73,82 €
				Unitats	Preu		Parcial	Import
Ma d'obra								
	A0140000	h	Manobre	0,250	/R x 16,14000	=	4,03500	
					Subtotal:		4,03500	4,03500
Materials								
	B064300B	m3	Formigó HM-20/B/20/I de consistència tova, grandària màxima del granulat 20 mm, amb >= 200 kg/m3 de ciment, apte per a classe d'exposició I	1,020	x 68,36000	=	69,72720	
					Subtotal:		69,72720	69,72720
			DESPESES AUXILIARS		1,50 %			0,06053
			COST DIRECTE					73,82273
			DESPESES INDIRECTES		0,00 %			0,00000
			COST EXECUCIÓ MATERIAL					73,82273
P-18	G31511H3	m3	Formigó per a rases i pous, HM-20/B/20/I, de consistència tova i grandària màxima del granulat 20 mm, abocat amb cubilot	Rend.: 0,472				85,00 €
				Unitats	Preu		Parcial	Import
Ma d'obra								
	A0140000	h	Manobre	0,440	/R x 16,14000	=	15,04576	
					Subtotal:		15,04576	15,04576
Materials								

PARTIDES D'OBRA

NÚM	CODI	UA	DESCRIPCIÓ						PREU
	B064300B	m3	Formigó HM-20/B/20/I de consistència tova, grandària màxima del granulat 20 mm, amb >= 200 kg/m3 de ciment, apte per a classe d'exposició I	1,020	x	68,36000	=	69,72720	
					Subtotal:			69,72720	69,72720
			DESPESES AUXILIARS			1,50	%		0,22569
			COST DIRECTE						84,99865
			DESPESES INDIRECTES			0,00	%		0,00000
			COST EXECUCIÓ MATERIAL						84,99865
P-19	G3J21710	m3	Escullera amb blocs de pedra granítica de 400 a 800 kg de pes, col·locats amb pala carregadora. Per anar formigonada.	Rend.: 0,701					65,99 €
				Unitats		Preu		Parcial	Import
Ma d'obra									
	A0121000	h	Oficial 1a	0,125	/R x	18,93000	=	3,37553	
					Subtotal:			3,37553	3,37553
Maquinària									
	C13113C0	h	Pala carregadora sobre cadenes de 18 a 25 t	0,180	/R x	137,04000	=	35,18859	
					Subtotal:			35,18859	35,18859
Materials									
	B0441700	t	Bloc de pedra per a formació d'esculleres de pedra granítica de 400 a 800 kg de pes	1,925	x	14,22000	=	27,37350	
					Subtotal:			27,37350	27,37350
			DESPESES AUXILIARS			1,50	%		0,05063
			COST DIRECTE						65,98825
			DESPESES INDIRECTES			0,00	%		0,00000
			COST EXECUCIÓ MATERIAL						65,98825
P-20	G45C19H3	m3	Formigó per a lloses, HA-30/B/20/I de consistència tova i grandària màxima del granulat 20 mm, aboca t amb cubilot	Rend.: 1,677					90,00 €
				Unitats		Preu		Parcial	Import
Ma d'obra									
	A0140000	h	Manobre	1,450	/R x	16,14000	=	13,95528	
					Subtotal:			13,95528	13,95528
Materials									
	B065ED0B	m3	Formigó HA-30/B/20/IIb de consistència tova, grandària màxima del granulat 20 mm, amb >= 300 kg/m3 de ciment, apte per a classe d'exposició IIb	1,020	x	74,21000	=	75,69420	
					Subtotal:			75,69420	75,69420
			DESPESES AUXILIARS			2,50	%		0,34888
			COST DIRECTE						89,99836
			DESPESES INDIRECTES			0,00	%		0,00000
			COST EXECUCIÓ MATERIAL						89,99836

JUSTIFICACIÓ DE PREUS

PARTIDES D'OBRA

NÚM	CODI	UA	DESCRIPCIÓ						PREU
P-21	G4BC3100	kg	Armadura per a lloses d'estructura AP500 S en barres de diàmetre com a màxim 16 mm, d'acer en barres corrugades B500S de límit elàstic >= 500 N/mm2	Rend.: 1,000				2,06	€
				Unitats		Preu	Parcial	Import	
Ma d'obra									
	A0124000	h	Oficial 1a ferrallista	0,012	/R x	14,00000	= 0,16800		
	A0134000	h	Ajudant ferrallista	0,010	/R x	21,31000	= 0,21310		
					Subtotal:		0,38110	0,38110	
Materials									
	B0A14200	kg	Filferro recuit de diàmetre 1,3 mm	0,012	x	1,09000	= 0,01308		
					Subtotal:		0,01308	0,01308	
	D0B2A100	kg	Acer en barres corrugades elaborat a l'obra i manipulat a taller B500S, de límit elàstic >= 500 N/mm2	1,000	x	1,65944	= 1,65944		
					Subtotal:		1,67252	1,67252	
				DESPESES AUXILIARS		1,50 %		0,00572	
				COST DIRECTE				2,05934	
				DESPESES INDIRECTES		0,00 %		0,00000	
				COST EXECUCIÓ MATERIAL				2,05934	
P-22	G4DC1D00	m2	Muntatge i desmuntatge d'encofrat per a lloses, per a una alçària de com a màxim 3 m, amb tauler de fusta de pi	Rend.: 1,000				28,53	€
				Unitats		Preu	Parcial	Import	
Ma d'obra									
	A0133000	h	Ajudant encofrador	0,540	/R x	20,76000	= 11,21040		
	A0123000	h	Oficial 1a encofrador	0,540	/R x	23,38000	= 12,62520		
					Subtotal:		23,83560	23,83560	
Materials									
	B0D71120	m2	Tauler elaborat amb fusta de pi, de 22 mm de gruix, per a 5 usos	1,100	x	2,57000	= 2,82700		
	B0DZA000	l	Desencofrant	0,040	x	3,09000	= 0,12360		
	B0A31000	kg	Clau acer	0,1007	x	1,53000	= 0,15407		
	B0D31000	m3	Llata de fusta de pi	0,0019	x	227,13000	= 0,43155		
	B0D21030	m	Tauló de fusta de pi per a 10 usos	0,990	x	0,43000	= 0,42570		
	B0D625A0	cu	Puntal metàl·lic i telescòpic per a 3 m d'alçària i 150 usos	0,0151	x	9,37000	= 0,14149		
					Subtotal:		4,10341	4,10341	
				DESPESES AUXILIARS		2,50 %		0,59589	
				COST DIRECTE				28,53490	
				DESPESES INDIRECTES		0,00 %		0,00000	
				COST EXECUCIÓ MATERIAL				28,53490	

PARTIDES D'OBRA

NÚM	CODI	UA	DESCRIPCIÓ						PREU
P-23	G9382111	m3	Base de formigó compactat RTB-3,3, amb granulat de pedra granítica de grandària màxima 20 mm, ciment CEM IV/B/32,5 N i inhibidor d'adormiment, col·locat amb estenedora i piconatge del material al 97% del PM. Inclou sobrepreu per la part de treballs a executar de forma manual.	Rend.: 0,061				199,22	€
				Unitats		Preu	Parcial		Import
Ma d'obra									
	A0140000	h	Manobre	0,090	/R x	16,14000	= 23,81311		
	A012N000	h	Oficial 1a d'obra pública	0,018	/R x	18,93000	= 5,58590		
					Subtotal:		29,39901		29,39901
Maquinària									
	C1502E00	h	Camió cisterna de 8 m3	0,002	/R x	47,76000	= 1,56590		
	C1709A00	h	Estenedora per a paviments de formigó	0,030	/R x	78,03000	= 38,37541		
	C13350A0	h	Corró vibratori autopropulsat, de 10 a 12 t	0,030	/R x	60,20000	= 29,60656		
	C170D0A0	h	Corró vibratori per a formigons i betums autopropulsat pneumàtic	0,015	/R x	61,61000	= 15,15000		
					Subtotal:		84,69787		84,69787
Materials									
	D054YGPK	m3	Formigó compactat RTB-3,3, de consistència seca amb ciment CEM IV/B 32,5 N, additiu inhibidor d'adormiment i granulat de pedra granítica de grandària màxima 20 mm, elaborat a l'obra amb planta formigonera de 60 m3/h	1,050	x	80,65363	= 84,68631		
					Subtotal:		84,68631		84,68631
				DESPESES AUXILIARS		1,50 %			0,44099
				COST DIRECTE					199,22418
				DESPESES INDIRECTES		0,00 %			0,00000
				COST EXECUCIÓ MATERIAL					199,22418
P-24	G9GA6T34	m3	Paviment de formigó vibrat de formigó HM-30/P/20/I+F de consistència plàstica, grandària màxima del granulat 20 mm, amb >= 300 kg/m3 de ciment, apte per a classe d'exposició I+F, escampat des de camió, estesa i vibratge amb regle vibratori, reglejat. s'inclou la malla electrosoldada de fisuració.	Rend.: 0,191				149,98	€
				Unitats		Preu	Parcial		Import
Ma d'obra									
	A0140000	h	Manobre	0,550	/R x	16,14000	= 46,47644		
	A012N000	h	Oficial 1a d'obra pública	0,190	/R x	18,93000	= 18,83089		
					Subtotal:		65,30733		65,30733
Maquinària									
	C2005000	h	Regle vibratori	0,133	/R x	4,41000	= 3,07084		
					Subtotal:		3,07084		3,07084
Materials									
	B0B34254	m2	Malla electrosoldada de barres corrugades d'acer ME 20x20 cm D:6-6 mm 6x2,2 m B500SD UNE-EN 10080	1,100	x	1,77000	= 1,94700		
	B064E35C	m3	Formigó HM-30/P/20/I+F de consistència plàstica, grandària màxima del granulat 20 mm, amb >= 300 kg/m3 de ciment, apte per a classe d'exposició I+F	1,050	x	74,93000	= 78,67650		

PARTIDES D'OBRA

NÚM	CODI	UA	DESCRIPCIÓ					PREU
				Subtotal:		80,62350		80,62350
				DESPESES AUXILIARS	1,50 %			0,97961
				COST DIRECTE				149,98128
				DESPESES INDIRECTES	0,00 %			0,00000
				COST EXECUCIÓ MATERIAL				149,98128

P-25 G9H112E1 t Paviment de mescla bituminosa contínua en calent tipus AC 16 surf BC 50/70 D, amb betum millorat amb cautxú, de granulometria densa per a capa de trànsit i granulat granític, estesa i compactada. La partida inclou el trasbordament de camions banyera a camió dúmper a l'inici de les obres i al confecció de franjes fressades, de 2m dpamplada a l'inici i al final del tram per tal de garantir una correcta transició. Rend.: 0,196 95,36 €

				Unitats		Preu		Parcial	Import
Ma d'obra									
	A0140000	h	Manobre	0,072	/R x	16,14000	=	5,92898	
	A012N000	h	Oficial 1a d'obra pública	0,016	/R x	18,93000	=	1,54531	
					Subtotal:			7,47429	7,47429
Maquinària									
	C170D0A0	h	Corró vibratori per a formigons i betums autopropulsat pneumàtic	0,010	/R x	61,61000	=	3,14337	
	C13350C0	h	Corró vibratori autopropulsat, de 12 a 14 t	0,010	/R x	67,39000	=	3,43827	
	C1709B00	h	Estenedora per a paviments de mescla bituminosa	0,008	/R x	53,72000	=	2,19265	
					Subtotal:			8,77429	8,77429
Materials									
	B9H112E1	t	Mescla bituminosa contínua en calent tipus AC 16 surf BC 50/70 D, amb betum millorat amb cautxú, de granulometria densa per a capa de trànsit i granulat granític. Iinclòs el trasbordament de banyera a dúmper a l'inici de les obres.	1,000	x	79,00000	=	79,00000	
					Subtotal:			79,00000	79,00000
				DESPESES AUXILIARS		1,50 %			0,11211
				COST DIRECTE					95,36069
				DESPESES INDIRECTES		0,00 %			0,00000
				COST EXECUCIÓ MATERIAL					95,36069

P-26 GB2YU603 m Muntatge de barrera de seguretat metàl·lica simple, amb separador, tipus BMSNA4/T, amb tanca de secció doble ona recuperada de la pròpia obra, incloent part proporcional de separador, pal de perfil tubular de 120x55 mm cada 4 m, elements de fixació, material auxiliar i captafars, inclòs enclavament i soldadures, totalment col·locada en recta o corbada de qualsevol radi Rend.: 13,239 25,00 €

				Unitats		Preu		Parcial	Import
Ma d'obra									
	A0121000	h	Oficial 1a	2,000	/R x	18,93000	=	2,85973	
	A0150000	h	Manobre especialista	2,000	/R x	16,76000	=	2,53191	
	A0112000	h	Cap de colla	1,000	/R x	23,29000	=	1,75920	

PARTIDES D'OBRA

NÚM	CODI	UA	DESCRIPCIÓ						PREU
					Subtotal:		7,15084		7,15084
Maquinària									
	C1B0AU05	h	Màquina per a clavar muntants metàl·lics	1,000	/R x	30,40000	=	2,29625	
	C200PU00	h	Equip i elements auxiliars per a soldadura elèctrica	1,000	/R x	3,19000	=	0,24095	
	C150U004	h	Furgoneta de 3500 kg	1,000	/R x	7,81000	=	0,58992	
	C1503U10	h	Camió grua de 5 t	0,500	/R x	41,71000	=	1,57527	
	CZ11U000	h	Grup electrògen de 45/60 kVA, amb consums inclosos	1,000	/R x	5,38000	=	0,40638	
					Subtotal:		5,10877		5,10877
Materials									
	BBM2U603	m	Part proporcional de separador, pal tubular de 120 mm, elements de fixació, material auxiliar i captafars per a muntatge de barrera metàl·lica simple, tipus BMSNA4/T, amb tanca de secció doble ona recuperada de la pròpia obra	1,000	x	12,74000	=	12,74000	
					Subtotal:			12,74000	12,74000
			COST DIRECTE						24,99961
			DESPESES INDIRECTES			0,00	%		0,00000
			COST EXECUCIÓ MATERIAL						24,99961

P-27	GBB12121	u	Placa triangular per a senyals de trànsit, d'acer galvanitzat i pintat, de 90 cm de costat, acabada amb làmina retrorreflectora classe RA1, fixada mecànicament	Rend.: 1,000		57,38	€
				Unitats	Preu	Parcial	Import
Ma d'obra							
	A012M000	h	Oficial 1a muntador	0,100	/R x 24,16000 =	2,41600	
	A013M000	h	Ajudant muntador	0,100	/R x 20,76000 =	2,07600	
					Subtotal:	4,49200	4,49200
Maquinària							
	C1503000	h	Camió grua	0,025	/R x 51,05000 =	1,27625	
					Subtotal:	1,27625	1,27625
Materials							
	BBM11202	u	Placa triangular per a senyals de trànsit, d'acer galvanitzat i pintat, de 90 cm de costat, acabada amb làmina retrorreflectora classe RA1	1,000	x 51,54000 =	51,54000	
					Subtotal:	51,54000	51,54000
			DESPESES AUXILIARS		1,50 %		0,06738
			COST DIRECTE				57,37563
			DESPESES INDIRECTES		0,00 %		0,00000
			COST EXECUCIÓ MATERIAL				57,37563

P-28	GD57RC06	m	Cuneta trepitjable triangular de 0,6 m d'amplària, 0,15 m de fondària i de gruix 15 cm, amb formigó HM-30/P/20/I+F i executada en continu amb motlle. Inclós moviment de terres i els talls per junts, així com el reblert fins a peu de talús amb terres o formigó	Rend.: 32,724		19,51	€
				Unitats	Preu	Parcial	Import

PARTIDES D'OBRA

NÚM	CODI	UA	DESCRIPCIÓ					PREU
Ma d'obra								
	A0150000	h	Manobre especialista	3,000	/R x 16,76000	=	1,53649	
	A0112000	h	Cap de colla	1,000	/R x 23,29000	=	0,71171	
	A0121000	h	Oficial 1a	3,000	/R x 18,93000	=	1,73542	
					Subtotal:		3,98362	3,98362
Maquinària								
	C133U001	h	Motoanivelladora de 125 hp	1,000	/R x 56,68000	=	1,73206	
	C131U001	h	Pala carregadora de 170 hp, tipus CAT-950 o equivalent	0,800	/R x 68,52000	=	1,67510	
	C110U015	h	Retroexcavadora de 74 hp, amb martell de 200 kg a 400 kg	0,200	/R x 58,02000	=	0,35460	
	C110U075	h	Equip de màquina de serra de disc de diamant per a tallar	1,000	/R x 17,23000	=	0,52652	
					Subtotal:		4,28828	4,28828
Materials								
	B064E35C	m3	Formigó HM-30/P/20/I+F de consistència plàstica, grandària màxima del granulat 20 mm, amb >= 300 kg/m3 de ciment, apte per a classe d'exposició I+F	0,150	x 74,93000	=	11,23950	
					Subtotal:		11,23950	11,23950
					COST DIRECTE			19,51140
					DESPESES INDIRECTES	0,00 %		0,00000
					COST EXECUCIÓ MATERIAL			19,51140

P-29	GD5JU13S	u	Pou de drenatge de cuneta de 90x90 cm i 1,50 m d'alçària màxima, amb formigó HM-20, inclòs solera i entroncament amb tub de desguàs	Rend.: 0,342				499,80 €
				Unitats	Preu		Parcial	Import
Ma d'obra								
	A0112000	h	Cap de colla	0,350	/R x 23,29000	=	23,83480	
	A0121000	h	Oficial 1a	3,000	/R x 18,93000	=	166,05263	
	A0150000	h	Manobre especialista	1,500	/R x 16,76000	=	73,50877	
					Subtotal:		263,39620	263,39620
Maquinària								
	C150GU10	h	Grua autopropulsada de 12 t	0,260	/R x 54,58000	=	41,49357	
	CZ12U00A	h	Compressor portàtil de 7/10 m3/min de cabal	1,100	/R x 17,76000	=	57,12281	
	C1700006	h	Vibrador intern de formigó	2,100	/R x 2,01000	=	12,34211	
					Subtotal:		110,95849	110,95849
Materials								
	B0D21030	m	Tauló de fusta de pi per a 10 usos	8,000	x 0,43000	=	3,44000	
	B0A31000	kg	Clau acer	0,700	x 1,53000	=	1,07100	
	B071U001	m3	Morter M-80	0,040	x 68,43000	=	2,73720	
	B060U310	m3	Formigó HM-20, consistència plàstica i granulat màxim 20 mm, inclòs transport a l'obra	1,450	x 77,65000	=	112,59250	
	B0D7U002	M2	Amortització de tauler de fusta de pi de 22 mm, per a 10 usos	5,000	x 1,12000	=	5,60000	
					Subtotal:		125,44070	125,44070

PARTIDES D'OBRA

NÚM	CODI	UA	DESCRIPCIÓ						PREU
				COST DIRECTE					499,79539
				DESPESES INDIRECTES	0,00	%			0,00000
				COST EXECUCIÓ MATERIAL					499,79539
P-30	GD78U01S	u	Embocadura per a obra de drenatge de diàmetre 0,60 m formada per solera de formigó armat de 20 cm de gruix, aletes de formigó armat de 1,157 m de longitud i imposta. S'inclou encofrat. formigó HA-25 i acer B500S, totalment executat segons plànols.	Rend.: 1,159					582,25 €
				Unitats		Preu		Parcial	Import
Ma d'obra									
	A0140000	h	Manobre	10,000	/R x	16,14000	=	139,25798	
	A0121000	h	Oficial 1a	10,000	/R x	18,93000	=	163,33046	
	A0134000	h	Ajudant ferrallista	7,000	/R x	21,31000	=	128,70578	
					Subtotal:			431,29422	431,29422
Maquinària									
	CZ12U00A	h	Compressor portàtil de 7/10 m3/min de cabal	0,800	/R x	17,76000	=	12,25884	
	C1700006	h	Vibrador intern de formigó	1,700	/R x	2,01000	=	2,94823	
					Subtotal:			15,20707	15,20707
Materials									
	B0D7U002	M2	Amortització de tauler de fusta de pi de 22 mm, per a 10 usos	5,400	x	1,12000	=	6,04800	
	B0DZA000	l	Desencofrant	0,582	x	3,09000	=	1,79838	
	B0D21030	m	Tauló de fusta de pi per a 10 usos	11,000	x	0,43000	=	4,73000	
	B0B2U002	kg	Acer corrugat B 500 S en barres	115,000	x	0,56000	=	64,40000	
	B060U430	m3	Formigó HA-25, consistència plàstica i granulat màxim 20 mm, inclòs transport a l'obra	0,710	x	82,02000	=	58,23420	
	B0A31000	kg	Clau acer	0,350	x	1,53000	=	0,53550	
					Subtotal:			135,74608	135,74608
				COST DIRECTE					582,24737
				DESPESES INDIRECTES	0,00	%			0,00000
				COST EXECUCIÓ MATERIAL					582,24737
P-31	GD7JQ146	m	Claveguera amb tub de paret estructurada, amb paret interna llisa i externa corrugada, de polietilè HDPE, tipus B, àrea aplicació U, de diàmetre nominal exterior 630 mm, de rigidesa anular SN 4 kN/m2, segons la norma UNE-EN 13476-3, unió de maniguets, amb grau de dificultat mitja i col·locat al fons de la rasa	Rend.: 1,000					59,83 €
				Unitats		Preu		Parcial	Import
Ma d'obra									
	A012M000	h	Oficial 1a muntador	0,440	/R x	24,16000	=	10,63040	
	A013M000	h	Ajudant muntador	0,440	/R x	20,76000	=	9,13440	
					Subtotal:			19,76480	19,76480
Materials									
	BD7JQ140	m	Tub de paret estructurada, amb paret interna llisa i externa corrugada, de polietilè HDPE, tipus B, àrea aplicació U, de diàmetre nominal exterior 630 mm, de rigidesa anular SN 4 kN/m2, segons la norma	1,020	x	38,99000	=	39,76980	

PARTIDES D'OBRA

NÚM	CODI	UA	DESCRIPCIÓ					PREU	
			UNE-EN 13476-3						
					Subtotal:		39,76980	39,76980	
				DESPESES AUXILIARS	1,50	%		0,29647	
				COST DIRECTE				59,83107	
				DESPESES INDIRECTES	0,00	%		0,00000	
				COST EXECUCIÓ MATERIAL				59,83107	
P-32	GDKZ0002	u	Marc de 100x10x10 cm amb tapa de pas lliure 5x5 cm, de fosa dúctil , per a una càrrega de ruptura de 40 t, D400 totalment col·locat.	Rend.:	0,583			179,98	€
				Unitats	Preu		Parcial	Import	
Ma d'obra									
	A0112000	h	Cap de colla	0,150	/R x	23,29000	= 5,99228		
	A0121000	h	Oficial 1a	1,000	/R x	18,93000	= 32,46998		
	A0150000	h	Manobre especialista	1,000	/R x	16,76000	= 28,74786		
					Subtotal:		67,21012	67,21012	
Maquinària									
	C1503U10	h	Camió grua de 5 t	0,200	/R x	41,71000	= 14,30875		
					Subtotal:		14,30875	14,30875	
Materials									
	B071UC01	m3	Morter M-80	0,020	x	89,99000	= 1,79980		
	BD5ZUC02	m	Marc i reixa de fosa dúctil, per una llum de 50 cm i per a 40 t de càrrega de ruptura	0,620	x	155,91000	= 96,66420		
					Subtotal:		98,46400	98,46400	
				COST DIRECTE				179,98287	
				DESPESES INDIRECTES	0,00	%		0,00000	
				COST EXECUCIÓ MATERIAL				179,98287	
P-33	P010101	ut	Construcció de parada amb formigó a la zona del barranc, fora de l'àmbit de les obres. Inclou sobrepreu per la part de treballs a executar de forma manual.	Rend.:	1,000			560,00	€
P-34	P010102	m	Canalització amb canonada de 250mm de diàmetre per al desviament de les aigües del barranc a la cuneta lateral de la carretera fins a la següent ODT. Inclou la mà d'obra, els materials i tots els treballs necessaris per deixar el desviament completament acabat i poder treballar sense la presència d'aigua. Inclou sobrepreu per la part de treballs a executar de forma manual. Tot inclòs i completament acabat. Els tubs quedaran a disposició de l'Ajutnament un cop acabades le sobres, deixats en el magatzem.	Rend.:	1,000			40,00	€
P-35	P010602	ut	Partida per la Seguretat i Salut mentre durin les obres. Inclou EPIs i Equips de Protecció Col·lectiva, barreres i tots els elements de seguretat necessaris per realitzar els treballs de forma segura. Tot inclòs i completament acabat.	Rend.:	1,000			1.500,00	€

PARTIDES D'OBRA

NÚM	CODI	UA	DESCRIPCIÓ		PREU
P-36	PAV001	m2	PA Subministrament i col·locació de paviment de lloseta de cautxú sobre llosa de formigó. Paviment a base de lloseta de cautxú per a parcs infantils, amb superfície antilliscant per a la formació de superfície protectora de caigudes segons UNE-EN 1177, col·locat superficialment amb junts amb adhesiu Color a definir per la DF. Resistent als raigs UV, gelades i humitat. El preu inclou la formació d'un rebaix del terreny, i la confecció d'una solera de formigó HA-25 de 10cm de gruix armat amb malla electrosoldada de rodons del 6 cada 20cm, anivellada amb el terreny i sobre la que recolzarà el paviment de llosetes. Tot inclòs i completament acabat.	Rend.: 1,000	65,00 €
P-37	XPA1005	Ut	Confecció de baixador a la zona de les obres i confecció de plataforma de treball.	Rend.: 1,000	1.500,00 €
P-38	XPA1010	m2	Aïllament acústic del sostre de la sala social, mitjançant panell semirígid de llana mineral. Tot inclòs i completament acabat, segons critèris de la Direcció de les Obres.	Rend.: 1,000	35,00 €
P-39	XPA1011	Ut	Desmuntatge i muntatge de la instal·lació elèctrica superficial del sostre per tal de permetre el muntatge del sistema d'aïllament acústic. Tot inclòs i completament acabat, segons critèris de la Direcció de les Obres.	Rend.: 1,000	1.200,00 €
P-40	XPA1012	Ut	Subministrament i col·locació de presa de corrent (2P+T), 16A, muntada superficialment. Inclou la canalització amb tub de protecció, i el cablejat per a connectar a la instal·lació elèctrica de la sala. Tot inclòs i completament acabat, segons critèris de la Direcció de les Obres.	Rend.: 1,000	60,00 €
P-41	XPA1013	Ut	Subministrament i col·locació de vídeo projector, amb entrada analògica i digital. Inclou el suport per a la seva instal·lació al sostre. Inclou pantalla de projecció de diapositives, enrotllable, col·locada sobre parament. Tot inclòs i completament acabat, segons critèris de la Direcció de les Obres.	Rend.: 1,000	1.500,00 €
P-42	XPA1014	Ut	Subministrament i col·locació d'armari RAC per a emmagatzematge de routers i equips WIFI. Tot inclòs i completament acabat, segons critèris de la Direcció de les Obres.	Rend.: 1,000	350,00 €
P-43	XPA1015	Ut	Subministrament i col·locació de taula de futbolí. Tot inclòs, segons critèris de la Direcció de les Obres.	Rend.: 1,000	1.400,00 €

PARTIDES D'OBRA

NÚM	CODI	UA	DESCRIPCIÓ		PREU	
P-44	XPA1016	Ut	Subministrament i col·locació de taula de billar i accessoris. Tot inclòs, segons critèris de la Direcció de les Obres.	Rend.: 1,000	900,00	€
P-45	XPA1017	Ut	Trasllat de taula de tenis taula existent a la sala social. Tot inclòs, segons critèris de la Direcció de les Obres.	Rend.: 1,000	100,00	€
P-46	XPA1018	m	Ssubministrament i col·locació de mampara tipus biombo, amb rodes, per a separació d'espais. Tot inclòs, segons critèris de la Direcció de les Obres.	Rend.: 1,000	70,00	€
P-47	XPA1019	Ut	Subministrament i col·locació de monitor de televisor LED de 50", tipus Smart TV. Tot inclòs, segons critèris de la Direcció de les Obres. Penjat en paret.	Rend.: 1,000	1.200,00	€
P-48	XPA1020	Ut	Subministrament i col·locació d'11 taules plegables de polietilè i 40 cadires de plàstic. Tot inclòs, segons critèris de la Direcció de les Obres.	Rend.: 1,000	2.630,00	€
P-49	XPA1021	Ut	Subministrament i col·locació d'equip de so, amb micròfon inalàmbric i altaveu. Tot inclòs, segons critèris de la Direcció de les Obres.	Rend.: 1,000	1.000,00	€
P-50	XPA1022	Ut	Subministrament i col·locació de llumenera LED decorativa per interior de la sala. Model a determinar segons preu unitari. Tot inclòs i completament acabat, segons critèris de la Direcció de les Obres.	Rend.: 1,000	100,00	€
P-51	XPA1023	Ut	Subministrament i col·locació de cartell exterior de grans dimensions que indiqui ´´ESPAI JOVE´´, escrit en aranès, inclòs el disseny, i la instal·lació de retroil·luminació mitjançant tira LED IP66 connectada a la instal·lació de l'edifici i amb interruptor d'encesa i apagada mitjançant cèl·lula fotoelèctrica. Tot inclòs per deixar la partida acabada, i a critèri de la Direcció de les Obres.	Rend.: 1,000	800,00	€
P-52	XPA1024	Ut	Subministrament i col·locació de rocòdrom Boulder indoor, abatible de 0 a 30º. de dimensions 2m de base i 2,7 d'alçada, amb almenys 80 preses i sistema de seguretat, homologat per empresa especialitzada. S'inclou l'adquisicó d'una matalàs per l'absorció de caigudes. Tot inclòs segons critèris de la Direcció de les Obres.	Rend.: 1,000	2.800,00	€
P-53	XPA1025	Ut	Subministrament i col·locació de planxes de protecció en torre elèctrica exsitent exterior. Llises no escalables model Endesa. 4 cares. Tot inclós completament acabat i segons critèri de la Direcció de les Obres.	Rend.: 1,000	350,00	€

PARTIDES D'OBRA

NÚM	CODI	UA	DESCRIPCIÓ		PREU
P-54	XPA1026	Ut	Subministrament i col·locació d'un moble per a guardar jocs, equips de so, i petit equipament. De dimensions mínimes 1m d'amplada per 2m d'alçada, i 40cm de fondaria. Toto inclós segons els criteris que fixi la Direcció de les Obres.	Rend.: 1,000	800,00 €
P-55	XPA1027	Ut	Desmuntatge de finestra de PVC imitació de fusta, transformació d'obertura de la finestra existent en porta, i subministrament i col·locació de nova porta amb finestral de vidre d'idèntiques característiques a l'actual. S'inclouen totes les feines d'enderroc, paleteria, fusteria de pvc, pintura i totes els treballs necessàris per deixar la porta en plenes condicions de funcionament. La tanca serà amb clau i pany de tres punts amb obertura únicament des de l'interior. Tot inclòs completament acabat i segons els critèris de la Direcció de les Obres.	Rend.: 1,000	1.200,00 €
P-56	XPA1028	m2	Pavimentació de carreró posterior a la sala jove. S'inclouen les tasques d'enretirada de la terra vegetal, l'anivellament, formaicó de pendents cap a l'exterior, i el pavimentat mitjançant una llosa de formigó de 15 cm armada amb malla electrosoldada de 6mm 20x20. S'inclou també l'encofrat i el desencofrat i totes les tasques necessàries per deixar la partida completament acabada. Tot segons el criteri que fixi la Direcció de les Obres.	Rend.: 1,000	40,00 €
P-57	XPA1029	Ut	Subministrament i col·locació d'unes espatlleres de fusta per a fer exercicis abdominals i/o de rehabilitació de lesions lumbars. De 1,3m d'amplada i 2,5m d'alçada. L'espatllera estarà fixada a la pared mitjançant cargols químics, i estarà envernissada lacada. Tot inclòs completament acabat segons criteri de la Direcció de les Obres.	Rend.: 1,000	800,00 €
P-58	XPA1030	Ut	Subministrament i instal·lació de conjunt complet d'exercicis de calistenia format per una escala horitzontal, una monkey bar, una espatllera, pull-ups, steps i barres de diferents alçades per a realitzar flexions, banc de treball i paral·leles. Estructura fabricada en acer zincat. Abraçadores d'unió fabricades en aliatge d'alumini. Tots els cargols i ferratges exteriors en acer galvanitzat. Acabat en pintura de polièster al forn. Inclou tots els accessoris, fixacions i materials, inclús fonamentacions, per a deixar l'estructura totalment instal·lada.	Rend.: 1,000	4.350,25 €
P-59	XPA1031	Ut	Subministrament i instal·lació de petit punt de reparació de bicicletes. Inclou la formació d'una base de fonamentació, i la instal·lació d'un poste metàl·lic de fins a 1,8m d'alçada equipat amb un petit armari integrat que contindrà com a mínim una manxa, una clau anglesa, un joc de 5 claus allen, uns alicates, un tornavís, i un martell. Tots els elements estaran lligats a un punt de fixació mitjançant cadenes. El poste estarà pintat i disposarà una enganxina indicativa de la presencia del mini taller això com contindrà el logotip de l'Ajuntament de Canejan. Tot inclòs,	Rend.: 1,000	1.400,00 €

PARTIDES D'OBRA

NÚM	CODI	UA	DESCRIPCIÓ		PREU
			segons criteris de la Direcció de les Obres.		
P-60	XPA1032	Ut	Partida alçada per la reparació i reacondicionament dels escocells de la plaça per tal de millorar l'aprofitament de les places d'aparcament. S'inclou l'anivellament de les peces al terra actual de la plaça i la confecció d'una camisa de protecció del peu de l'arbre amb una planxa metàl·lica perforada partida en dues peces i cargolada, d'un metre d'alçada com a màxim i pintada amb pintura de fosa de color negre. Tot inclós segons els criteris de la Direcció de les Obres.	Rend.: 1,000	400,00 €
P-61	XPA1033	Ut	Subministrament i instal·lació en paret interior d'estufa d'aire calent equipada amb elements de ventilació. De potència mínima 3KW. Regleta de connexió a base d'endoll, ancoratges i tot el material per deixar la partida enllestida. Tot incòs segons critèris de la direscció de les obres.	Rend.: 1,000	200,00 €
P-62	XPA1034	UT	Subministrament de bicicleta estàtica o eliptica per a zona esportiva interior de gama mitjana, elèctrica amb panell digital indicador del rendiment de l'esforç. Tot inclòs d'acord amb els criteris de la Direcció de les obres.	Rend.: 1,000	900,00 €
P-63	XPA1035	m	Subministrament i instal·lació de mirall en zona esportiva de dimensions 2mx2m. Instal·lat en parament interior amb marc de subjecció d'alumini. Tot inclòs completament acabat i segons criteris de la Direcció de les Obres.	Rend.: 1,000	600,00 €
P-64	XPA1036	Ut	Subministrament i col·lcocació d'una llum perimetral al mirall per una millor il·luminació de la zona de treball físic. Mitjançant una llumenera continua de 10W de potència per metre i temperatura de color 4500º, IP40. S'inclou el connexionat a la instal·lació elèctrica mitjançant regleta i tots els accessoris necessàris. Tot inclòs segons critèri de la Direcció de les Obres.	Rend.: 1,000	900,00 €
P-65	XPA1037	Ut	Adquisició de dues carpes desmuntables tipus fireta, de 3mx3m. D'estructura metàl·lica i coberta a quatre aigües. Revestida en la coberta i 4 laterals amb lona. Tancament del belcro. Subministrada a obra.	Rend.: 1,000	500,00 €
P-66	XPA1055	Ut	Partida a justificar per l'actualització del quadre elèctric general de la planta, i la confecció de regates i punts de llum encastats en el terra de la sala. A justificar.	Rend.: 1,000	757,00 €
P-67	XPA1056	ml	Escala accés a zona jocs juvenils. Escala/passarel·la per accés a zona de orografia complexa, conformada a base de perfils laminats d'acer de diferents tipologies i taulons de fusta, segons els detall constructiu que figura en els plànols i amb una quantia total mitjana de 225kg d'acer/ml i 0,08m3/ml	Rend.: 1,000	795,00 €

PARTIDES D'OBRA

NÚM	CODI	UA	DESCRIPCIÓ		PREU
			de fusta. S'inclou la formació de suports al terreny cada 3,5ml com a màxim, a definir en funció de l'adaptació final a la topografia del terreny. S'inclou la tasca de desbrossada, el replanteig en obra de cada suport i adaptació de la solució final a la realitat del terreny, l'excavació dels pous de fonamentació o la preparació de les bases d'assentament de plaques d'ancoratge en roca o formigó, la formació, on correspongui de pous de fonamentació HA-25-IIa de 1mx1mx0,7m armats amb graella de rodons de 12mm cada 15cm, el subministrament i col·locació dels pilars de suport així com dels trams d'escala o passarel·la elaborats en taller i ajustats en obra, o bé realitzats en obra. S'inclou el revestiment de tota l'estructura amb una capa de protecció a l'oxidació i dues capes d'acabat de pintura de fosa de color negre. S'inclou el subministrament i la instal·lació dels paviment amb taulons de fusta de C-28, tant en trams plans com en trams de graó. Els taulons de fusta seran tractats amb autoclau, fixats a l'estructura metàl·lica amb cargols galvanitzats de cabota plana, arandel·les i femelles. S'inclouen las tasques de desmuntatge i adaptació de les baranes del carrer i del sender existent a la nova escala. S'inclouen les tasques de neteja i ocultació d'elements de fonamentació per maximitzar la integració paisatgística de les obres. S'inclouen els elements i tasques necessàries per la seguretat i salut de les persones així com les tasques i despeses de control de qualitat d eles soldadures fins a un límit d'un 1% del pressuposts de la partida. Tot inclòs, completament acabat i segons els criteris que fixi la direcció de les obres.		
P-68	XPC2000	Tn	Reparació genealitzada de petits flonjalls i soteig amb MBC. Tot inclòs, tall, fressat, enderroc de paviment, sanejament de tot-ú, i nova capa de paviment de MBC estesa i compactada. Tot inclòs. (molt baix rendiment)	Rend.: 1,000	600,00 €
P-69	XPC5000	m2	Reconstrucció de muret de pedra malmès. S'inclou l'enderroc del paviment, l'enderroc i sanejament de la zona afectada a reconstruïr, la confeccio d'una base formigonada per assentar el nou mur, la recuperació de la pedra original, i la seva recol·locació amb un 20% de formigó fet in situ, s'inclou el tresdossat de mur a mesura que aquest avança amb terra procedent de la pròpia excavació, 'acabat final de l'obra contra les parets adjacents a dreta i esquerra, i la neteja i condicionament de la finca afectada pel despreniment. Tot inclòs.	Rend.: 1,000	70,00 €

Annex 5. Annex fotogràfic

ÍNDEX
Annex 05. Reportatge fotogràfic

1. REPORTATGE FOTOGRÀFIC 2

1. REPORTATGE FOTOGRÀFIC

A continuació s'adjunta reportatge fotogràfic de l'emplaçament de les obres projectades;

Imatge 01. *Interior de la sala social de Canejan.*

Imatge 02. *Interior de la sala social de Canejan.*

Imatge 03. *Carreró a pavimentar.*

Imatge 04. *Torre elèctrica a protegir.*

Imatge 05. *Entrada a la sala social.*

Imatge 06. *Zona d'ubicació dels jocs infantils.*

Imatge 07. *Obra de drenatge a substituir.*

Document Número 02

PLÀNOLS

CONSTRUCCIÓ OBRA DE DRENATGE TRANSVERSAL A LA CARRETERA D'ACCÉS AL MUNICIPI I CONDICIONAMENT DE L'EQUIPAMENT PER A JOVES

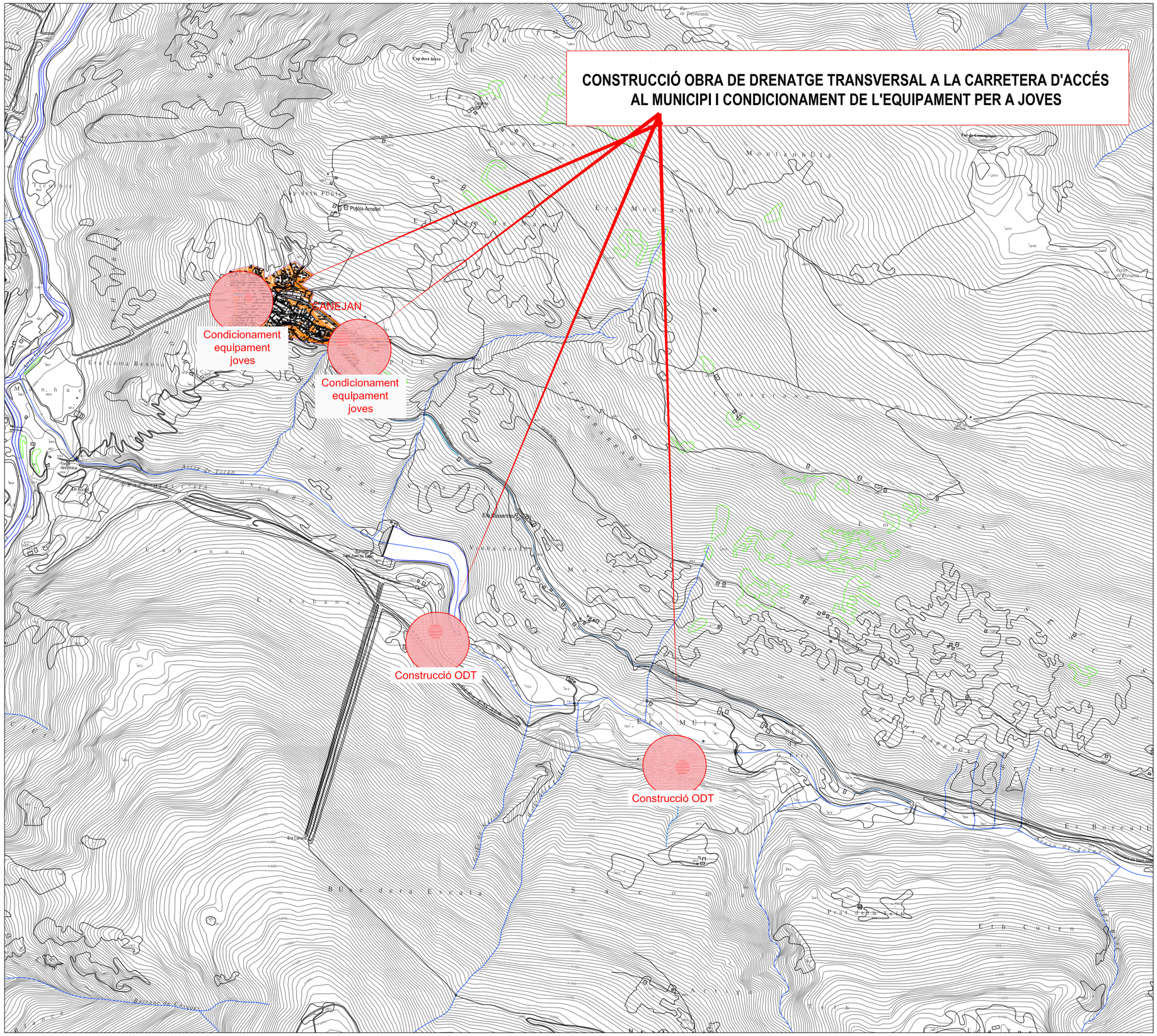

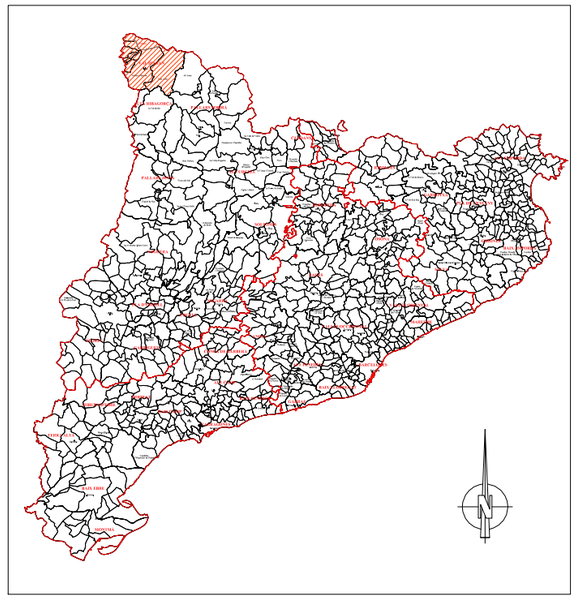

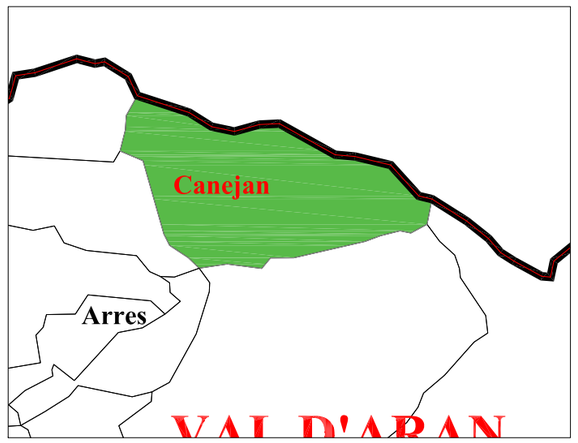

ARQUITECTURA-ENGINYERIA-TOPOGRAFIA
Av. Comtes de Pallars nº20 (25560) SORT - LLEIDA
Tel. 973620085 - E-mail: sortec@sortec.cat

AJUNTAMENT DE CANEJAN

Autor del Projecte:
Marc Gullén I Casal
Enginyer Tècnic d'Obres Publiques
Col.legiat 10538.

Projecte:
CONSTRUCCIÓ OBRA DE DRENATGE TRANSVERSAL A LA CARRETERA D'ACCÉS AL MUNICIPI I CONDICIONAMENT DE L'EQUIPAMENT PER A JOVES

Plànol:
SITUACIÓ

Data: AGOST 2021

Escala: 1/10000 (A3)

Nº plànol: 01

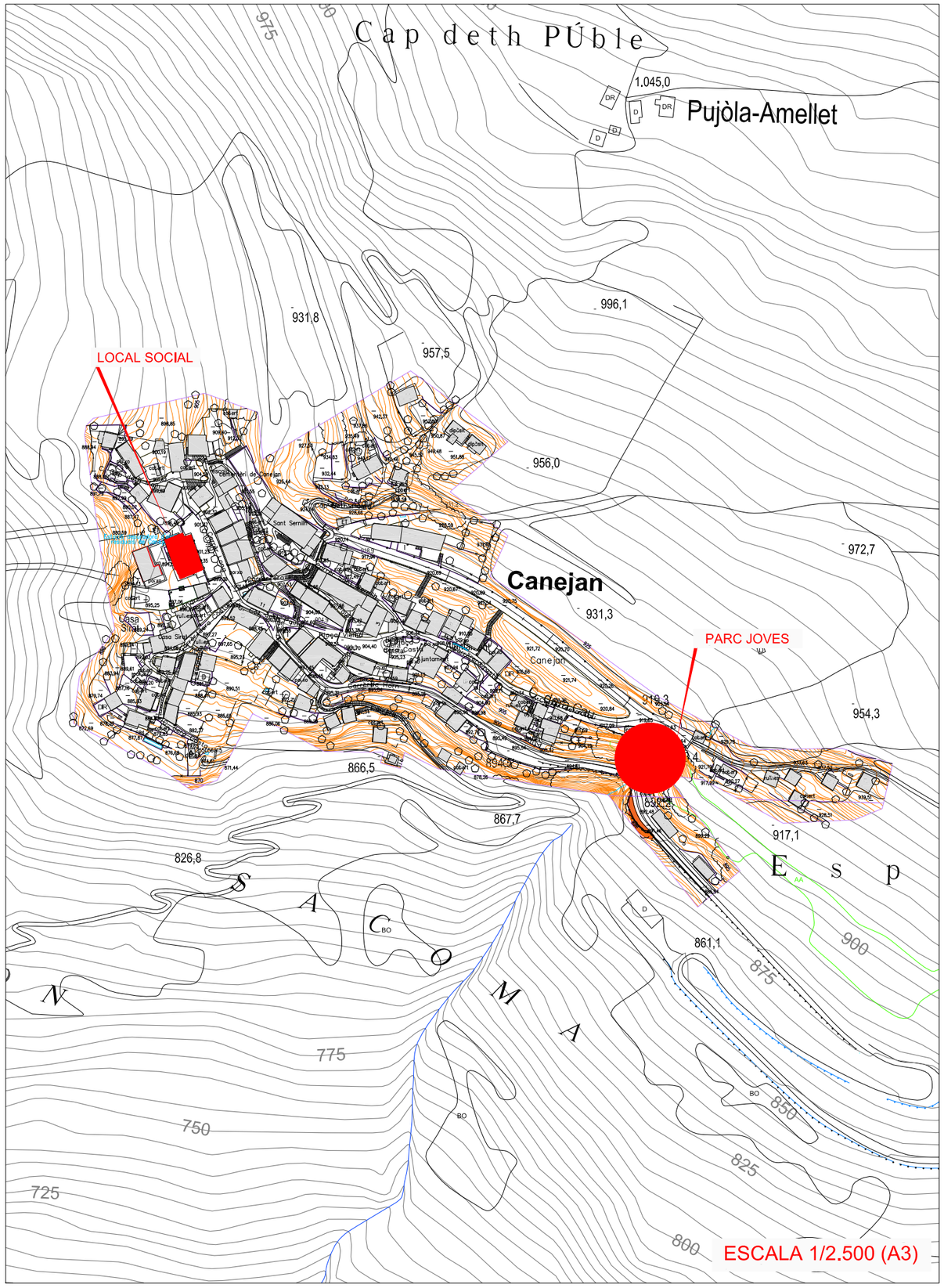

ESCALA 1/2.500 (A3)

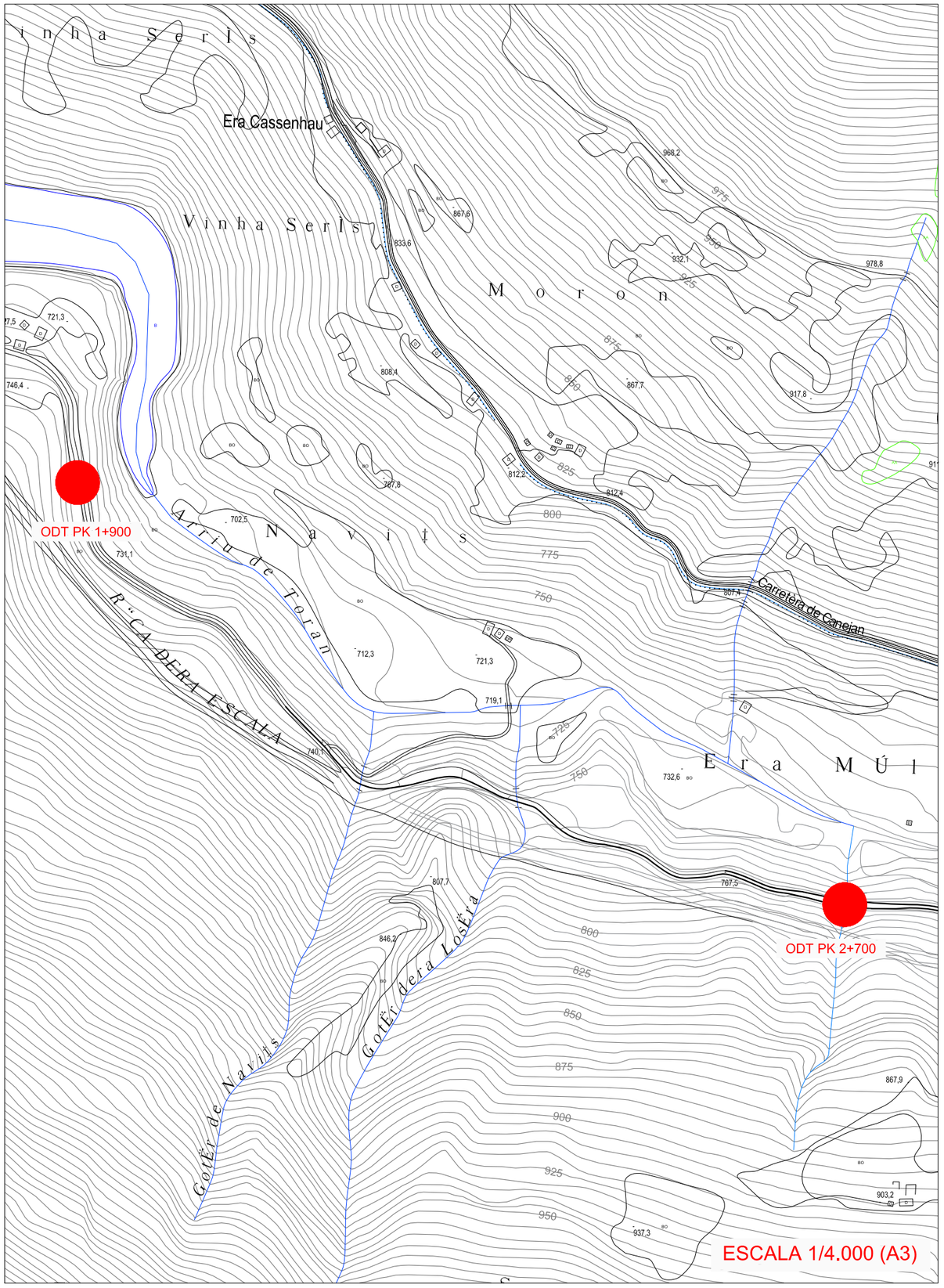

ESCALA 1/4.000 (A3)

sortec
ARQUITECTURA-ENGINYERIA-TOPOGRAFIA
Av. Comtes de Pallars nº20 (25560) SORT - LLEIDA
Tel. 973620085 - E-mail: sortec@sortec.cat

AJUNTAMENT DE CANEJAN

Autor del Projecte:
Marc Gulllén I Casal
Enginyer Tècnic d'Obres Publiques
Col.legiat 10538.

Projecte:
CONSTRUCCIÓ OBRA DE DRENATGE TRANSVERSAL A LA CARRETERA D'ACCÉS AL MUNICIPI I CONDICIONAMENT DE L'EQUIPAMENT PER A JOVES

Plànol:
EMPLAÇAMENT

Data:
AGOST 2021

Escala:
S/PLÀNOLS

Nº plànol:
02

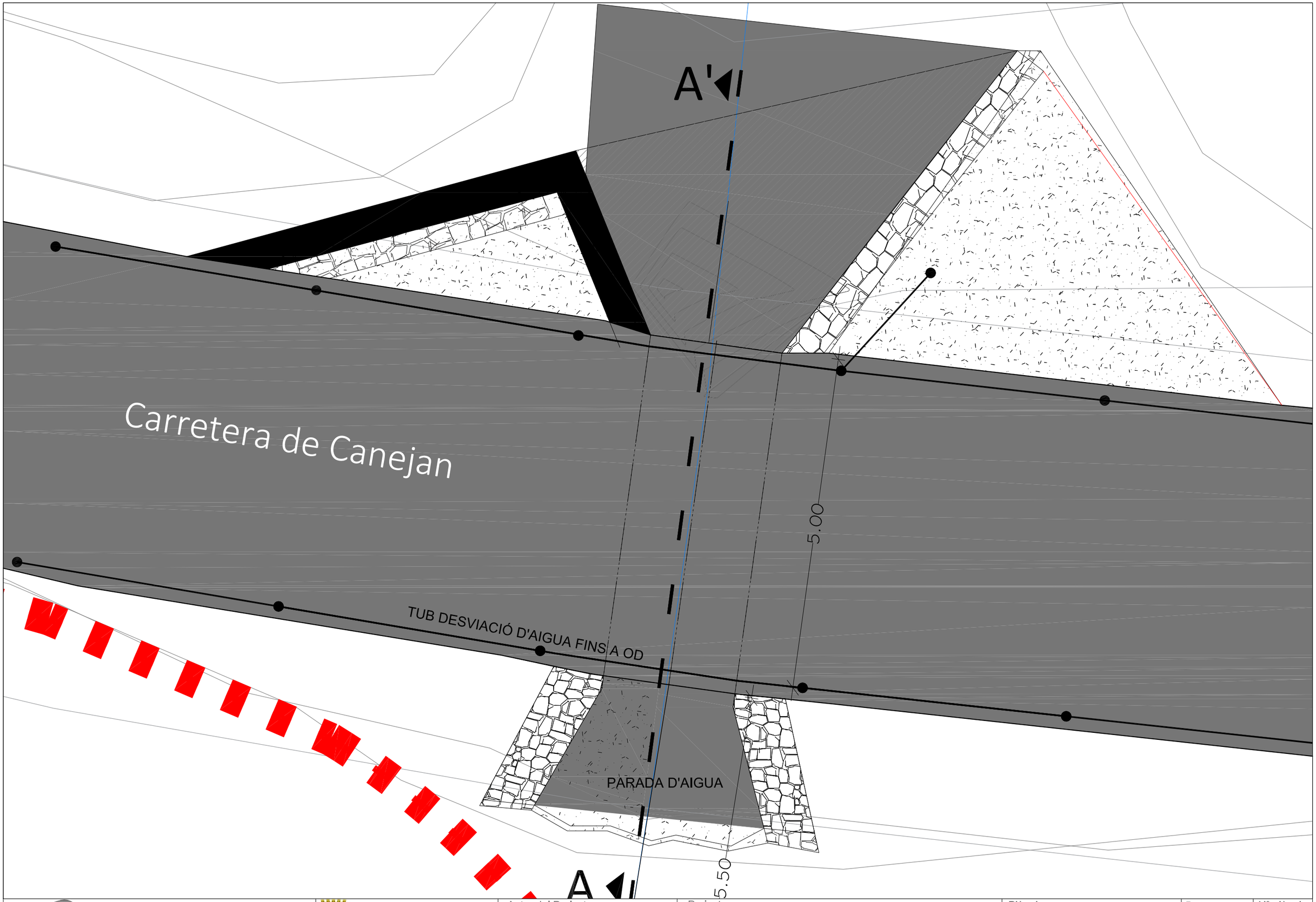

ARQUITECTURA-ENGINYERIA-TOPOGRAFIA
Av. Comtes de Pallars nº20 (25560) SORT - LLEIDA
Tel. 973620085 - E-mail: sortec@sortec.cat

AJUNTAMENT DE CANEJAN

Autor del Projecte:
Marc Gulllén I Casal
Enginyer Tècnic d'Obres Publiques
Col.legiat 10538.

Projecte:
CONSTRUCCIÓ OBRA DE DRENATGE TRANSVERSAL A LA CARRETERA D'ACCÉS AL MUNICIPI I CONDICIONAMENT DE L'EQUIPAMENT PER A JOVES

Plànol:
OBRA DE DRENATGE PK 2+700
ESTAT ACTUAL. PLANTA GENERAL

Data: AGOST 2021
Escala: 1/50 (A3)

Nº plànol: 03.1.1

SECCIÓ A - A'

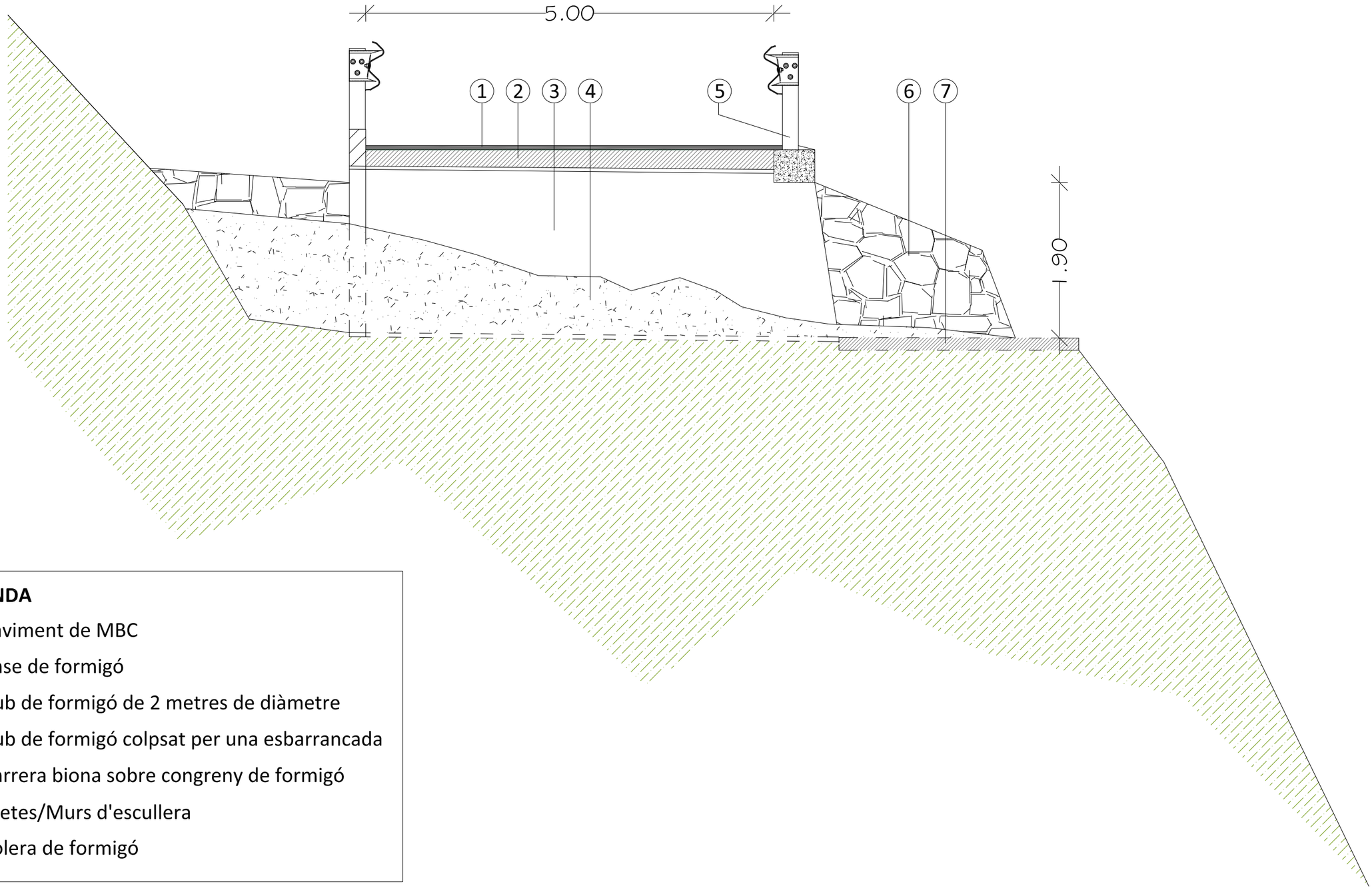

LLEGENDA

1. Paviment de MBC
2. Base de formigó
3. Tub de formigó de 2 metres de diàmetre
4. Tub de formigó colpsat per una esbarrancada
5. Barrera biona sobre congreny de formigó
6. Aletes/Murs d'escullera
7. Solera de formigó

ARQUITECTURA-ENGINYERIA-TOPOGRAFIA
Av. Comtes de Pallars nº20 (25560) SORT - LLEIDA
Tel. 973620085 - E-mail: sortec@sortec.cat

AJUNTAMENT DE CANEJAN

Autor del Projecte:
Marc Gullén I Casal
Enginyer Tècnic d'Obres Publiques
Col.legiat 10538.

Projecte:
CONSTRUCCIÓ OBRA DE DRENATGE TRANSVERSAL A LA CARRETERA D'ACCÉS AL MUNICIPI I CONDICIONAMENT DE L'EQUIPAMENT PER A JOVES

Plànol:
OBRA DE DRENATGE PK 2+700
ESTAT ACTUAL. SECCIÓ

Data: AGOST 2021

Escala: 1/50 (A3)

Nº plànol: 03.1.2

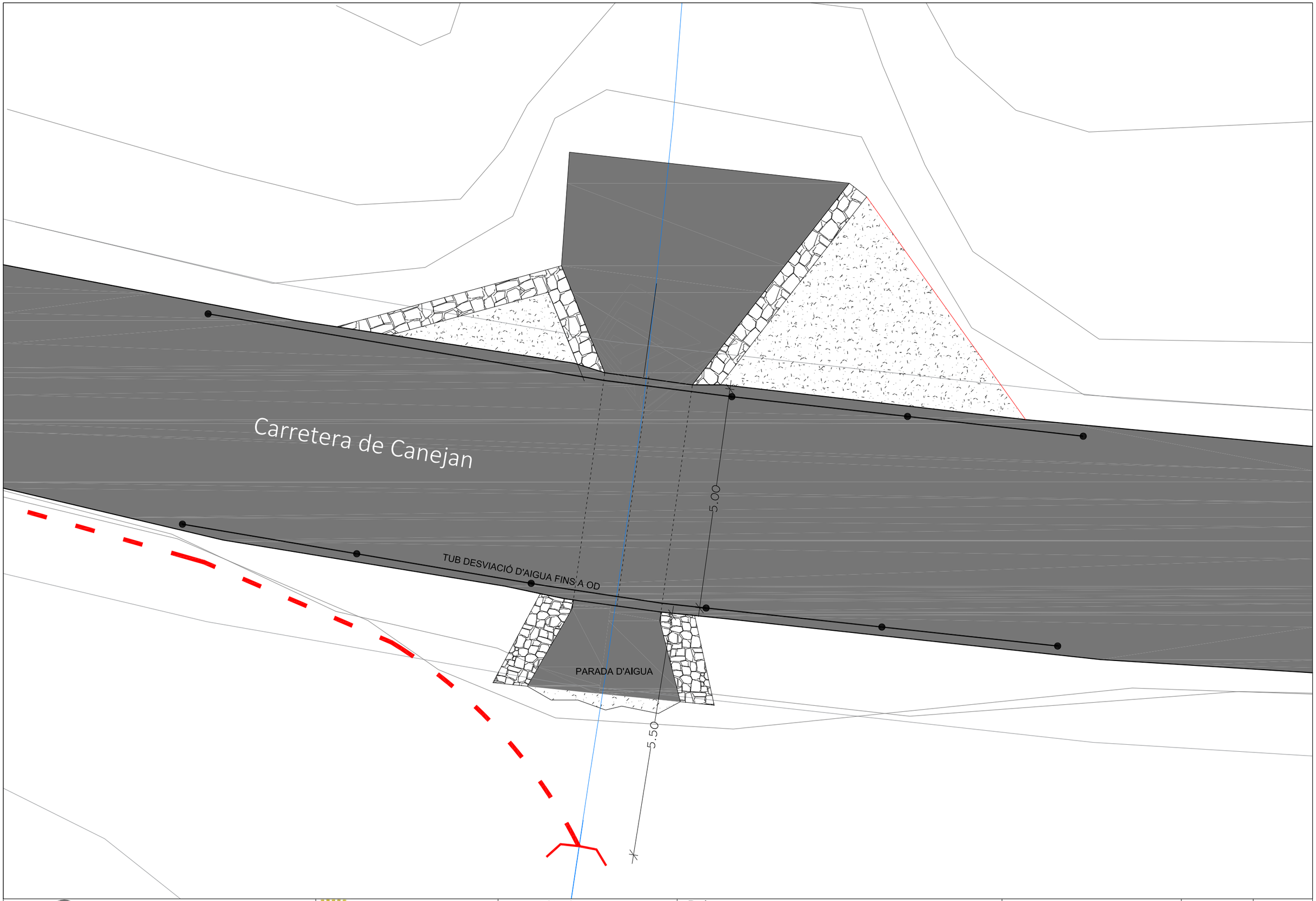

ARQUITECTURA-ENGINYERIA-TOPOGRAFIA
Av. Comtes de Pallars nº20 (25560) SORT - LLEIDA
Tel. 973620085 - E-mail: sortec@sortec.cat

AJUNTAMENT DE CANEJAN

Autor del Projecte:
Marc Gulllén I Casal
Enginyer Tècnic d'Obres Publiques
Col.legiat 10538.

Projecte:
CONSTRUCCIÓ OBRA DE DRENATGE TRANSVERSAL A LA CARRETERA D'ACCÉS AL MUNICIPI I CONDICIONAMENT DE L'EQUIPAMENT PER A JOVES

Plànol:
OBRA DE DRENATGE PK 2+700
ACTUACIONS. PLANTA GENERAL

Data: AGOST 2021
Escala: 1/50 (A3)

Nº plànol: 03.1.3

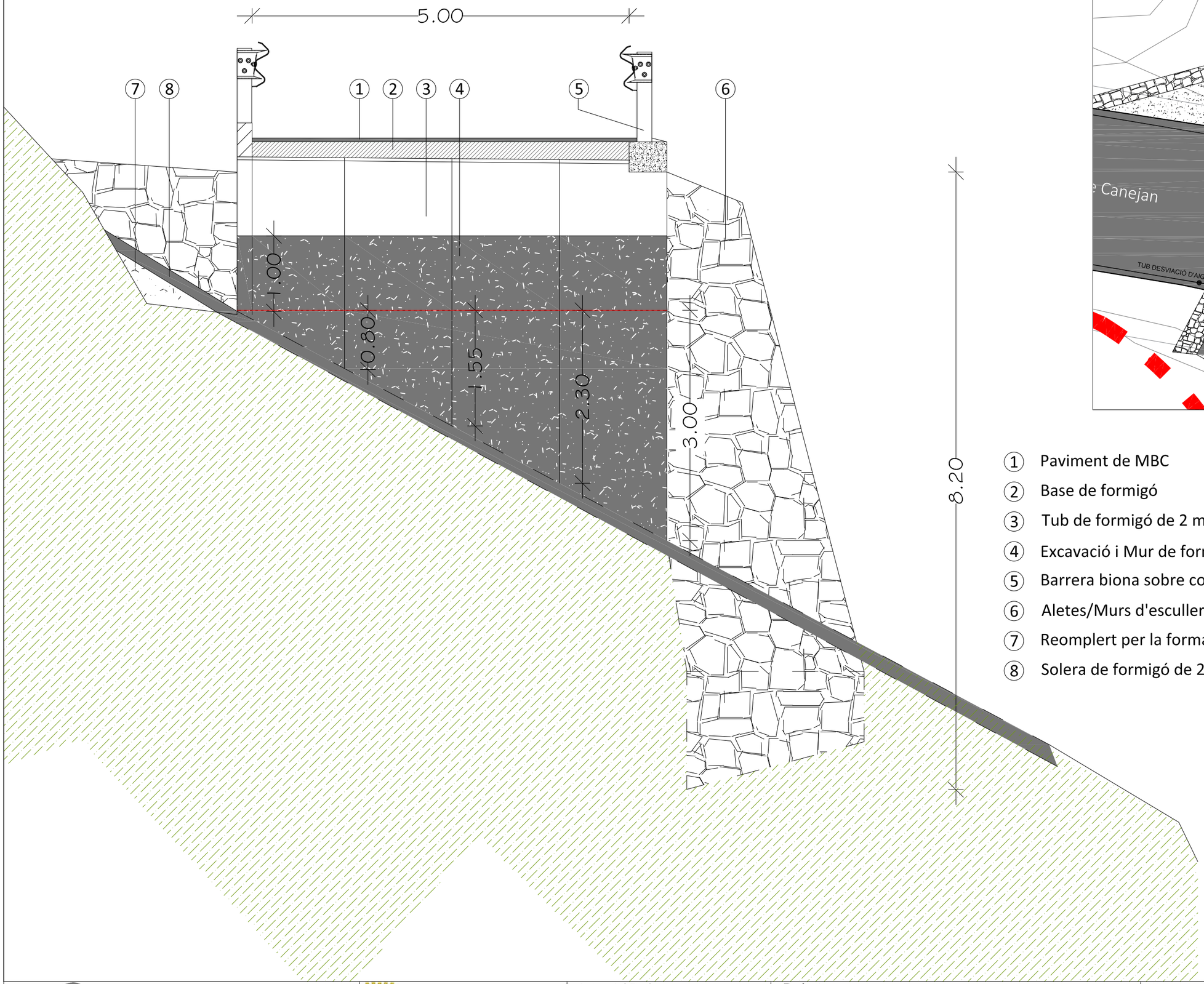

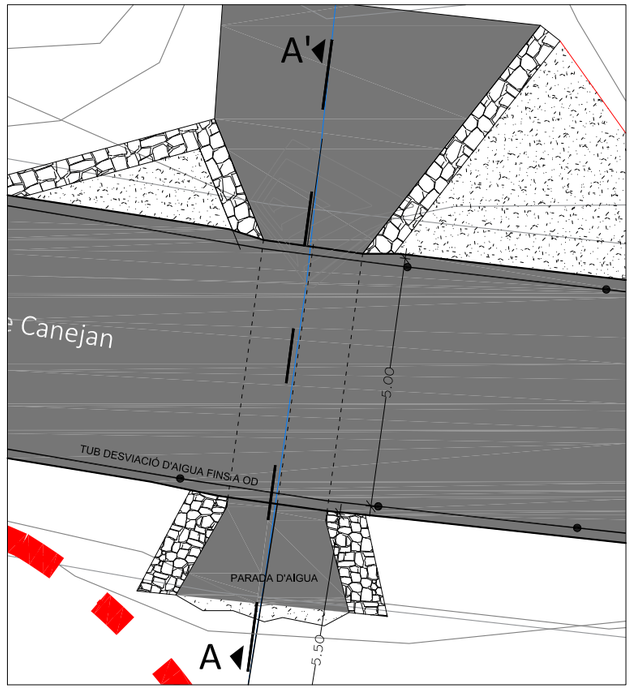

1. Paviment de MBC
2. Base de formigó
3. Tub de formigó de 2 metres de diàmetre
4. Excavació i Mur de formigó armat (½ canonada de formigó)
5. Barrera biona sobre congreny de formigó
6. Aletes/Murs d'escullera
7. Reomplert per la formació de pendent.
8. Solera de formigó de 25cm de gruix

ARQUITECTURA-ENGINYERIA-TOPOGRAFIA
Av. Comtes de Pallars nº20 (25560) SORT - LLEIDA
Tel. 973620085 - E-mail: sortec@sortec.cat

AJUNTAMENT DE CANEJAN

Autor del Projecte:
Marc Gullén I Casal
Enginyer Tècnic d'Obres Publiques
Col.legiat 10538.

Projecte:
CONSTRUCCIÓ OBRA DE DRENATGE TRANSVERSAL A LA CARRETERA D'ACCÉS AL MUNICIPI I CONDICIONAMENT DE L'EQUIPAMENT PER A JOVES

Plànol:
OBRA DE DRENATGE PK 2+700
ACTUACIONS. PLANTA GENERAL

Data: AGOST 2021

Escala: 1/50 (A3)

Nº plànol: 03.1.4

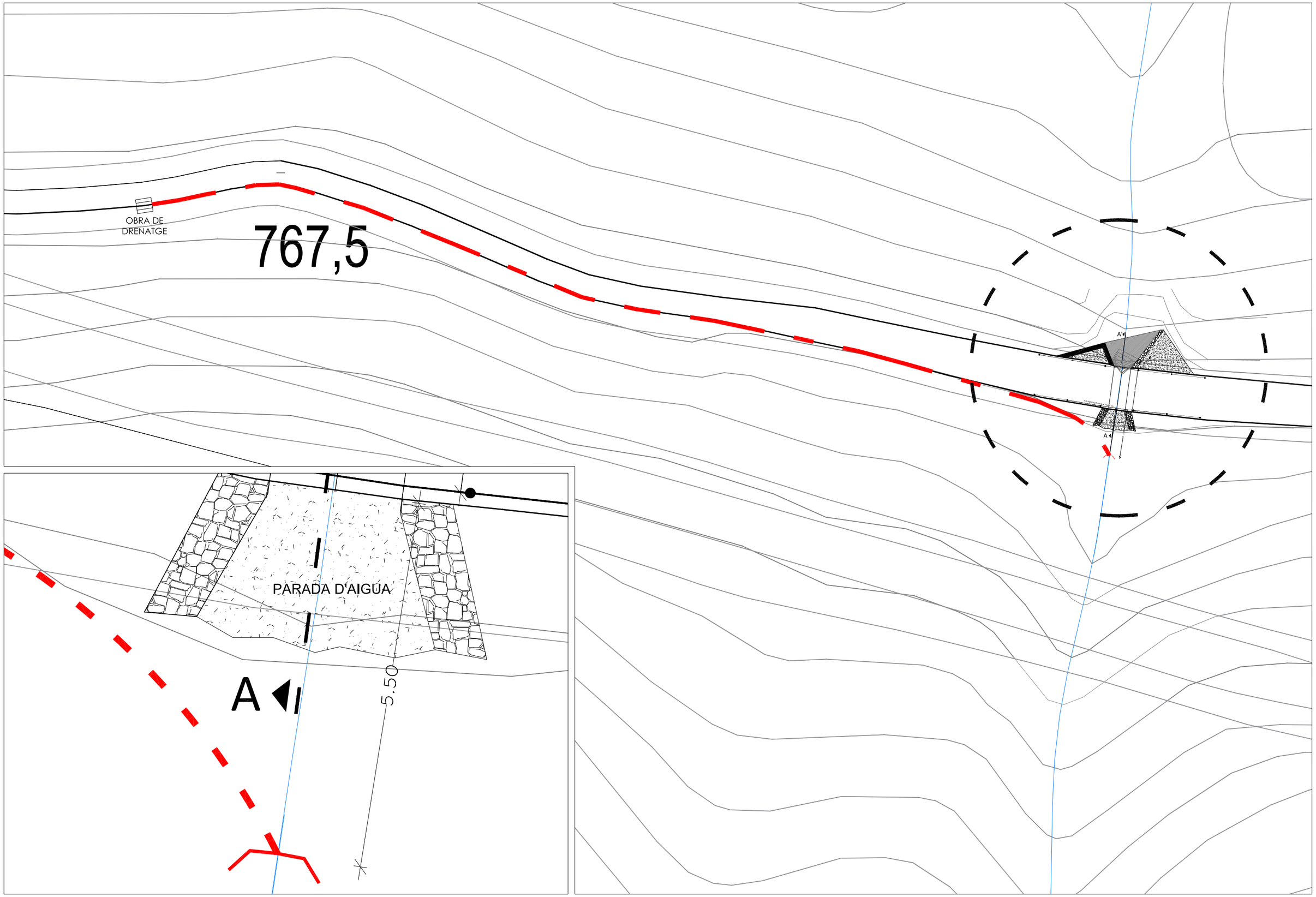

ARQUITECTURA-ENGINYERIA-TOPOGRAFIA
Av. Comtes de Pallars nº20 (25560) SORT - LLEIDA
Tel. 973620085 - E-mail: sortec@sortec.cat

AJUNTAMENT
DE CANEJAN

Autor del Projecte:
Marc Gullén I Casal
Enginyer Tècnic d'Obres Publiques
Col.legiat 10538.

Projecte:
CONSTRUCCIÓ OBRA DE DRENATGE TRANSVERSAL A LA CARRETERA D'ACCÉS AL MUNICIPI I CONDICIONAMENT DE L'EQUIPAMENT PER A JOVES

Plànol:
OBRA DE DRENATGE PK 2+700
ACTUACIONS. PLANTA GENERAL

Data:
AGOST 2021

Escala:
1/400 - 1/40 (A3)

Nº plànol:
03.1.5

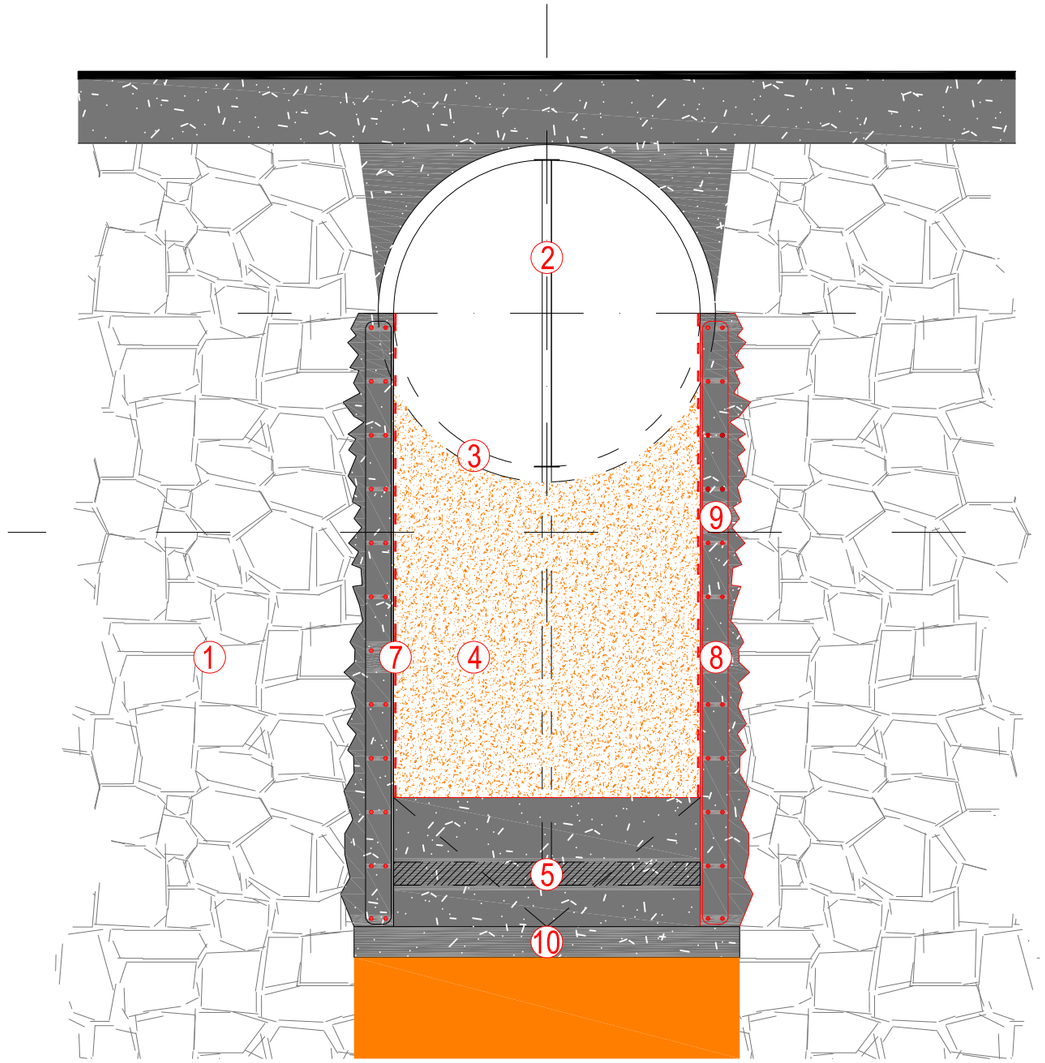

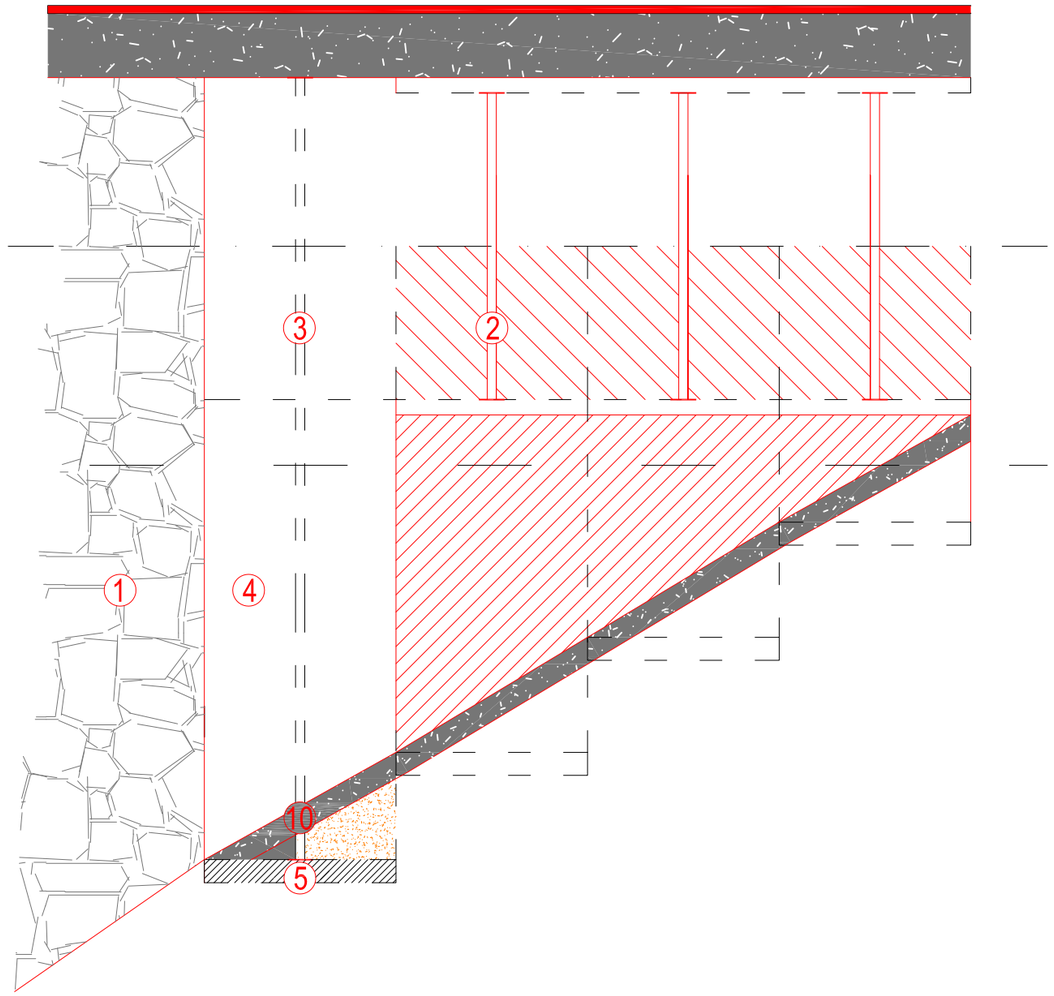

LLEGENDA
Procediment constructiu

1. Excavació de terreny existent i construcció de mur d'escullera.
2. Apuntalament de la canonada de formigó en tota la longitud que no es domolgui inicialment + apuntalament de la dovella de quart de longitud superior amb biga metàl·lica
3. Demolició de mitja secció de tub de formigó al llarg d'una dovella d'un quart de longitud de la canonada
4. Excavació del terreny fins la cota suficient per a donar continuitat a la pendent del terreny
5. Construcció de solera provisional horitzontal de formigó de 15 cm d'espessor.
6. Apuntalament de la dovella de quart de longitud superior.
7. Col·locació d'encofrat als laterals.
8. Col·locació de malla d'armadura de Ø16 cada 20x20 a dues cares.
9. Subministrament i col·locació de formigó a les parets laterals.
10. Retirada de l'element d'apuntalment i confecció de solera de formigó de 25cm amb pendent per donar continuitat al terreny.

"**Aquestes operacions (de la 2 a la 10 incloses) es repetiran 3 cops més, una vegada, per quart de dovella de canonada restant** ".

sortec
ARQUITECTURA-ENGINYERIA-TOPOGRAFIA
Av. Comtes de Pallars nº20 (25560) SORT - LLEIDA
Tel. 973620085 - E-mail: sortec@sortec.cat

AJUNTAMENT DE CANEJAN

Autor del Projecte:
Marc Gullén I Casal
Enginyer Tècnic d'Obres Publiques
Col.legiat 10538.

Projecte:
CONSTRUCCIÓ OBRA DE DRENATGE TRANSVERSAL A LA CARRETERA D'ACCÉS AL MUNICIPI I CONDICIONAMENT DE L'EQUIPAMENT PER A JOVES

Plànol:
OBRA DE DRENATGE PK 2+700
ACTUACIONS. PROCEDIMENT CONSTRUCTIU

Data: AGOST 2021

Escala: 1/40 (A3)

Nº plànol: 03.1.6

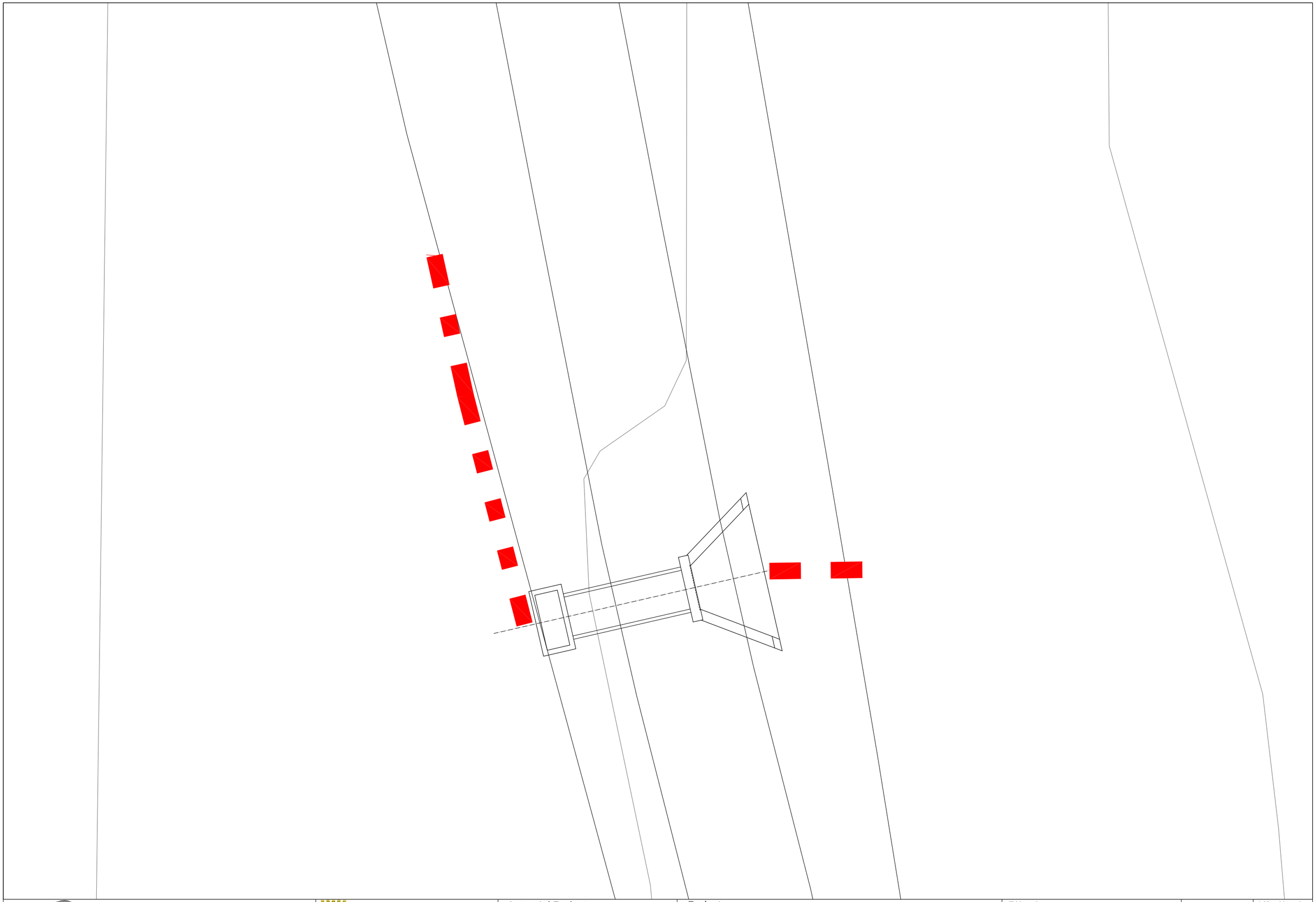

ARQUITECTURA-ENGINYERIA-TOPOGRAFIA
Av. Comtes de Pallars nº20 (25560) SORT - LLEIDA
Tel. 973620085 - E-mail: sortec@sortec.cat

AJUNTAMENT DE CANEJAN

Autor del Projecte:
Marc Gullén I Casal
Enginyer Tècnic d'Obres Publiques
Col.legiat 10538.

Projecte:
CONSTRUCCIÓ OBRA DE DRENATGE TRANSVERSAL A LA CARRETERA D'ACCÉS AL MUNICIPI I CONDICIONAMENT DE L'EQUIPAMENT PER A JOVES

Plànol:
OBRA DE DRENATGE PK 1+900
ACTUACIONS. PLANTA GENERAL

Data: AGOST 2021

Escala: 1/100 (A3)

Nº plànol: 03.2.1

DESEMBOCADURA ø60

ALCAT

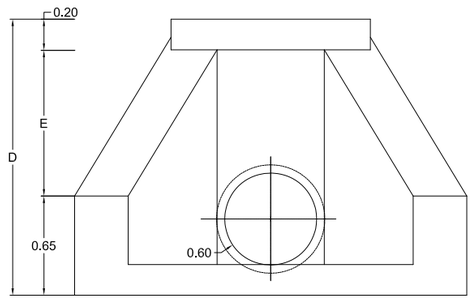

PERFIL

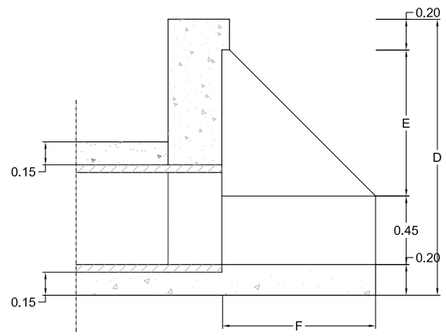

PLANTA

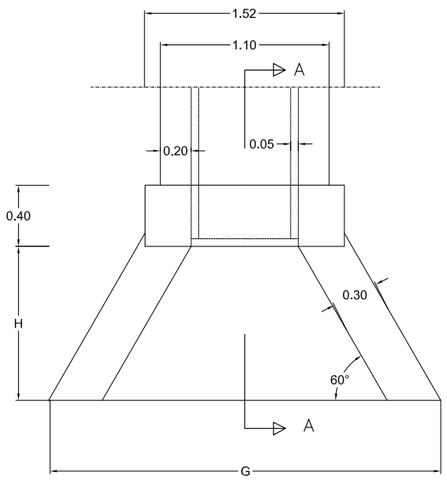

QUADRE DE CARACTERISTIQUES	
ACER	γ_s=1.15 CONTROL A NIVELL NORMAL
FORMIGO	γ_c=1.50 CONTROL A NIVELL NORMAL PROVETES EN OBRA
EXECUCIO	γ_f=1.60 CONTROL A NIVELL NORMAL
FORMIGO	TIPUS : PER ARMAR H-200 MASSISSAT H-175 EN MASSA H-150
ACER	TIPUS: AEH-500 EN BARRES CORRUGADES

ARQUETA DE RECOLLIDA

SECCIO TRANSVERSAL

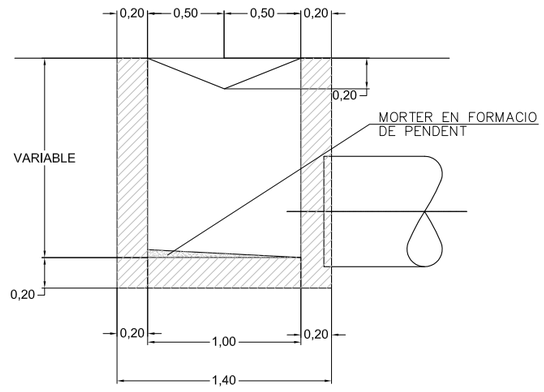

SECCIO LONGITUDINAL

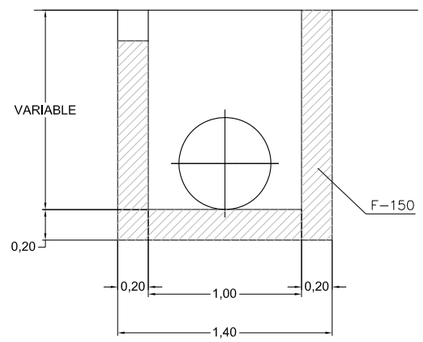

PLANTA

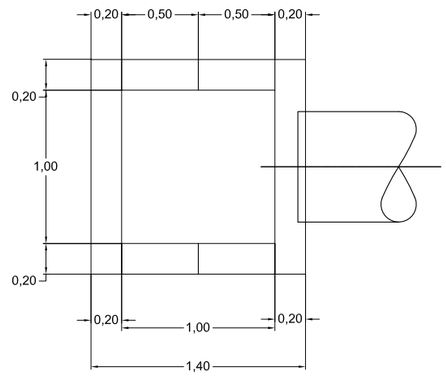

ARQUITECTURA-ENGINYERIA-TOPOGRAFIA
Av. Comtes de Pallars nº20 (25560) SORT - LLEIDA
Tel. 973620085 - E-mail: sortec@sortec.cat

AJUNTAMENT DE CANEJAN

Autor del Projecte:
Marc Gullén I Casal
Enginyer Tècnic d'Obres Publiques
Col.legiat 10538.

Projecte:
CONSTRUCCIÓ OBRA DE DRENATGE TRANSVERSAL A LA CARRETERA D'ACCÉS AL MUNICIPI I CONDICIONAMENT DE L'EQUIPAMENT PER A JOVES

Plànol:
OBRA DE DRENATGE PK 1+900
DETALLS

Data: AGOST 2021

Escala: 1/100 (A3)

Nº plànol: 03.2.2

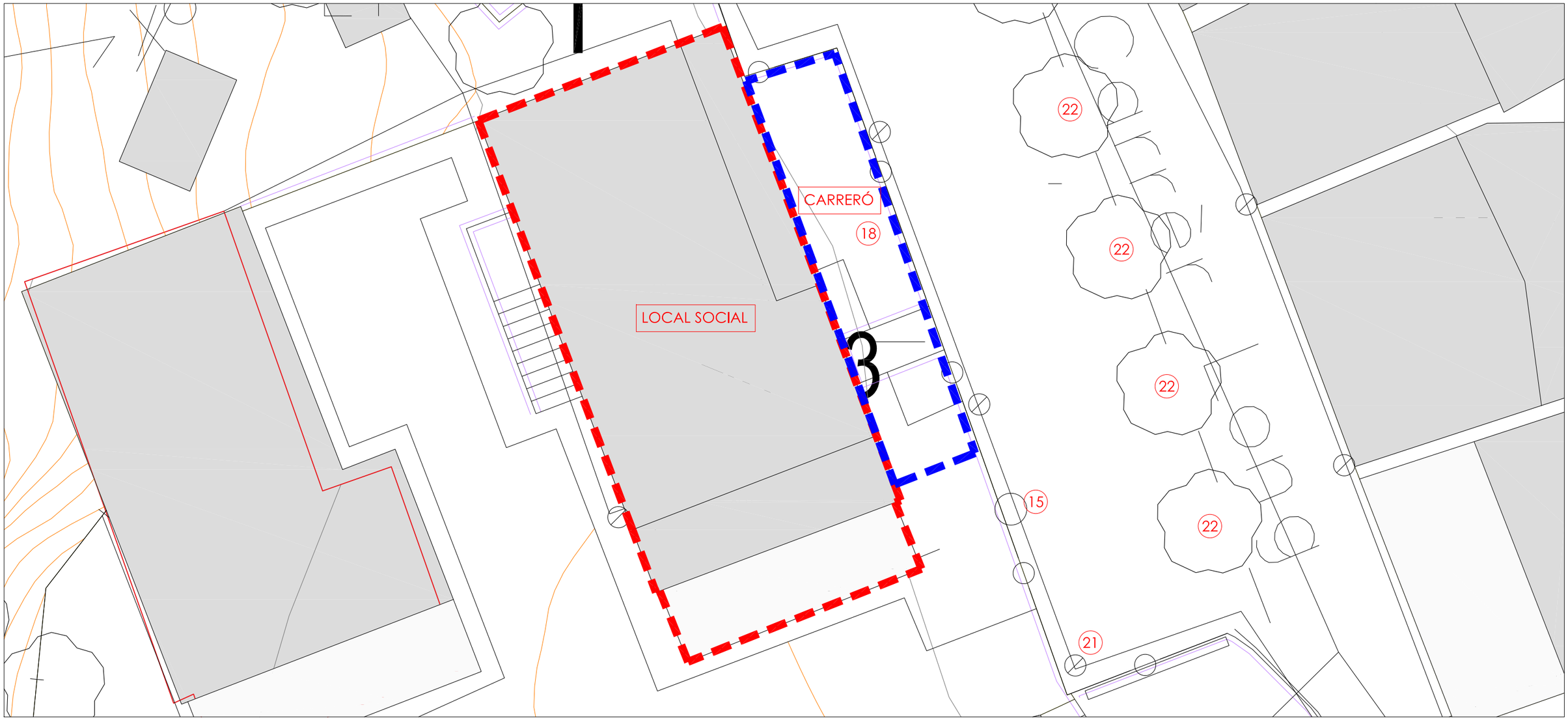

LLEGENDA ACTUACIONS

1. Aïllament acústic del sostre
2. Instal·lació de nous endolls
3. Projector+suport de sostre+pantalla
4. Armari RAC per routers i equips WIFI
5. Nou futbolín
6. Nova taula de billar
7. Trasllat de tennis-taula
8. Instal·lació de mampares tipus biombo
9. Nou televisor 50" tipus SmartTV
10. Subministrament 11 taules plegables i 40 cadires
11. Nou equip de so+micròfon inhalàmbric+altaveu
12. Instal·lació de lluminàries LED
13. Senyal indicativa "ESPAI JOVENT"
14. Instal·lació de rocòdrom + colxonetes
15. Millora de la seguretat de la torre elèctrica
16. Nou moble prestatgeria per a jocs
17. Obertura de porta + rampa provisional metàl·lica
18. Pavimentació de formigó del carreró
19. Instal·lació d'espatlleres indoor
20. Instal·lació d'estació crossfit outdoor
21. Instal·lació de taller outdoor reparació bicicletes
22. Condicionament dels escocells de la plaça
23. Instal·lació d'estufa elèctrica d'aire (2)
24. Instal·lació de bicicleta estàtica i bicicleta elíptica
25. Instal·lació de mirall de paret
26. Nova il·luminació LED en zona de mirall
27. Subministrament de minicarpa de fira (2)

sortec
ARQUITECTURA-ENGINYERIA-TOPOGRAFIA
Av. Comtes de Pallars nº20 (25560) SORT - LLEIDA
Tel. 973620085 - E-mail: sortec@sortec.cat

AJUNTAMENT DE CANEJAN

Autor del Projecte:
Marc Gullén I Casal
Enginyer Tècnic d'Obres Publiques
Col.legiat 10538.

Projecte:
CONSTRUCCIÓ OBRA DE DRENATGE TRANSVERSAL A LA CARRETERA D'ACCÉS AL MUNICIPI I CONDICIONAMENT DE L'EQUIPAMENT PER A JOVES

Plànol:
LOCAL SOCIAL
ACTUACIONS. PLANTA GENERAL

Data: AGOST 2021

Escala: 1/150 (A3)

Nº plànol: 04.1.1

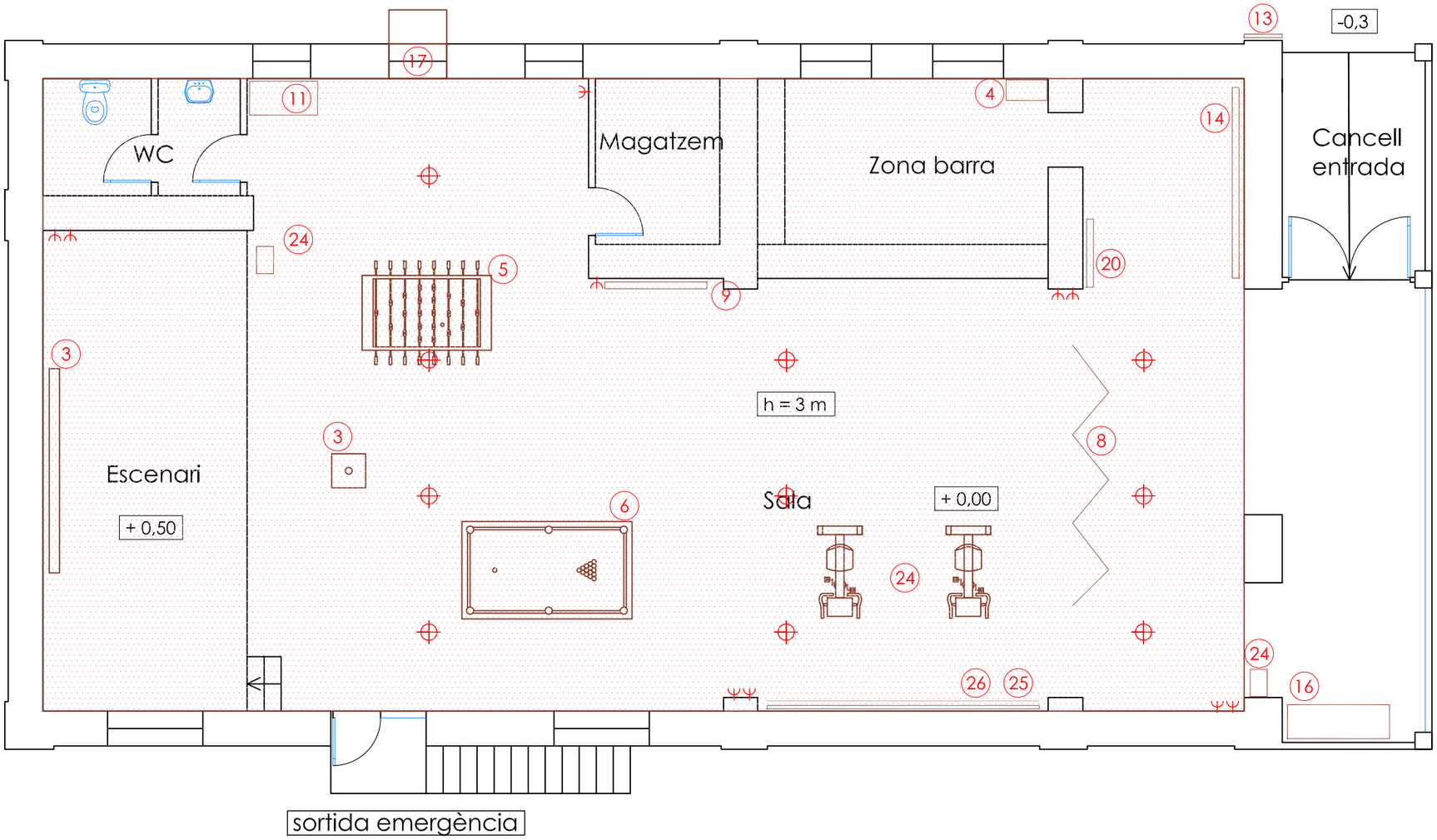

LLEGENDA ACTUACIONS

1. Aïllament acústic del sostre
2. Instal·lació de nous endolls
3. Projector+suport de sostre+pantalla
4. Armari RAC per routers i equips WIFI
5. Nou futbolín
6. Nova taula de billar
7. Trasllat de tennis-taula
8. Instal·lació de mampares tipus biombo
9. Nou televisor 50" tipus SmartTV
10. Subministrament 11 taules plegables i 40 cadires
11. Nou equip de so+micròfon inhalàmbric+altaveu
12. Instal·lació de lluminàries LED
13. Senyal indicativa "ESPAI JOVENT"
14. Instal·lació de rocòdrom + colxonetes
15. Millora de la seguretat de la torre elèctrica
16. Nou moble prestatgeria per a jocs
17. Obertura de porta + rampa provisional metàl·lica
18. Pavimentació de formigó del carreró
19. Instal·lació d'espatlleres indoor
20. Instal·lació d'estació crossfit outdoor
21. Instal·lació de taller outdoor reparació bicicletes
22. Condicionament dels escocells de la plaça
23. Instal·lació d'estufa elèctrica d'aire (2)
24. Instal·lació de bicicleta estàtica i bicicleta elíptica
25. Instal·lació de mirall de paret
26. Nova il·luminació LED en zona de mirall
27. Subministrament de minicarpa de fira (2)

ARQUITECTURA-ENGINYERIA-TOPOGRAFIA
Av. Comtes de Pallars nº20 (25560) SORT - LLEIDA
Tel. 973620085 - E-mail: sortec@sortec.cat

AJUNTAMENT DE CANEJAN

Autor del Projecte:
Marc Gulllén I Casal
Enginyer Tècnic d'Obres Publiques
Col.legiat 10538.

Projecte:
CONSTRUCCIÓ OBRA DE DRENATGE TRANSVERSAL A LA CARRETERA D'ACCÉS AL MUNICIPI I CONDICIONAMENT DE L'EQUIPAMENT PER A JOVES

Plànol:
LOCAL SOCIAL
ACTUACIONS. PLANTA INTERIOR

Data: AGOST 2021

Escala: 1/75 (A3)

Nº plànol: 04.1.2

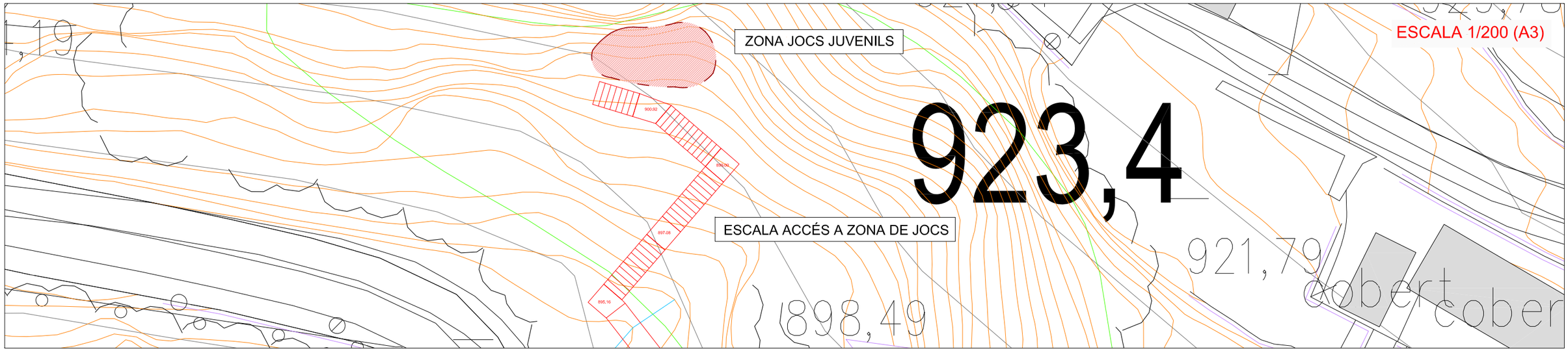

ESCALA 1/250 (A3)

ESCALAS { HORIZONTAL = 200 / VERTICAL = 200

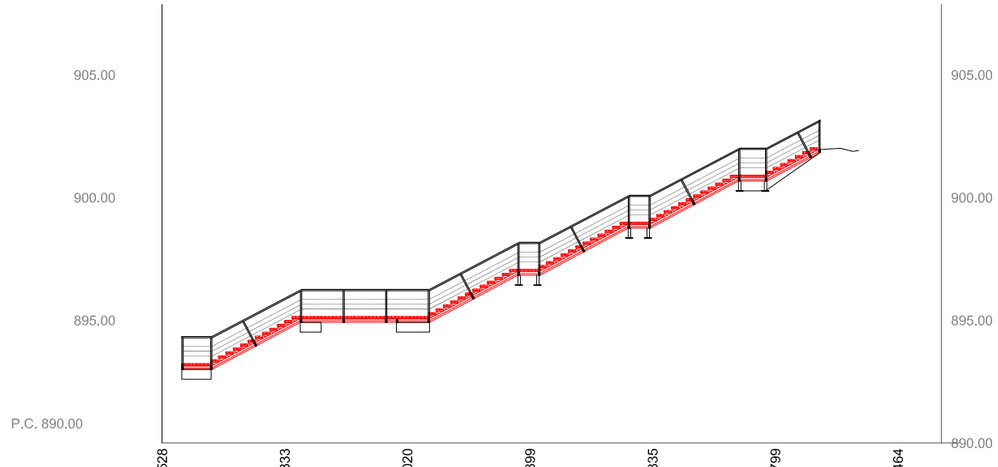

Cotas de Terreno	892.528	894.333	895.020	897.399	899.335	900.799	902.464
Distancias a Origen	0.000	5.000	10.000	15.000	20.000	25.000	30.000
Distancias Parciales	0.000	5.000	5.000	5.000	5.000	5.000	5.000
Numeracion de Perfiles	1	2	3	4	5	6	7

DIMENSIONES Y PESOS DE PERFILES LAMINADOS. EAV-1.

IPN	H	B	e	e1	Kg/m
80	80	42	3,9	5,9	5,94
100	100	50	4,5	6,8	8,34
120	120	58	5,1	7,7	11,1
140	140	66	5,7	8,6	14,3
160	160	74	6,3	9,5	17,9
180	180	82	6,9	10,4	21,9
200	200	90	7,5	11,3	26,2
220	220	98	8,1	12,2	31,1
240	240	106	8,7	13,1	36,2
260	260	113	9,4	14,1	41,9
280	280	119	10,1	15,2	47,9
300	300	125	10,8	16,2	54,2
320	320	131	11,5	17,3	61,0
340	340	137	12,2	18,3	68,0
360	360	143	13,0	19,5	76,1
380	380	149	13,7	20,5	84,0
400	400	155	14,4	21,6	92,4
450	450	170	16,2	24,3	115
500	500	185	18,0	27,0	141
550	550	200	19,0	30,0	166
600	600	215	21,6	32,4	199

HEB	H	B	e	e1	Kg/m
100	100	100	6	10	20,4
120	120	120	6,5	11	26,7
140	140	140	7	12	33,7
160	160	160	8	13	42,6
180	180	180	8,5	14	51,2
200	200	200	9	15	61,3
220	220	220	9,5	16	71,5
240	240	240	10	17	83,2
260	260	260	10	17,5	93,0
280	280	280	10,5	18	103
300	300	300	11	19	117
320	320	320	11,5	20,5	127
340	340	340	12	21,5	134
360	360	360	12,5	22,5	142
400	400	400	13,5	24	155
450	450	450	14	26	171
500	500	500	14,5	28	187
550	550	550	15	29	199
600	600	600	15,5	30	212

UPN	H	B	e	e1	Kg/m
80	80	45	6	8	8,64
100	100	50	6	8,5	10,6
120	120	55	7	9	13,4
140	140	60	7	10	16,0
160	160	65	7,5	10,5	18,8
180	180	70	8	11	22,0
200	200	75	8,5	11,5	25,3
220	220	80	9	12,5	29,4
240	240	85	9,5	13	33,2
260	260	90	10	14	37,0
280	280	95	10	15	41,8
300	300	100	10	16	46,2
250-80	250	80	10	12,5	34,0
250-100	250	100	10	16	42,2
300-90	300	90	13	14	47,7

IPE	H	B	e	e1	Kg/m
80	80	46	3,8	5,2	6,00
100	100	55	4,1	5,7	8,10
120	120	64	4,4	6,3	10,4
140	140	73	4,7	6,9	12,9
160	160	82	5,0	7,4	15,8
180	180	91	5,3	8,0	18,8
200	200	100	5,6	8,5	22,4
220	220	110	5,9	9,2	26,2
240	240	120	6,2	9,8	30,7
270	270	135	6,6	10,2	36,1
300	300	150	7,1	10,7	42,2
330	330	160	7,5	11,5	49,1
360	360	170	8,0	12,7	57,1
400	400	180	8,6	13,5	66,3
450	450	190	9,4	14,6	77,6
500	500	200	10,2	16,0	90,7
550	550	210	11,1	17,2	106
600	600	220	12,0	19,0	122

L	e	Kg/m
35	4	2,09
35	6	3,04
40	4	2,42
40	6	3,52
45	5	3,38
45	7	4,6 0
50	5	3,77
50	7	5,15
55	6	4,95
55	8	6,46
55	10	7,90
60	6	5,42
60	8	7,09
60	10	8,69

L	e	Kg/m
65	10	6,83
65	12	8,62
65	14	10,3
70	10	7,38
70	12	9,34
70	14	11,2
75	11	9,03
75	13	11,1
80	15	9,63
80	12	11,9
80	14	14,0
90	16	12,2
90	13	14,7
90	15	17,1

L	e	Kg/m
100	10	15,0
100	12	17,8
100	14	20,6
110	10	16,6
110	12	19,7
110	14	22,8
120	11	19,9
120	13	23,3
120	15	26,6
130	12	23,6
130	14	27,2
130	16	30,9
140	13	27,5
140	15	31,4

L	e	Kg/m
140	17	35,3
150	14	31,6
150	16	35,9
150	18	40,1
160	15	36,2
160	17	40,7
160	19	45,1
180	16	43,5
180	12	48,6
180	13	53,7
200	14	48,5
200	15	54,2
200	16	59,9

Perfil IPN

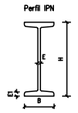

Perfil HEB

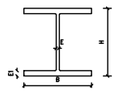

Perfil IPE

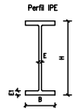

Perfil UPN

Perfil L

sortec
ARQUITECTURA-ENGINYERIA-TOPOGRAFIA
Av. Comtes de Pallars nº20 (25560) SORT - LLEIDA
Tel. 973620085 - E-mail: sortec@sortec.cat

AJUNTAMENT DE CANEJAN

Autor del Projecte:
Marc Gullén I Casal
Enginyer Tècnic d'Obres Publiques
Col.legiat 10538.

Projecte:
CONSTRUCCIÓ OBRA DE DRENATGE TRANSVERSAL A LA CARRETERA D'ACCÉS AL MUNICIPI I CONDICIONAMENT DE L'EQUIPAMENT PER A JOVES

Plànol:
PARC DE JOVES
PLANTA GENERAL I SECCIÓ

Data: AGOST 2021

Escala: S/PLÀNOLS

Nº plànol: 04.2.1

SECCIÓ

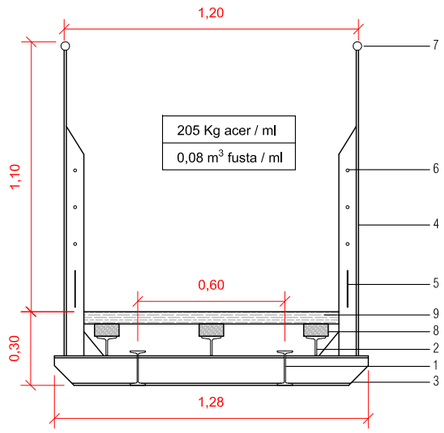

1. IPN-140 (Llum màxima 3 m) / IPN-180 (Llum màxima 4 m)
2. Perfil T 80x80
3. IPN-120 cada 1,50 m
4. Perfil T 80x80 cada 1,5 m i cartela
5. Planxa 15 cm x 3 mm soldada
6. Tubs Ø 12 mm e: 2 mm
7. Tub Ø 35 mm e: 2 mm
8. Taco de fusta tractada 10 cm x 5 cm
9. Tauló de fusta tractada 15 cm x 5 cm
10. Tub Ø 150 e: 4 mm
11. Pletina 50 cm x 50 cm e: 10 mm i 4 speedrock Ø 12 mm L 30cm
12. IPN-180
13. Tub Ø 100 mm e: 4 mm
14. Pletina 30 cm x 30 cm e: 10 mm i 4 speedrock Ø 12 mm L 30cm
15. IPN-180
16. Tub Ø 152
17. Massissat en roc amb morter d'alta resstència
18. Pletina de suport 15 cm x 15 cm e: 10 mm i 4 speedrock Ø 12 mm L 30cm

VISTA LATERAL

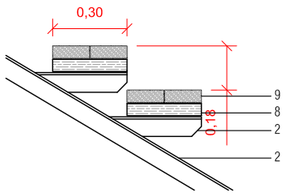

VISTA FRONTAL

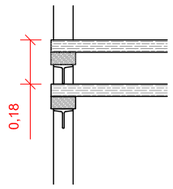

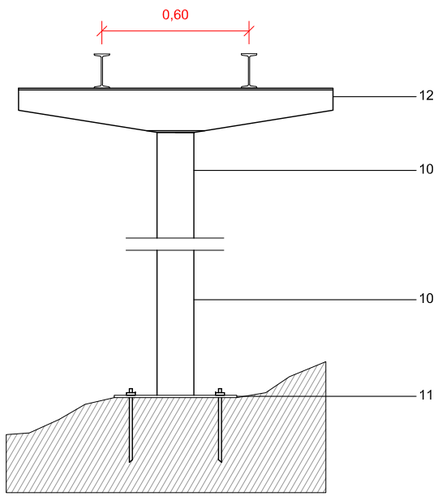

= 60 Kg / ml

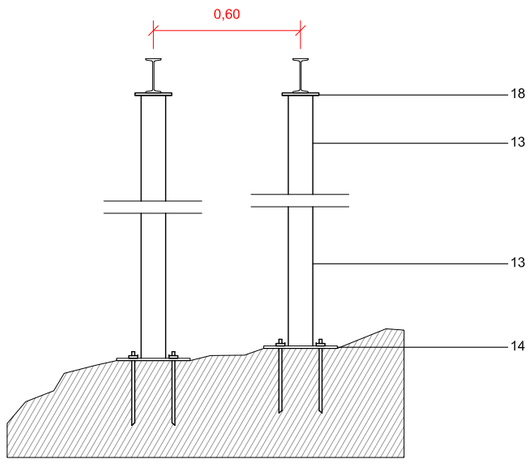

= 50 Kg / ml

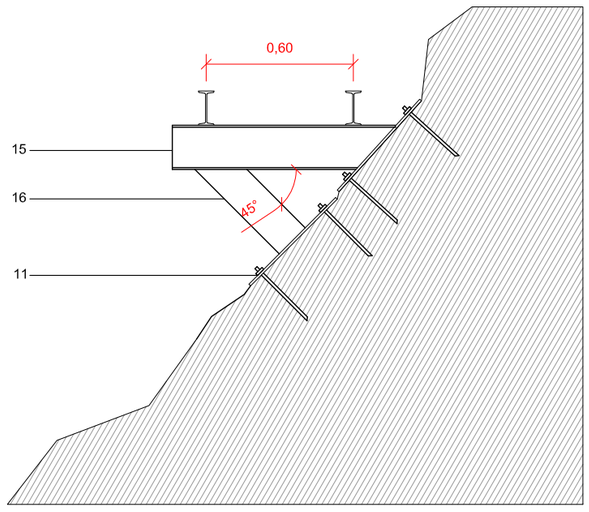

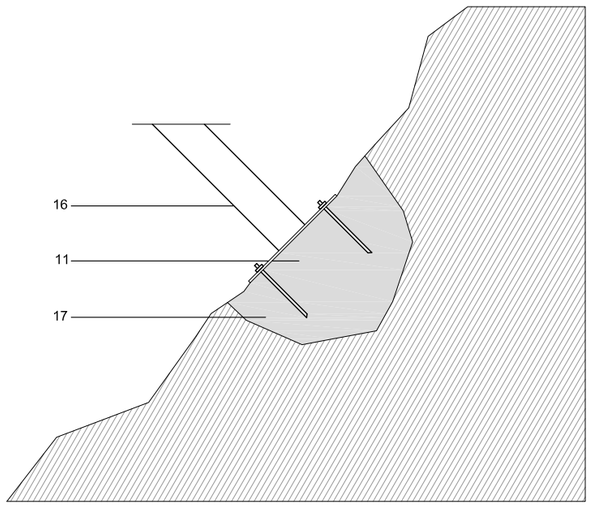

sortec ARQUITECTURA-ENGINYERIA-TOPOGRAFIA Av. Comtes de Pallars nº20 (25560) SORT - LLEIDA Tel. 973620085 - E-mail: sortec@sortec.cat	AJUNTAMENT DE CANEJAN	Autor del Projecte: Marc Gulllén I Casal Enginyer Tècnic d'Obres Publiques Col.legiat 10538.	Projecte: CONSTRUCCIÓ OBRA DE DRENATGE TRANSVERSAL A LA CARRETERA D'ACCÉS AL MUNICIPI I CONDICIONAMENT DE L'EQUIPAMENT PER A JOVES	Plànol: PARC DE JOVES DETALLS ESCALA ACCÉS	Data: AGOST 2021 Escala: 1/25 (A3)	Nº plànol: 04.2.2

Document Número 03

PLEC DE CONDICIONS

CONSTRUCCIÓ OBRA DE DRENATGE TRANSVERSAL A LA CARRETERA D'ACCÉS AL MUNICIPI I CONDICIONAMENT DE L'EQUIPAMENT PER A JOVES

Terme Municipal de Canejan (Vall d'Aran)

ÍNDEX
DOCUMENT NÚMERO 03. Plec de Condicions

1. GENERALITATS 2
2. GENERALS D'OBRA 2
3. GENERALS DELS MATERIALS 14

1. GENERALITATS

Aquest Plec de Prescripcions Tècniques i Facultatives és el que regeix, a més de les Prescripcions Generals previstes als Reglaments de Contractació, per l'execució de les obres de "CONSTRUCCIÓ OBRA DE DRENATGE TRANSVERSAL A LA CARRETERA D'ACCÉS AL MUNICIPI I CONDICIONAMENT DE L'EQUIPAMENT PER A JOVES".

Per tots aquells aspectes tècnics i de detall, els plecs de condicions de referència seran els plecs de condicions de ITEC.

2. GENERALS D'OBRA

Art.1- Plec General

Aquest plec general, juntament amb la Memòria, Plànols, i Pressupost, són els documents que han de servir de base per l'execució de les obres objecte del contracte, declarant el Contractista que es troba perfectament assabentat dels mateixos i que es compromet a executar les obres amb subjecció a lo que s'expressa en ells.

Art.2- Normes tecnològiques d'aplicació.

L'obra s'executarà en totes les seves parts d'acord al Projecte i als principis fixats per la tecnologia de la construcció a judici de la Direcció Tècnica, regint junt a les especificacions del present document, les següents normes definitòries i ampliades.

- Plec de condicions tècniques de la Direcció General d'Arquitectura.
- Plec general de prescripcions de l'Edificació compost per l'EXCO, o les que es promulguen en el successiu.
- Plec de Prescripcions Tècniques Generals, aprovades pel Ministeri d'Obres Públiques.
- Normes Tecnològiques de l'Edificació NTE, elaborades fins la data pel Ministeri de la Vivenda, i les successives que apareguin.
- Normes U.N.E. de l'Institut Nacional de Racionalització del treball.
- Normes M.V. establertes fins la data pel Ministeri de la Vivenda, i les successives que apareguin.
- Publicacions del Instituto Eduardo Torroja de la Construcción y del Cemento.
- Normes sismorresistents PDS-1/1974 (NBE-AE-88, ECS-88).
- Instruccions pel projecte i execució d'obres de formigó en massa o armat EH-91.
- Plecs Generals de Condicions per la recepció en obra de materials, aprovada per la Presidència de Govern.
- Reglament electrotècnic per baixa tensió Decret 2413/1973 de 20 de setembre i Reial Decret 2295/1985 de 9 d'octubre. Així com les instruccions complementàries i modificacions aparegudes amb posterioritat.
- Reglament de Contractació de les Corporacions Locals.
- Revisions de preus en els Contractes de les Corporacions Locals.

Igualment s'aplicaran totes les disposicions oficials corresponents a la Legislació Laboral i Reglament de Seguretat en el treball, i tota disposició legal, que en la seva major o menor mesura, afecti a la construcció, a la

seguretat del treball, a la mà d'obra o als mitjans auxiliars i dispositius de tot ordre.

Art.3- Materials auxiliars.

Serà obligació del Contractista facilitar tots els materials, bastides, maquinària, eines i transports, així com tots els restants elements necessaris per l'execució de les obres consignades, i tots en disposició de ser emprats en qualsevol moment i en completes condicions de seguretat.

Art.4- Plànols.

Totes les indicacions que figuren en els plànols s'entén que formen part de les condicions del projecte. El Constructor té dret a treure còpies, al seu càrrec, dels plànols, pressupost i Plec de Condicions. La direcció de les obres, si el Constructor ho sol□licita, autoritzarà aquestes còpies després de confrontades, comprometent-se, per la seva part el Contractista, a no utilitzar-les per altres fins diferents a aquesta obra.

Art.5- Direcció de les obres.

La direcció de les obres estarà executada per Tècnic designat per això. A la Direcció de les obres serà afecte el personal que es consideri necessari pel normal desenvolupament dels treballs. El Contractista no podrà recusar al tècnic designat per la direcció de les obres ni a la resta del personal afecte a la mateixa.

Art.6- Interpretació del projecte.

Correspon exclusivament a la Direcció de les obres, l'interpretació tècnica del projecte i la consegüent expedició d'ordres complementàries, gràfiques o escrites, pel desenvolupament del mateix. La Direcció de les obres podrà ordenar, abans de l'execució de les mateixes, les modificacions de detall del projecte que cregui oportunes, sempre que no alteri les línies generals d'aquest, no ultrapassin la garantia tècnica exigida i siguin raonablement aconsellables per eventualitats sorgides durant l'execució dels treballs, o per millores que es cregui convenient introduir. Les reduccions d'obra que puguin originar-se, seran acceptades pel Contractista fins un límit previst als casos de rescissió. Correspon també a la Direcció de les obres apreciar les circumstàncies a les que, a instància del Contractista, puguin proposar-se la substitució de materials de difícil adquisició, per altres d'utilització similar, si bé de diferent qualitat o naturalesa , i fixar l'alteració de preus unitaris que llavors estimi raonable. No podrà el Constructor fer per si mateix la més petita alteració a les parts del projecte, sense autorització escrita del Director de l'obra.

Art.7- Replanteig de les obres.

Abans de començar les obres s'executarà un replanteig general en presència del Contractista, o de la persona que el representi i s'aixecarà l'acta de replanteig corresponent. Havent conformitat amb el projecte, deuran iniciar-se les obres i en cas contrari , es donarà coneixement a la superioritat per la resolució que procedeixi. Durant el curs de les obres seran executats els replantejos parcials que s'estimin necessaris. El subministrament, despeses de materials i personal que ocasionin els replantejos, correspon sempre al Contractista, que estarà obligat a procedir, en aquestes operacions, amb

subjecció a lo escrit als Plecs de Condicions generals i particulars, i seguint les instruccions del Director de l'obra, que sense la seva aprovació no podran continuar-se els treballs.

Art.8- Execució de les obres.

Tots els treballs s'han d'executar per personal especialitzat. Cada ofici ordenarà el seu treball armònicament amb els demés, procurant sempre facilitar la bona marxa dels mateixos, pel bé de la bona execució i rapidesa de la construcció.
El Contractista executarà les obres amb subjecció als Plànols, Plec i Pressupostos del projecte i d'acord a les condicions complementàries, gràfiques o escrites que, per la interpretació tècnica del mateix, faci la Direcció de les obres en cada cas particular.
La Memòria té caràcter purament descriptiu i no poden establir-se reclamacions fundades en el contingut d'aquest document.
A falta d'instruccions concretes en el Projecte, o complementàries de l'obra, es seguiran en tot cas les bones pràctiques de la construcció, lliurement apreciades per la Direcció tècnica.
El Contractista restarà en l'obra durant tota la jornada de treball, per si mateix, o representat per un encarregat apte i autoritzat per escrit, per rebre instruccions verbals i signar rebuts dels plànols o comunicacions que se li adrecin, essent vàlides en cas d'absència, les notificacions que se li facin en l'Alcaldia del terme en que les obres es trobin, o en la residència oficial del Contractista. El Contractista executarà totes les ordres que rebi de la Direcció d'obra, sense perjudici de que pugui presentar a la mateixa, dins del termini de 48 hores i per escrit, les seves al□legacions, que deuran ésser fonamentades precisament en el compliment del present Plec de Condicions. La Direcció de les obres cursarà en altre termini igual, a la Superioritat per la resolució definitiva, aquestes al□legacions, sense que en cap cas pugui el Contractista interrompre la marxa dels treballs.

Art.9- Llibre d'ordres.

El Contractista deurà tenir en l'obra, en tot moment, un llibre foliat, on la Direcció consignarà quan ho cregui oportú, les ordres que necessiti donar, essent el seu compliment obligatori si no es reclama per escrit abans de les dues hores, també guardarà en l'obra una còpia autoritzada dels plànols, detalls i Plec de Condicions a disposició de la Direcció.

Art.10- Obligatorietat d'aquest Plec.

Totes les condicions que figuren en aquest plec, son obligatòries tant si es realitzen les obres per contracta, per administració, o bé per contractes parcials.

Art.11- Inspecció de les obres.

Serà missió exclusiva de la Direcció de les obres, la comprovació de la bona realització de les mateixes d'acord amb el projecte i a les instruccions complementàries . El Contractista farà guardar les consideracions degudes al personal de la Direcció de les obres , que tindrà lliure accés a tots els punts de treball i als magatzems de materials destinats a la mateixa pel seu reconeixement previ. La Direcció de les obres podrà ordenar l'obertura d'actes, quan sospiti l'existència de vicis no aparents de construcció o de

materials de qualitat deficient, corrent a compte del Contractista totes les despeses, sense dret a indemnització, en cas de confirmar-se l'existència dels defectes, i certificant a aquest, la indemnització corresponen, tatxada als preus unitaris del pressupost en cas contrari.
En qualsevol moment que s'observin treballs executats que no siguin d'acord a l'establert al projecte o instruccions complementàries, materials emmagatzemats de qualitat defectuosa, segons les prescripcions tècniques, i independentment de què no hagin estat observats en reconeixements anteriors, la Direcció de les Obres notificarà al Contractista la necessitat d'eliminar dits treballs defectuosos, o treure dels magatzems els materials rebutjats. Tot el qual es portarà a terme a compte del referit Contractista, sense dret a indemnització per aquest concepte, en el termini màxim que fixi la Direcció de les obres, per la substitució de l'obra defectuosa i abans de les 48 hores, per la retirada de materials. El Contractista notificarà a la Direcció de les obres, amb l'antelació deguda a fi de procedir al seu reconeixement, l'execució de les obres de responsabilitat que aquesta assenyali, o que a judici del Contractista així ho consideri.

Art.12- Obres d'urgència o imprevistes.

La Direcció de les obres podrà ordenar, amb caràcter d'urgència, l'execució dels treballs necessaris en els casos de perill imminent per evitar danys majors, o de la presència d'obstacles imprevistos que impossibilitin la continuació de les obres, encara que no siguin consignats al pressupost, executant-se pel Contractista dits treballs, i tramitant-se per la Direcció de les obres el consegüent pressupost addicional, d'acord amb les mateixes bases primàries que hagin servit per la confecció dels preus unitaris del pressupost del projecte.

Art.13- Termini d'execució.

Un cop donada l'ordre de començar els treballs, aquests deuran posar-se en marxa sense dilació, per què la totalitat de l'obra sigui finalitzada neta, endreçada d'obstacles i disposada per la recepció provisional, en el termini que assenyali la Superioritat i a partir de la data d'adjudicació definitiva.
Les sol□licituds de concessió de pròrrogues, degudament fonamentades, es cursaran a la Direcció de les obres, qui amb el seu informe tècnic, les elevarà a la superioritat. Si aquests fos negatiu el Contractista abonarà a l'Administració en concepte d'indemnització, el mig per mil diari de l'import total del pressupost del projecte, comptant a partir de la data en què les obres devien estar disposades per la recepció provisional. L'import resultant serà descomptat de la primera liquidació que es practiqui. Si passats 30 dies des de la data en què es faci efectiva la penalitat, no haguessin finalitzat les obres, podrà rescindir-se el contracte, amb la pèrdua de la fiança constituïda pel Contractista.

Art.14- Subcontractes o contractes parcials.

La Direcció de les obres deurà conèixer els noms dels subcontractistes que hagin d'intervenir parcialment en l'obra, i notificarà la seva aprovació i desaprovació, sense que el Contractista tingui dret a reclamació qualsevol per aquesta determinació, i sense que pugui eludir, amb l'aprovació, la responsabilitat davant l'Administració i la Direcció de les obres dels actes i omissions dels subcontractistes.

Art.15- Compliment de les disposicions oficials.

El Contractista queda obligat al compliment dels preceptes relatius al Contracte de Treball i Accidents; així mateix s'ajustarà a les obligacions assenyalades a les empreses, en totes les disposicions de caràcter oficial vigents, podent en tot moment la Direcció de les obres exigir els comprovants que acreditin aquest compliment.

Art.16- Responsabilitat accidents.

El Contractista és l'únic responsable de tots els accidents que per la seva poca traça sobrevingueren , tant en la construcció de l'edifici com en la de les bastides i s'atendrà en tot a les disposicions vigents de Policia Urbana i Lleis Comuns sobre la matèria. El Constructor serà el responsable de les reclamacions que es presentin amb motiu dels drets de patents dels materials i instal.lacions al seu càrrec.

Art.17- Oficina d'obra del Contractista.

El Contractista deurà instal.lar abans del començament de les obres, i mantenir durant l'execució del contracte, una "Oficina d'obra" al lloc que consideri més oportú, prèvia la conformitat del Director.
El Contractista no podrà procedir al canvi o trasllat de l'oficina d'obres, sense prèvia autorització de la Direcció.

Art.18- Obligacions socials i laborals del Contractista.

El Contractista està obligat al compliment de les disposicions vigents en matèria laboral, de seguretat social i de seguretat i higiene al treball.
El Contractista deurà constituir l'òrgan necessari amb la funció específica de vetllar pel compliment de les disposicions vigents sobre seguretat i higiene al treball i designarà al personal tècnic de seguretat que assumeixi les obligacions corresponents en cada centre de treball.

Art.19- Conservació de l'obra.

El Contractista no està només obligat a l'execució de l'obra, sinó també a la seva conservació fins la recepció provisional. La responsabilitat del Contractista per mancances que a l'obra puguin advertir-se, s'estén al supòsit de què dites faltes es deuen exclusivament a una indeguda o defectuosa conservació de les unitats d'obra, encara que aquestes hagin estat examinades i trobades conforme per la Direcció immediatament després de la seva construcció o en qualsevol altre moment dins del període de vigència del contracte.

Art.20- Senyalització de l'obra.

El Contractista està obligat a instal□lar les senyals per indicar l'accés a l'obra, la circulació en la zona que ocupen els treballs i el punts de possible perill degut a la marxa d'aquells, tant en dita zona com en les seves línies i immediacions. El Contractista complirà les ordres que rebi per escrit de la Direcció, sobre les instal.lacions de senyals complementàries o modificacions de les que hagi instal□lat.

Les despeses que origini la senyalització, seran a compte del Contractista.

Art.21- Acta d'aprovació del replanteig.

L'acta de comprovació del replanteig reflectirà la conformitat o disconformitat del mateix respecte dels documents contractuals del projecte, amb especial i expressa referència a les característiques geomètriques de l'obra, a l'autorització per l'ocupació dels terrenys necessaris i a qualsevol punt que pugui afectar el compliment del contracte.

Art.22- Presentació del programa de treball.

En el programa de treball a presentar pel Contractista, es deuran incloure les següents dades:

a) Ordenació en parts o classes d'obra de les unitats que integren el projecte, amb expressió del volum d'aquestes.
b) Determinació dels medis necessaris , tals com personal, instal.lacions, equips i materials, amb expressió del volum d'aquests.
c) Estimació en dies de calendari dels terminis d'execució de les diverses obres i operacions preparatòries, equips i instal.lacions i dels d'execució de les diverses parts o classes d'obra.
d) Valoració mensual i acumulada de l'obra programada, sobre la base de les obres i operacions preparatòries, equip d'instal.lacions i parts o classes d'obra a preus unitaris.
e) Gràfics de les diverses activitats o treballs.

Art.23- Treballs i despeses relatives a l'execució de les obres que corresponen exclusivament a la Contracta:

a) Pagaments de materials, operaris, transport als llocs que es designi i demés medis i elements que siguin necessaris per la bona execució i conservació de les obres contractades de què es fa menció.
b) Abonament dels jornals dels empleats i obrers que es precisen per la realització dels treballs.
c) Abonament de les assegurances, quotes sindicals, subsidis, etc. compresos a la denominació genèrica de càrregues socials, dels seus obrers i empleats.
d) Adquisició, reparació i conservació d'eines, estris i demés atuells que siguin necessaris.
e) Taulons, cordes, llates, plantilles, regles i demés atuells que siguin necessaris.
f) Les tanques que es decideixin, així con les guardes, llums i senyals que hauran de col□locar-se en les obres, d'acord amb el disposat per les Ordenances Municipals, i en els Articles d'aquest Plec.
g) L'abonament de danys i perjudicis que ocasionin a la propietat particular i comunal per la mala marxa de les obres o per l'ineptitud o poc compte dels qui l'executen.
h) Les despeses que s'originen amb motiu de les anàlisi i assajos que ordeni la Direcció Tècnica encarregada de l'obra.
i) Les despeses que s'originen del replanteig i liquidació de les obres.
j) Despeses que s'originen fins deixar completament neta l'obra de runes provinents de la mateixa.
k) El subministrament d'aigua per l'obra i les seves dependències, amb les connexions, punts i desguassos necessaris.
l) El subministrament d'energia elèctrica a tots els punts d'utilització, siguin com llum o com força , amb escomeses i commutadors separats, situats en compartiments impermeables tancats amb clau.

m) Les construccions provisionals tals com tanques, proteccions, barreres, reixes, portelles, passos coberts i qualsevol altre dispositiu de protecció.
n) Les estructures provisionals per oficines de Direcció i Inspecció Tècnica amb llum, ventilació, telèfons, servei i mobiliari i equip necessaris.
o) Els locals destinats a serveis del personal de l'obra, dotats d'aigua, desguassos, i ventilació directa.
p) Tota classe de comunicacions verticals per accés als nivells de l'obra, tals com escales de mà, muntacàrregues, grues, etc. inclòs conductes d'evacuació de runes i restes.
q) Tots aquells treballs de seguretat i protecció d'ús normal o per casos d'urgència, tal com estintolaments, apuntalaments, estrebats, drenatges, esgotaments i desguassos, etc, per garantitzar en tot moment l'estabilitat de l'obra.
r) La reconstrucció de quants defectes, danys, deformacions, esquerdes, desplomats, fugides i similars que s'observin en l'obra i les seves instal.lacions i serveis, qualsevol que sigui el seu origen.
s) Naus o espais per l'emmagatzemament de materials i estris satisfactòriament protegits contra la intempèrie.
t) En general tots els que siguin conseqüència de l'execució de l'obra.

Art.24- Aportació d'equip i maquinària.

El Contractista resta obligat a aportar a les obres l'equip de maquinària i mitjans auxiliars que siguin precisos per la bona execució d'aquelles, i en els terminis parcials i total, convinguts al contracte.
En el cas de què per l'adjudicació del contracte hagués estat condició necessària l'aportació, pel Contractista, d'un equip de maquinària i mitjans auxiliars concret i detallat, el Director exigirà aquella aportació amb els mateixos termes i detall que es van fixar en dita ocasió.
L'equip quedarà adscrit a l'obra mentre duri l'execució de les unitats d'obra on ha d'emprar- se, entenent que no podrà ésser retirat sense l'exprés consentiment de la Direcció, i disposant de la maquinària en perfecte estat de conservació.
Cada element dels que formen l'equip serà reconegut per la Direcció , anotant-se les seves altes i baixes a l'inventari de l'equip. Podrà també deixar de tenir en compte qualsevol element que consideri inadequat pel treball en l'obra.
L'equip que aportarà el Contractista quedarà de lliure disposició del mateix a la conclusió de l'obra, excepte estipulació contrària.

Art.25- Vigilància de terrenys i béns.

El Contractista no pot ocupar els terrenys afectats per l'obra fins a rebre l'ordre corresponent de la Direcció.
A partir d'aquest moment i fins la recepció definitiva de l'obra, el Contractista respondrà de la vigilància dels terrenys i estris que hi hagi, cuidant especialment de mantenir-los lliures d'intrusions i no permetent alteracions als límits, ni que ningú dipositi als terrenys materials que no siguin de l'obra. De les infraccions d'aquests conceptes, s'haurà de donar compte immediatament a la Direcció.

Art.26- Assaigs i anàlisi dels materials i unitats d'obra.

La Direcció pot ordenar que es compleixin els assaigs i anàlisi de materials i unitats d'obra que a cada cas resultin pertinents, i els costos que s'originin

seran a compte del Contractista, fins a un import màxim de l'1 per 100 del pressupost de l'obra.
La mateixa Direcció fixarà el nombre, forma , amidaments i d'altres característiques que hauran de reunir les mostres i provetes pels assaigs i anàlisi, en cas de què no existeixi disposició general a l'efecte, ni que aquestes dades quedin establertes al plec de prescripcions tècniques particulars.

Art.27- Magatzems.

El Contractista ha d'instal□lar a l'obra, els magatzems precisos per assegurar la conservació dels materials, evitant la seva destrucció o deteriorament i seguint les instruccions donades per la Direcció.

Art.28- Recepció i aprovació de materials.

El Contractista només pot emprar els materials a l'obra, previ examen i acceptació de la Direcció, en els termes i forma que aquesta assenyali pel correcte compliment de les condicions convingudes.
En tot cas, la recepció dels materials per la Direcció, no eximeix al Contractista de la responsabilitat seva de compliment de les característiques que s'exigeixen al corresponent plec de condicions tècniques particulars.

Art.29- Retirada de materials.

A mesura que es vagin realitzant els treballs, el Contractista ha de procedir al manteniment de l'obra i a la retirada dels materials que ja no tinguin esmerça dins de l'obra.

Art.30- Obres defectuoses o mal executades.

El Contractista respondrà de l'execució de l'obra contractada i de les faltes que hi pot haver en ella, sense que li doni dret algun, la circumstància de què la Direcció Facultativa hagi examinat o reconegut, durant la construcció, les parts i unitats de les obres o materials emprats, ni que hagin estat inclosos aquests i aquelles, en els amidaments i certificacions parcials.

Art.31- Demolició i reconstrucció de les obres defectuoses o mal executades.

Es farà d'acord amb l'article 10, però si la Direcció estima que les unitats d'obra defectuoses o que no compleixen estrictament les condicions del contracte són admissibles, pot determinar l'acceptació de les mateixes, amb la rebaixa de preus que es consideri oportuna. El Contractista resta obligat a acceptar els preus fixats, a no ser que prefereixi enderrocar i reconstruir les unitats defectuoses pel seu compte a les condicions del contracte.

Art.32- Amidaments.

La Direcció realitzarà mensualment l'amidament de les unitats d'obra executades durant el període de temps anterior. El Contractista o el seu Delegat podran presenciar la realitat dels esmentats amidaments.
Per les obres o parts d'obra les mesures i característiques de les quals hagin de quedar posterior i definitivament amagades, el Contractista està obligat a avisar a la Direcció amb la suficient antelació, perquè aquest pugui fer els corresponents amidaments i presa de dades, aixecant els plànols que els defineixin. La conformitat la subscriurà el Contractista o el seu Delegat.

Si falta l'avís anticipat, el Contractista resta obligat a acceptar les decisions de la Direcció Facultativa sobre el particular.

Art.33- Relacions valorades.

La Direcció, agafant com a bases els amidaments de les unitats d'obra executades a que es refereix l'article anterior i els preus contractats, redactarà mensualment la corresponent relació valorada a l'origen. L'obra executada es valorarà als preus d'execució material que figurin en lletra en el requadre de preus unitaris del projecte per cada unitat d'obra prevista, i als preus fixats per la Direcció de les noves unitats d'obra no previstes al contracte, que hagin estat degudament autoritzades i tenint en compte lo previngut al present plec, per abonament d'obres defectuoses, materials aprovisionats, partides alçades i abonaments a compte de l'equip posat en obra.
Al resultat de la valoració anterior, obtingut en la forma expressada al paràgraf anterior, se li augmentaran els percentatges adoptats per a formar el pressupost de contracta, i la xifra que resulti, es multiplicarà pel coeficient d'adjudicació, obtenint així la relació valorada mensual.

Art.34- Certificacions.

Les certificacions s'expediran prenent com a base la relació valorada i la tramitació la farà el Director en els deu dies següents al període a que corresponguin.

Art.35- Audiència del Contractista.

A la mateixa data en què el Director fa el tràmit de la certificació, remetrà al Contractista una còpia de la mateixa i de la relació valorada corresponent, als efectes de la seva conformitat , que el Contractista podrà formular durant els 15 dies següents a la recepció dels esmentats documents.
Al seu defecte, i passat aquest temps, ambdós documents es consideraran acceptats pel Contractista, com si hagués subscrit la conformitat.
El Contractista no podrà al□legar, en cap cas, els usos i costums del país o regió, respecte de l'aplicació dels preus a l'amidament de les unitats d'obra.

Art.36- Condicions per l'abonament.

El Contractista té dret a l'abonament, havent arreglat els preus convinguts de l'obra que realment executi, d'acord al projecte que va servir de base a la licitació, a les modificacions aprovades i a les ordres donades per escrit per la Direcció.

Art.37- Preus.

Tots els treballs, mitjans auxiliars i materials que siguin necessaris per la correcta execució i acabat de qualsevol unitat d'obra, es consideraran inclosos al preu de la mateixa, encara que no figurin tots ells especificats en la descomposició o descripció dels preus.
Totes les despeses que pel seu concepte s'assemblin a qualsevol dels que sota el títol genèric de costos indirectes esmentats a l'article 67 del Reglament General de Contractació, es consideraran sempre incloses al pressupost valorat, en unitats d'obra o en partides alçades.

Art.38- Execució de les modificacions del Projecte.

El Director o directors estaran facultats per a introduir les modificacions al Projecte que estimin necessàries, sempre i quan aquestes no superin el 20% de l'import total del projecte base, quedant el Contractista obligat a la realització de les mateixes, si la Direcció ho creu convenient.

Art.39- Preus de les unitats d'obra no previstes al Contracte.

Quan els Directors creguin necessari emprar materials o executar unitats d'obra que no figurin al pressupost del projecte base del contracte, els nous preus seran fixats pels Directors amb l'única limitació de què l'import d'aquests canvis no superi el 20% de l'import total del projecte base.

Art.40- Modificacions no autoritzades.

El Contractista no podrà introduir cap modificació sense el permís escrit de la Direcció Facultativa.

Art.41- Sancions al Contractista per danys i perjudicis.

En el cas de resolució del contracte per causes imputables al Contractista, la fixació i valoració dels danys i perjudicis causats, es resoldrà pel Director, prèvia audiència del Contractista.

Art.42- Termini per a retirar les instal.lacions i equip.

Acordada la resolució del contracte, la Direcció ha de fixar al Contractista un termini per abonar l'obra i retirar les instal.lacions auxiliars i l'equip que ha portat per l'execució de la mateixa.

Art.43- Avís d'acabament de l'obra.

El Contractista o el seu delegat, amb una antelació de 45 dies hàbils, haurà de comunicar per escrit a la Direcció la data prevista per l'acabament de l'obra.
El Director, en cas de conformitat amb l'esmentada comunicació del Contractista, en farà constància amb el seu informe, als efectes de què es procedeixi al nomenament d'un representant per la recepció provisional.

Art.44- Acta de recepció provisional.

El representant a què es refereix la clàusula anterior, fixarà la data de la recepció provisional, i citarà per escrit al Director i al Contractista o al seu delegat.
El Contractista, o bé personalment o bé mitjançant delegació autoritzada, té l'obligació d'assistir a les recepcions de l'obra. Si per diferents motius no compleix aquesta obligació , no podrà exercitar cap dret que pugés derivar de la seva assistència, i en especial, la possibilitat de fer constar en l'acta, qualsevol reclamació en referència a l'estat de l'obra i a les previsions que la mateixa faci quant als treballs que ha de realitzar en el termini de garantia, sinó amb posterioritat, en el termini de 10 dies i prèvia al□legació i justificació de què la seva absència va ser deguda a causes que no li van ésser imputables.

De la recepció provisional es farà acta triplicada, que signarà el representant del promotor a la recepció, el Director i el Contractista o el seu delegat, sempre que hagin assistit a l'acte de la recepció retirant un exemplar de l'esmentada acta cadascun dels signants. Si el Contractista o el seu delegat no han assistit a la recepció provisional, el representant li remetrà, amb "assabentat" de rebut, un exemplar de l'acta.

Art.45- Conservació de l'obra durant el termini de garantia.

El Contractista procedirà a la conservació de l'obra durant el termini de garantia, d'acord amb lo previst al plec de prescripcions tècniques , i segons les instruccions que rebi de la Direcció, sempre de manera que aquests treballs no obstaculitzen l'ús públic o el servei corresponent de l'obra.
El Contractista respondrà als deterioraments que es puguin produir en l'obra durant el termini de garantia, a no ser que provi que aquests han estat ocasionats pel mal ús que hagin pogut fer els usuaris o l'entitat encarregada de l'explotació, i no al incompliment de les obligacions de vigilància de l'obra; si és així, tindrà dret a què se li aboni l'import dels treballs que s'hagin de realitzar per a restablir en l'obra les degudes condicions, però no quedarà exempt de l'obligació de dur els esmentats treballs.

Art.46- Amidament general.

El Director de l'obra citarà, amb "assabentat" de rebut, al Contractista o al seu delegat, fixant la data en què, en funció del termini establert per la liquidació provisional de l'obra executada, ha de procedir a l'amidament general.
El Contractista, o bé personalment o bé mitjançant delegació autoritzada, té l'obligació d'assistir a la presa de dades o realització de l'amidament general que efectuarà la Direcció. Si per motius que li siguin imputables no compleix aquesta obligació, no podrà fer cap reclamació referent al resultat de l'esmentat amidament, sinó prèvia al□legació i justificació de la no imputabilitat d'aquelles causes.
Per a realitzar l'amidament general s'empraran com a dades complementàries, la comprovació del replanteig, els replantejos parcials i els amidaments efectuats durant l'execució de l'obra, el Llibre d'Incidències, si hi fos, el Llibre d'Ordres i tots els que estimin necessaris el Director i el Contractista.
D'aquest acte es farà acta amb tres exemplars, que signaran el Director i el Contractista o el seu delegat, retirant un exemplar cadascun dels signants i remetent el tercer. Si el Contractista o el seu delegat no han assistit a l'amidament, la Direcció la remetrà, amb "assabentat" de rebut, un exemplar de l'acta.
Les reclamacions que s'estimi oportú fer per part del Contractista en contra del resultat de l'amidament general, les dirigirà per escrit, pel conducte del Director, el qual en farà un informe.

Art.47- Liquidació provisional.

El Director formularà la liquidació provisional aplicant al resultat de l'amidament general, els preus i condicions econòmiques del contracte.
Les objeccions que estimi convenient fer el Contractista, a la vista de la liquidació provisional, les dirigirà per escrit, al Promotor, de la forma establerta en l'últim paràgraf de l'article anterior, i dins del termini reglamentari. Una vegada passat aquest termini, s'entendrà que està conforme amb el resultat i detalls de la liquidació.

Art.48- Acta de recepció definitiva.

El Director comunicarà al Promotor, amb un mes com a mínim d'antelació, la data de termini de la garantia, als efectes que precedeixi a la designació d'un representant de la recepció definitiva.
L'assistència del Contractista a la recepció definitiva es regirà per principis idèntics, i mateixos tràmits que els esmentats per a la recepció provisional.
Del resultat de l'acte es farà acta de tants exemplars com compareixent hi hagi. Aquests els signaran i en retiraran un exemplar cadascun. Si l'examen de l'obra resulta que no està en les degudes condicions per a ésser rebudes amb caràcter definitiu, es farà constar així a l'acta, i s'hi inclouran les oportunes instruccions al Contractista per la reparació de tot lo construït, assenyalant un nou i últim termini pel degut compliment de les seves obligacions; una vegada passat aquest temps es tornarà a examinar l'obra, amb els mateixos tràmits assenyalats, per a procedir a la recepció definitiva.
Si el Contractista o el seu delegat no ha assistit a la recepció definitiva, el representant del Promotor li remetrà, amb assabentat de rebut, un exemplar de l'acta.

Art.49- Liquidació definitiva.

El Director redactarà la liquidació definitiva amb un termini de 3 mesos, comptats a partir de la data de la recepció definitiva, donant-hi el vist i plau el Contractista.
Les objeccions que aquest estimi oportunes formular a la liquidació definitiva, hauran de dirigir- se per escrit al Promotor pel conducte del Director, que en farà un informe. Si passats 30 dies el Contractista no ha contestat per escrit, amb la seva acceptació u objeccions, s'entendrà que està conforme amb el resultat i detalls de la liquidació. L'aprovació d'aquesta pel Promotor ha de notificar-se al Contractista.

Art.50- Liquidació definitiva i certificació de la mateixa.

Una vegada aprovada la liquidació definitiva, el Director n'expedirà una certificació. Si el saldo es favorable al Promotor, aquest reunirà al Contractista perquè procedeixi al reintegrament de l'excés rebut, i si aquell no ho fes així, no es podrà procedir a la devolució de la fiança.

Art.51- Revisió de preus.

Per calcular el coeficient de revisió, s'aplicarà la fórmula nº 1.
A cadascuna de les dades respecte a la de licitació, aplicant el seu resultat a l'import de l'obra pendent d'execució.

Art.52- Aplicació de la clàusula de revisió.

L'aplicació de la clàusula de revisió s'ajustarà a les següents normes:

1.- Tots els contractes es desenvoluparan segons els preus convinguts, i per tant, no hi haurà revisió, qualsevol que sigui l'oscil□lació dels costos, fins que s'hagi certificat, al menys un 20% del pressupost total del contracte, volum d'obra que no serà susceptible de revisió.

2.- Una vegada executat aquest percentatge d'obra, perquè hi hagi revisió, serà condició indispensable que el coeficient resultant de l'aplicació dels índex de preus oficialment aprovats a les fórmules polinòmiques, corresponents a cada contracte, sigui superior a un enter vint-i-cinc mil□lèsimes (1,025), o inferior a zero enters nou- centes setanta-cinc mil□lèsimes (0,975). Després es procedirà a la revisió restant o sumant el coeficient resultant segons sigui superior o inferior a la unitat, zero enters vint-i-cinc mil□lèsimes (0,025), obtenint així el coeficient que s'ha d'aplicar a la part d'obra pendent d'executar.
3.- Després es tindran en compte cada mes, sumant- los algebraicament, tots els augments o disminucions que resultin de l'aplicació dels índex oficials de preus, sempre restant o sumant el coeficient resultant, segons correspongui, zero enters vint-i-cinc mil□lèsimes (0,025), per a obtenir el coeficient aplicable.La quantitat resultant de la revisió, calculada amb les normes establertes en aquest Decret-Llei, s'abonarà a la part beneficiada sense cap deducció, llevat de la que correspongui per la baixa de licitació si es que n'hi hagués.
Perquè els Contractistes tinguin dret a la revisió en qualsevol de les modalitats previstes per aquest Decret-Llei, hauran d'haver complert estrictament el termini contractual i els parcials que s'aprovin als programes de treball establerts per la Direcció Facultativa, desenvolupant l'obra d'una manera fidel al ritme previst, essent preceptiu l'informe favorable a la Direcció Facultativa. Les pròrrogues que s'hagin fet per motius imputables al Contractista no privaran del dret de revisió.
Les revisions que procedeixin es faran efectives mitjançant l'abonament o descompte corresponent a les certificacions parcials de l'obra, o, a la liquidació final del contracte.

Art.53- Índex.

Les liquidacions provisionals de revisió es practicaran tenint com a base els últims índex vigents, si els corresponents al mes a què es refereix la certificació parcial d'obres no han estat publicats al Butlletí Oficial de l'Estat.

Art.54- Data inici obres.

La Contracta haurà de començar a les obres dins dels 15 dies següents a la data d'adjudicació definitiva de les mateixes.
El termini d'execució serà de 3 mesos i el de garantia de 12 mesos.

3. GENERALS DELS MATERIALS

Art.55- Plecs generals.

En general són vàlides totes les prescripcions que, referents a les condicions que han de satisfer els materials, apareguin a les Instruccions, Plecs de Condicions o Normes Oficials que reglamentin la recepció, transport, manipulació o utilització de cadascun dels materials que es necessitin a les obres d'aquest Projecte, sempre que no s'oposin a les prescripcions particulars del Present Capítol.

Art.56- Procedència dels materials.

El Contractista proposarà al Director d'Obra les canteres, graveres, fàbriques de marques prefabricades i en general la procedència de tots els materials que s'utilitzin a les obres, per la seva aprovació, en l'entès de què l'acceptació en principi d'un material, no serà obstacle per a poder refusar-lo d'ara endavant, si variessin les seves característiques primitives. En cap cas es procedirà a la utilització en obra de materials de procedència no aprovada.

Art.57- Assaigs.

Les mostres de cada material que a judici de la Direcció d'Obra necessitin ésser assajats, seran subministrades pel Contractista, corrent a càrrec seu tots els assajos de qualitat corresponents. Aquests assajos podran realitzar-se al Laboratori de l'Obra, si així ho autoritzes el Director d'Obra; en cas contrari ho podrà designar el Laboratori Oficial que cregui oportú.

Art.58- Emmagatzemament.

Els materials s'emmagatzemaran de manera que s'asseguri la seva correcta conservació i en la forma que es faciliti la seva inspecció en cas necessari.

Art.59- Materials que no siguin de rebre.

Podran refusar-se aquells materials que no satisfacin les condicions imposades en aquest Plec per a cadascun d'ells en particular, comprovades pels assajos indicats en l'article 57.
En cas de no conformitat amb els resultats de les proves citades, bé pel Contractista o pel Director de l'obra, es sotmetrà la qüestió al Laboratori Central d'Assajos de Materials de Construcció, dependent del Ministeri d'Obres Públiques, essent obligatòries per ambdues parts, l'acceptació dels resultats que s'obtinguin i de les conclusions que formuli.
El Director d'Obra podrà assenyalar al Contractista un termini breu per a retirar del terreny de l'obra els materials rebutjats. En cas d'incompliment d'aquesta ordre podrà procedir a retirar-los per compte i risc del Contractista.

Art.60- Materials defectuosos però acceptables.

Si els materials fossin defectuosos però acceptables a judici de la Direcció d'Obra podran emprar-se, essent el Director qui després d'escoltar al Contractista assenyali el preu que s'han de valorar.
Si el Contractista no estès conforme amb el preu fixat vindrà obligat a substituir dits materials per altres que acompleixin totes les condicions assenyalades en aquest Plec.

Art.61- Productes d'excavació.

El Contractista podrà emprar, a les obres objecte del Contracte, els materials que obtingui de l'excavació, sempre que aquests acompleixin les condicions previstes al present capítol. Per utilitzar els esmentats materials en d'altres obres serà necessari l'autorització del Director d'obra.

Art.62- Materials en instal.lacions auxiliars.

Tots els materials que el Contractista pugui utilitzar en instal.lacions i obres, que parcialment fossin susceptibles de quedar formant part de les obres de manera provisional o definitiva, acompliran les especificacions del present Plec, així, camins, obres de terra, fonaments, anclatges, armadures o empalmes, etc.

Art.63- Responsabilitats del Contractista.

La recepció dels materials no exclou la responsabilitat del Contractista per la qualitat d'ells, i quedarà subsistent fins que es rebin definitivament les obres en què dits materials s'hagin emprat.

Art.64- Materials no inclosos al present Plec.

Els materials que sense ser especificats al present Plec hagin d'ésser emprats en l'obra, seran de provada qualitat, devent presentar el Contractista, per a recavar l'aprovació del Director d'Obra, tots els catàlegs, mostres, informes i certificats dels corresponents fabricants que s'estimin necessaris. Si la informació no es considera suficient, podrà exigir-se els assajos oportuns dels materials a utilitzar.
El Director d'Obra, podrà refusar tots els materials que no reuneixin, al seu judici, la qualitat i condicions necessàries a que han d'ésser destinats, d'acord amb lo estipulat anteriorment als articles 59 i 60.

Canejan, a agost de 2021

L'Autor del projecte,

Marc Guillén i Casal
Enginyer Tècnic d'Obres Públiques
Col·legiat Número 10.538
ENGINYERIA SORTEC, S.L.

Document Número 04

PRESSUPOST

CONSTRUCCIÓ OBRA DE DRENATGE TRANSVERSAL A LA CARRETERA D'ACCÉS AL MUNICIPI I CONDICIONAMENT DE L'EQUIPAMENT PER A JOVES

Terme Municipal de Canejan (Vall d'Aran)

Amidaments

AMIDAMENTS

Obra	01	PRESSUPOST 21102
Capítol	01	OBRA DE DRENATGE
Titol 3	01	OBRA DE DRENATGE PK 2+700
Titol 4	01	TREBALLS PREVIS

NUM.	CODI	UA	DESCRIPCIÓ
1	F22113L2	m2	Neteja i esbrossada del terreny realitzada amb pala carregadora i càrrega mecànica sobre camió. Inclou sobrepreu per la part de treballs a executar de forma manual.

Num.	Text	Tipus	[C]	[D]	[E]	[F]	TOTAL	Fórmula
1				25,000	2,000		50,000	C#*D#*E#*F#
2				10,000	2,000		20,000	C#*D#*E#*F#

TOTAL AMIDAMENT 70,000

NUM.	CODI	UA	DESCRIPCIÓ
2	P010101	ut	Construcció de parada amb formigó a la zona del barranc, fora de l'àmbit de les obres. Inclou sobrepreu per la part de treballs a executar de forma manual.

AMIDAMENT DIRECTE 1,000

NUM.	CODI	UA	DESCRIPCIÓ
3	P010102	m	Canalització amb canonada de 250mm de diàmetre per al desviament de les aigües del barranc a la cuneta lateral de la carretera fins a la següent ODT. Inclou la mà d'obra, els materials i tots els treballs necessaris per deixar el desviament completament acabat i poder treballar sense la presència d'aigua. Inclou sobrepreu per la part de treballs a executar de forma manual. Tot inclòs i completament acabat. Els tubs quedaran a disposició de l'Ajutnament un cop acabades le sobres, deixats en el magatzem.

Num.	Text	Tipus	[C]	[D]	[E]	[F]	TOTAL	Fórmula
1				45,000			45,000	C#*D#*E#*F#

TOTAL AMIDAMENT 45,000

NUM.	CODI	UA	DESCRIPCIÓ
4	F21B1201	m	Desmuntatge de barrera de seguretat flexible i demolició d'ancoratges clavats a terra i situats cada 4 m, amb mitjans mecànics i càrrega sobre camió

Num.	Text	Tipus	[C]	[D]	[E]	[F]	TOTAL	Fórmula
1			28,000				28,000	C#*D#*E#*F#

TOTAL AMIDAMENT 28,000

NUM.	CODI	UA	DESCRIPCIÓ
5	XPA1005	Ut	Confecció de baixador a la zona de les obres i confecció de plataforma de treball.

AMIDAMENT DIRECTE 1,000

Obra	01	PRESSUPOST 21102
Capítol	01	OBRA DE DRENATGE
Titol 3	01	OBRA DE DRENATGE PK 2+700
Titol 4	02	DEMOLICIONS, ENDERROCS I MOVIMENT DE TERRES

NUM.	CODI	UA	DESCRIPCIÓ
1	G2135123	m3	Enderroc de mur de contenció de pedra, amb compressor i càrrega manual i mecànica de runa sobre camió. Inclou sobrepreu per la part de treballs a executar de forma manual.

Num.	Text	Tipus	[C]	[D]	[E]	[F]	TOTAL	Fórmula
1	per dames			9,000	3,500	1,500	47,250	C#*D#*E#*F#

2		6,000	3,500	1,500	31,500	C#*D#*E#*F#

TOTAL AMIDAMENT 78,750

2 G219GFC0 m Tall de canonada de drenatge de formigó de menys de 15 cm d'espessor, amb màquina tallajunts amb disc de diamant, per a delimitar la zona a demolir. Inclou sobrepreu per la part de treballs a executar de forma manual.

Num.	Text	Tipus	[C]	[D]	[E]	[F]	TOTAL	Fórmula
1	per dames			5,000	2,000		10,000	C#*D#*E#*F#

TOTAL AMIDAMENT 10,000

3 G2143301 m2 Enderroc d'estructures de formigó en massa, amb mitjans mecànics i càrrega manual i mecànica de runa sobre camió o contenidor. Inclou sobrepreu per la part de treballs a executar de forma manual.

Num.	Text	Tipus	[C]	[D]	[E]	[F]	TOTAL	Fórmula
1	per dames			5,000	4,000		20,000	C#*D#*E#*F#

TOTAL AMIDAMENT 20,000

4 E2214826 m3 Excavació per a rebaix en roca de resistència a la compressió mitja (25 a 50 MPa), realitzada amb pala excavadora amb martell trencador i càrrega indirecta sobre camió. Inclou sobrepreu per la part de treballs a executar de forma manual.

Num.	Text	Tipus	[C]	[D]	[E]	[F]	TOTAL	Fórmula
1				3,000	1,500	4,000	18,000	C#*D#*E#*F#
2				2,300	1,500	4,000	13,800	C#*D#*E#*F#
3				1,550	1,500	4,000	9,300	C#*D#*E#*F#
4				0,800	1,500	4,000	4,800	C#*D#*E#*F#
5								C#*D#*E#*F#

TOTAL AMIDAMENT 45,900

5 G2R4B06A m3 Càrrega amb mitjans mecànics i transport de roca, terres i runes a instal·lació autoritzada de gestió de residus, amb camió de 12 t, amb un recorregut de fins a 20 km. Inclou cànon d'instal·lació autoritzada per la gestió del resiud, la càrrega, el transport i la descàrrega.

Num.	Text	Tipus	[C]	[D]	[E]	[F]	TOTAL	Fórmula
1				78,750			78,750	C#*D#*E#*F#
2				20,000			20,000	C#*D#*E#*F#
3				45,900			45,900	C#*D#*E#*F#

TOTAL AMIDAMENT 144,650

Obra	01	PRESSUPOST 21102
Capítol	01	OBRA DE DRENATGE
Titol 3	01	OBRA DE DRENATGE PK 2+700
Titol 4	03	ESTRUCTURES

NUM.	CODI	UA	DESCRIPCIÓ
1	G9382111	m3	Base de formigó compactat RTB-3,3, amb granulat de pedra granítica de grandària màxima 20 mm, ciment CEM IV/B/32,5 N i inhibidor d'adormiment, col·locat amb estenedora i piconatge del material al 97% del PM. Inclou sobrepreu per la part de treballs a executar de forma manual.

AMIDAMENTS

Num.	Text	Tipus	[C]	[D]	[E]	[F]	TOTAL	Fórmula
1	Bases planes			1,250	2,000	0,200	0,500	C#*D#*E#*F#
2				1,250	2,000	0,200	0,500	C#*D#*E#*F#
3				1,250	2,000	0,200	0,500	C#*D#*E#*F#
4				1,250	2,000	0,200	0,500	C#*D#*E#*F#
5	Base inclinada			1,250	7,000	0,400	3,500	C#*D#*E#*F#

TOTAL AMIDAMENT 5,500

2 E32D2126 m2 Muntatge i desmuntatge d'una cara d'encofrat amb plafó metàl·lic de 200x50 cm, per a murs de contenció de base rectilínia encofrats a una cara, d'una alçària <= 6 m, per a deixar el formigó vist. Inclou sobrepreu per la part de treballs a executar de forma manual. Inclou sobrepreu per la part de treballs a executar de forma manual.

Num.	Text	Tipus	[C]	[D]	[E]	[F]	TOTAL	Fórmula
1	hastials		2,000	3,000	1,500		9,000	C#*D#*E#*F#
2			2,000	2,300	1,500		6,900	C#*D#*E#*F#
3			2,000	1,550	1,500		4,650	C#*D#*E#*F#
4			2,000	0,800	1,500		2,400	C#*D#*E#*F#

TOTAL AMIDAMENT 22,950

3 E32529H4 m3 Formigó per a murs de contenció de 6 m d'alçària com a màxim, HA-30/B/20/IIa+Qa de consistència tova i grandària màxima del granulat 20 mm i abocat amb bomba. Inclou sobrepreu per la part de treballs a executar de forma manual.

Num.	Text	Tipus	[C]	[D]	[E]	[F]	TOTAL	Fórmula
1	hastials		2,000	3,000	1,500	0,500	4,500	C#*D#*E#*F#
2			2,000	2,300	1,500	0,500	3,450	C#*D#*E#*F#
3			2,000	1,550	1,500	0,500	2,325	C#*D#*E#*F#
4			2,000	0,800	1,500	0,500	1,200	C#*D#*E#*F#

TOTAL AMIDAMENT 11,475

4 E31B3000 kg Armadura de rases i pous AP500 S d'acer en barres corrugades B500S de límit elàstic >= 500 N/mm2

Num.	Text	Tipus	[C]	[D]	[E]	[F]	TOTAL	Fórmula
1	Murs formigó		15,000	50,000			750,000	C#*D#*E#*F#

TOTAL AMIDAMENT 750,000

5 G3J21710 m3 Escullera amb blocs de pedra granítica de 400 a 800 kg de pes, col·locats amb pala carregadora. Per anar formigonada.

Num.	Text	Tipus	[C]	[D]	[E]	[F]	TOTAL	Fórmula
1	Aleta dreta			8,200	1,500	4,500	55,350	C#*D#*E#*F#
2	Aleta esquerra			8,200	1,500	7,500	92,250	C#*D#*E#*F#

TOTAL AMIDAMENT 147,600

6 G31511H3 m3 Formigó per a rases i pous, HM-20/B/20/I, de consistència tova i grandària màxima del granulat 20 mm, abocat amb cubilot

AMIDAMENTS

Num.	Text	Tipus	[C]	[D]	[E]	[F]	TOTAL	Fórmula
1	Escullera formigonada		147,600	0,150			22,140	C#*D#*E#*F#

TOTAL AMIDAMENT 22,140

7 G4BC3100 kg Armadura per a lloses d'estructura AP500 S en barres de diàmetre com a màxim 16 mm, d'acer en barres corrugades B500S de límit elàstic >= 500 N/mm2

Num.	Text	Tipus	[C]	[D]	[E]	[F]	TOTAL	Fórmula
1	Aleta dreta		4,500	2,500	0,400	40,000	180,000	C#*D#*E#*F#
2	Aleta esquerra		7,500	2,500	0,400	40,000	300,000	C#*D#*E#*F#

TOTAL AMIDAMENT 480,000

8 G45C19H3 m3 Formigó per a lloses, HA-30/B/20/I de consistència tova i grandària màxima del granulat 20 mm, aboca t amb cubilot

Num.	Text	Tipus	[C]	[D]	[E]	[F]	TOTAL	Fórmula
1	Aleta dreta		4,500	2,500	0,400		4,500	C#*D#*E#*F#
2	Aleta esquerra		7,500	2,500	0,400		7,500	C#*D#*E#*F#

TOTAL AMIDAMENT 12,000

9 G4DC1D00 m2 Muntatge i desmuntatge d'encofrat per a lloses, per a una alçària de com a màxim 3 m, amb tauler de fusta de pi

Num.	Text	Tipus	[C]	[D]	[E]	[F]	TOTAL	Fórmula
1	Aleta dreta		4,500	0,400			1,800	C#*D#*E#*F#
2	Aleta esquerra		7,500	0,400			3,000	C#*D#*E#*F#

TOTAL AMIDAMENT 4,800

Obra 01 PRESSUPOST 21102
Capítol 01 OBRA DE DRENATGE
Titol 3 01 OBRA DE DRENATGE PK 2+700
Titol 4 04 PAVIMENTS

NUM.	CODI	UA	DESCRIPCIÓ

1 G9GA6T34 m3 Paviment de formigó vibrat de formigó HM-30/P/20/I+F de consistència plàstica, grandària màxima del granulat 20 mm, amb >= 300 kg/m3 de ciment, apte per a classe d'exposició I+F, escampat des de camió, estesa i vibratge amb regle vibratori, reglejat. s'inclou la malla electrosoldada de fisuració.

Num.	Text	Tipus	[C]	[D]	[E]	[F]	TOTAL	Fórmula
1	Zones d'eixample lateral			25,000	1,500	0,250	9,375	C#*D#*E#*F#
2				5,000		0,250	1,250	C#*D#*E#*F#
3				5,000	3,000	0,250	3,750	C#*D#*E#*F#

TOTAL AMIDAMENT 14,375

2 F9J12E60 m2 Reg d'imprimació amb emulsió bituminosa catiònica tipus C50BF4 IMP, amb dotació 1,2 kg/m2

Num.	Text	Tipus	[C]	[D]	[E]	[F]	TOTAL	Fórmula

1	Trams de reforç en zona malmesa per l'obra de drenatge	200,000	5,000		1.000,000	C#*D#*E#*F#

TOTAL AMIDAMENT 1.000,000

3 G9H112E1 t

Paviment de mescla bituminosa contínua en calent tipus AC 16 surf BC 50/70 D, amb betum millorat amb cautxú, de granulometria densa per a capa de trànsit i granulat granític, estesa i compactada. La partida inclou el trasbordament de camions banyera a camió dúmper a l'inici de les obres i al confecció de franjes fressades, de 2m dpamplada a l'inici i al final del tram per tal de garantir una correcta transició.

Num.	Text	Tipus	[C]	[D]	[E]	[F]	TOTAL	Fórmula
1	Trams de reforç en zona malmesa per l'obra de drenatge		200,000	5,000	0,050	2,500	125,000	C#*D#*E#*F#

TOTAL AMIDAMENT 125,000

4 XPC2000 Tn

Reparació genealitzada de petits flonjalls i soteig amb MBC. Tot inclòs, tall, fressat, enderroc de paviment, sanejament de tot-ú, i nova capa de paviment de MBC estesa i compactada. Tot inclòs. (molt baix rendiment)

AMIDAMENT DIRECTE 3,000

Obra 01 PRESSUPOST 21102
Capítol 01 OBRA DE DRENATGE
Titol 3 01 OBRA DE DRENATGE PK 2+700
Titol 4 05 PROTECCIONS I SENYALITZACIÓ

NUM. CODI UA DESCRIPCIÓ

1 GBB12121 u

Placa triangular per a senyals de trànsit, d'acer galvanitzat i pintat, de 90 cm de costat, acabada amb làmina retrorreflectora classe RA1, fixada mecànicament

Num.	Text	Tipus	[C]	[D]	[E]	[F]	TOTAL	Fórmula
1	Senyal TP - 18 Perill esllavissades			2,000			2,000	C#*D#*E#*F#
2	Senyal TP - 17 Perill zona estreta			2,000			2,000	C#*D#*E#*F#

TOTAL AMIDAMENT 4,000

2 GB2YU603 m

Muntatge de barrera de seguretat metàl·lica simple, amb separador, tipus BMSNA4/T, amb tanca de secció doble ona recuperada de la pròpia obra, incloent part proporcional de separador, pal de perfil tubular de 120x55 mm cada 4 m, elements de fixació, material auxiliar i captafars, inclòs enclavament i soldadures, totalment col·locada en recta o corbada de qualsevol radi

Num.	Text	Tipus	[C]	[D]	[E]	[F]	TOTAL	Fórmula
1			40,000				40,000	C#*D#*E#*F#

TOTAL AMIDAMENT 40,000

Obra 01 PRESSUPOST 21102
Capítol 01 OBRA DE DRENATGE
Titol 3 01 OBRA DE DRENATGE PK 2+700
Titol 4 06 ALTRES

NUM. CODI UA DESCRIPCIÓ

1 P010602 ut

Partida per la Seguretat i Salut mentre durin les obres. Inclou EPIs i Equips de Protecció Col·lectiva, barreres i tots els elements de seguretat necessaris per realitzar els treballs de forma segura. Tot inclòs i completament acabat.

AMIDAMENTS

AMIDAMENT DIRECTE 0,900

Obra 01 PRESSUPOST 21102
Capítol 01 OBRA DE DRENATGE
Titol 3 02 OBRA DE DRENATGE PK 1+900
Titol 4 01 TREBALLS PREVIS

NUM.	CODI	UA	DESCRIPCIÓ
1	F21B1201	m	Desmuntatge de barrera de seguretat flexible i demolició d'ancoratges clavats a terra i situats cada 4 m, amb mitjans mecànics i càrrega sobre camió

Num.	Text	Tipus	[C]	[D]	[E]	[F]	TOTAL	Fórmula
1			12,000				12,000	C#*D#*E#*F#

TOTAL AMIDAMENT 12,000

NUM.	CODI	UA	DESCRIPCIÓ
2	G219GBC0	m	Tall en paviment de mescla bituminosa de 15 cm de fondària com a mínim, amb màquina tallajunts amb disc de diamant, per a delimitar la zona a demolir

Num.	Text	Tipus	[C]	[D]	[E]	[F]	TOTAL	Fórmula
1			6,000	2,000			12,000	C#*D#*E#*F#

TOTAL AMIDAMENT 12,000

NUM.	CODI	UA	DESCRIPCIÓ
3	G2194XB5	m2	Demolició de paviment de mescla bituminosa, de fins a 10 cm de gruix i fins a 2 m d'amplària amb retroexcavadora amb martell trencador i càrrega sobre camió

Num.	Text	Tipus	[C]	[D]	[E]	[F]	TOTAL	Fórmula
1			6,000	0,800			4,800	C#*D#*E#*F#

TOTAL AMIDAMENT 4,800

Obra 01 PRESSUPOST 21102
Capítol 01 OBRA DE DRENATGE
Titol 3 02 OBRA DE DRENATGE PK 1+900
Titol 4 02 MOVIMENT DE TERRES

NUM.	CODI	UA	DESCRIPCIÓ
1	G222R015	m3	Excavació de terreny no classificat en rases per a canonades, de més d'1 m d'amplària, amb mitjans mecànics, incloses part proporcional en roca i tall prèvi en talussos, càrrega i transport a l'abocador, aplec o lloc d'ús, inclòs cànon d'abocament i manteniment de l'abocador

Num.	Text	Tipus	[C]	[D]	[E]	[F]	TOTAL	Fórmula
1	OBRA DE DRENATGE		1,000	6,000	1,500	0,800	7,200	C#*D#*E#*F#
2	DRENATGE		1,000	12,000	0,800	0,600	5,760	C#*D#*E#*F#

TOTAL AMIDAMENT 12,960

NUM.	CODI	UA	DESCRIPCIÓ
2	XPC5000	m2	Reconstrucció de muret de pedra malmès. S'inclou l'enderroc del paviment, l'enderroc i sanejament de la zona afectada a reconstruïr, la confeccio d'una base formigonada per assentar el nou mur, la recuperació de la pedra original, i la seva recol·locació amb un 20% de formigó fet in situ, s'inclou el tresdossat de mur a mesura que aquest avança amb terra procedent de la pròpia excavació, 'acabat final de l'obra contra les parets adjacents a dreta i esquerra, i la neteja i condicionament de la finca afectada pel despreniment. Tot inclòs.

Num.	Text	Tipus	[C]	[D]	[E]	[F]	TOTAL	Fórmula
1	Muret a reconstruïr a la zona on posar la sortida del drenatge		6,000	1,500			9,000	C#*D#*E#*F#

TOTAL AMIDAMENT 9,000

3 G228U010 m3 Rebliment i compactació de rases, pous i fonaments, amb material procedent de la pròpia obra, estesa i compactació segons condicions del Plec de Prescripcions Tècniques, mesurat sobre perfil teòric

Num.	Text	Tipus	[C]	[D]	[E]	[F]	TOTAL	Fórmula
1	od		1,000	6,000	0,600	0,800	2,880	C#*D#*E#*F#

TOTAL AMIDAMENT 2,880

Obra 01 PRESSUPOST 21102
Capítol 01 OBRA DE DRENATGE
Titol 3 02 OBRA DE DRENATGE PK 1+900
Titol 4 04 OBRA DE DRENATGE

NUM.	CODI	UA	DESCRIPCIÓ

1 GD7JQ146 m Claveguera amb tub de paret estructurada, amb paret interna llisa i externa corrugada, de polietilè HDPE, tipus B, àrea aplicació U, de diàmetre nominal exterior 630 mm, de rigidesa anular SN 4 kN/m2, segons la norma UNE-EN 13476-3, unió de maniguets, amb grau de dificultat mitja i col·locat al fons de la rasa

Num.	Text	Tipus	[C]	[D]	[E]	[F]	TOTAL	Fórmula
1	od		6,000				6,000	C#*D#*E#*F#

TOTAL AMIDAMENT 6,000

2 FD5A3744 m Rasa de drenatge del terreny, per a recollir aigües freàtiques, de 60x80 cm, amb tub de PVC per a drenatges de 125 mm de diàmetre, circular i de paret simple, amb excavació mecànica, reblert de la rasa amb 100% de grava embolcallada amb geotèxtil, i càrrega de les terres sobrants sobre camió o contenidor

Num.	Text	Tipus	[C]	[D]	[E]	[F]	TOTAL	Fórmula
1	Rasa drenant		12,000				12,000	C#*D#*E#*F#

TOTAL AMIDAMENT 12,000

3 G31511H1 m3 Formigó per a rases i pous, HM-20/B/20/I, de consistència tova i grandària màxima del granulat 20 mm, abocat des de camió

Num.	Text	Tipus	[C]	[D]	[E]	[F]	TOTAL	Fórmula
1	Solera tub de ODT		1,000	6,000	0,600	0,150	0,540	C#*D#*E#*F#

TOTAL AMIDAMENT 0,540

4 GD78U01S u Embocadura per a obra de drenatge de diàmetre 0,60 m formada per solera de formigó armat de 20 cm de gruix, aletes de formigó armat de 1,157 m de longitud i imposta. S'inclou encofrat. formigó HA-25 i acer B500S, totalment executat segons plànols.

Num.	Text	Tipus	[C]	[D]	[E]	[F]	TOTAL	Fórmula
1	od		1,000				1,000	C#*D#*E#*F#

TOTAL AMIDAMENT 1,000

5 GD5JU13S u Pou de drenatge de cuneta de 90x90 cm i 1,50 m d'alçària màxima, amb formigó HM-20, inclòs solera i entroncament amb tub de desguàs

Num.	Text	Tipus	[C]	[D]	[E]	[F]	TOTAL	Fórmula
1	od		1,000				1,000	C#*D#*E#*F#

TOTAL AMIDAMENT 1,000

6 GDKZ0002 u Marc de 100x10x10 cm amb tapa de pas lliure 5x5 cm, de fosa dúctil , per a una càrrega de ruptura de 40 t, D400 totalment col·locat.

Num.	Text	Tipus	[C]	[D]	[E]	[F]	TOTAL	Fórmula
1	od		10,000				10,000	C#*D#*E#*F#

TOTAL AMIDAMENT 10,000

7 GD57RC06 m Cuneta trepitjable triangular de 0,6 m d'amplària, 0,15 m de fondària i de gruix 15 cm, amb formigó HM-30/P/20/I+F i executada en continu amb motlle. Inclós moviment de terres i els talls per junts, així com el reblert fins a peu de talús amb terres o formigó

Num.	Text	Tipus	[C]	[D]	[E]	[F]	TOTAL	Fórmula
1	Trasm de cuneta per reconstruïr		50,000				50,000	C#*D#*E#*F#

TOTAL AMIDAMENT 50,000

Obra	01	PRESSUPOST 21102
Capítol	01	OBRA DE DRENATGE
Titol 3	02	OBRA DE DRENATGE PK 1+900
Titol 4	05	PAVIMENTACIÓ

NUM.	CODI	UA	DESCRIPCIÓ

1 G9GA6T34 m3 Paviment de formigó vibrat de formigó HM-30/P/20/I+F de consistència plàstica, grandària màxima del granulat 20 mm, amb >= 300 kg/m3 de ciment, apte per a classe d'exposició I+F, escampat des de camió, estesa i vibratge amb regle vibratori, reglejat. s'inclou la malla electrosoldada de fisuració.

Num.	Text	Tipus	[C]	[D]	[E]	[F]	TOTAL	Fórmula
1	Base		6,000	0,800	0,300		1,440	C#*D#*E#*F#

TOTAL AMIDAMENT 1,440

2 XPC2000 Tn Reparació genealitzada de petits flonjalls i soteig amb MBC. Tot inclòs, tall, fressat, enderroc de paviment, sanejament de tot-ú, i nova capa de paviment de MBC estesa i compactada. Tot inclòs. (molt baix rendiment)

Num.	Text	Tipus	[C]	[D]	[E]	[F]	TOTAL	Fórmula
1	Rasa		6,000	0,800	0,050	2,500	0,600	C#*D#*E#*F#

TOTAL AMIDAMENT 0,600

3 F9J12E60 m2 Reg d'imprimació amb emulsió bituminosa catiònica tipus C50BF4 IMP, amb dotació 1,2 kg/m2

Num.	Text	Tipus	[C]	[D]	[E]	[F]	TOTAL	Fórmula
1	Tram de reforç		20,000	5,400			108,000	C#*D#*E#*F#

TOTAL AMIDAMENT 108,000

4 G9H112E1 t

Paviment de mescla bituminosa contínua en calent tipus AC 16 surf BC 50/70 D, amb betum millorat amb cautxú, de granulometria densa per a capa de trànsit i granulat granític, estesa i compactada. La partida inclou el trasbordament de camions banyera a camió dúmper a l'inici de les obres i al confecció de franjes fressades, de 2m dpamplada a l'inici i al final del tram per tal de garantir una correcta transició.

Num.	Text	Tipus	[C]	[D]	[E]	[F]	TOTAL	Fórmula
1	Tram de reforç + reblert zona enfonsada		20,000	5,400	0,100	2,500	27,000	C#*D#*E#*F#

TOTAL AMIDAMENT 27,000

Obra 01 PRESSUPOST 21102
Capítol 01 OBRA DE DRENATGE
Titol 3 02 OBRA DE DRENATGE PK 1+900
Titol 4 06 PROTECCIONS

NUM. CODI UA DESCRIPCIÓ

1 GB2YU603 m

Muntatge de barrera de seguretat metàl·lica simple, amb separador, tipus BMSNA4/T, amb tanca de secció doble ona recuperada de la pròpia obra, incloent part proporcional de separador, pal de perfil tubular de 120x55 mm cada 4 m, elements de fixació, material auxiliar i captafars, inclòs enclavament i soldadures, totalment col·locada en recta o corbada de qualsevol radi

Num.	Text	Tipus	[C]	[D]	[E]	[F]	TOTAL	Fórmula
1			4,000				4,000	C#*D#*E#*F#

TOTAL AMIDAMENT 4,000

Obra 01 PRESSUPOST 21102
Capítol 01 OBRA DE DRENATGE
Titol 3 02 OBRA DE DRENATGE PK 1+900
Titol 4 07 ALTRES

NUM. CODI UA DESCRIPCIÓ

1 P010602 ut

Partida per la Seguretat i Salut mentre durin les obres. Inclou EPIs i Equips de Protecció Col·lectiva, barreres i tots els elements de seguretat necessaris per realitzar els treballs de forma segura. Tot inclòs i completament acabat.

AMIDAMENT DIRECTE 0,100

Obra 01 PRESSUPOST 21102
Capítol 02 CONDICIONAMENT EQUIPAMENT PER A JOVES
Titol 3 01 LOCAL SOCIAL

NUM. CODI UA DESCRIPCIÓ

1 XPA1027 Ut

Desmuntatge de finestra de PVC imitació de fusta, transformació d'obertura de la finestra existent en porta, i subministrament i col·locació de nova porta amb finestral de vidre d'idèntiques característiques a l'actual. S'inclouen totes les feines d'enderroc, paleteria, fusteria de pvc, pintura i totes els treballs necessàris per deixar la porta en plenes condicions de funcionament. La tanca serà amb clau i pany de tres punts amb obertura únicament des de l'interior. Tot inclòs completament acabat i segons els critèris de la Direcció de les Obres.

AMIDAMENT DIRECTE 1,000

AMIDAMENTS

2	XPA1032	Ut	Partida alçada per la reparació i reacondicionament dels escocells de la plaça per tal de millorar l'aprofitament de les places d'aparcament. S'inclou l'anivellament de les peces al terra actual de la plaça i la confecció d'una camisa de protecció del peu de l'arbre amb una planxa metàl·lica perforada partida en dues peces i cargolada, d'un metre d'alçada com a màxim i pintada amb pintura de fosa de color negre. Tot inclós segons els criteris de la Direcció de les Obres.
			AMIDAMENT DIRECTE 6,000
3	XPA1028	m2	Pavimentació de carreró posterior a la sala jove. S'inclouen les tasques d'enretirada de la terra vegetal, l'anivellament, formaicó de pendents cap a l'exterior, i el pavimentat mitjançant una llosa de formigó de 15 cm armada amb malla electrosoldada de 6mm 20x20. S'inclou també l'encofrat i el desencofrat i totes les tasques necessàries per deixar la partida completament acabada. Tot segons el criteri que fixi la Direcció de les Obres.
			AMIDAMENT DIRECTE 50,000
4	XPA1010	m2	Aïllament acústic del sostre de la sala social, mitjançant panell semirígid de llana mineral. Tot inclòs i completament acabat, segons critèris de la Direcció de les Obres.
			AMIDAMENT DIRECTE 160,000
5	XPA1011	Ut	Desmuntatge i muntatge de la instal·lació elèctrica superficial del sostre per tal de permetre el muntatge del sistema d'aïllament acústic. Tot inclòs i completament acabat, segons critèris de la Direcció de les Obres.
			AMIDAMENT DIRECTE 1,000
6	XPA1023	Ut	Subministrament i col·locació de cartell exterior de grans dimensions que indiqui ´´ESPAI JOVE´´, escrit en aranès, inclòs el disseny, i la instal·lació de retroil·luminació mitjançant tira LED IP66 connectada a la instal·lació de l'edifici i amb interruptor d'encesa i apagada mitjançant cèl·lula fotoelèctrica. Tot inclòs per deixar la partida acabada, i a critèri de la Direcció de les Obres.
			AMIDAMENT DIRECTE 1,000
7	XPA1012	Ut	Subministrament i col·locació de presa de corrent (2P+T), 16A, muntada superficialment. Inclou la canalització amb tub de protecció, i el cablejat per a connectar a la instal·lació elèctrica de la sala. Tot inclòs i completament acabat, segons critèris de la Direcció de les Obres.
			AMIDAMENT DIRECTE 10,000
8	XPA1013	Ut	Subministrament i col·locació de vídeo projector, amb entrada analògica i digital. Inclou el suport per a la seva instal·lació al sostre. Inclou pantalla de projecció de diapositives, enrotllable, col·locada sobre parament. Tot inclòs i completament acabat, segons critèris de la Direcció de les Obres.
			AMIDAMENT DIRECTE 1,000
9	XPA1014	Ut	Subministrament i col·locació d'armari RAC per a emmagatzematge de routers i equips WIFI. Tot inclòs i completament acabat, segons critèris de la Direcció de les Obres.
			AMIDAMENT DIRECTE 1,000
10	XPA1015	Ut	Subministrament i col·locació de taula de futbolí. Tot inclòs, segons critèris de la Direcció de les Obres.
			AMIDAMENT DIRECTE 1,000
11	XPA1016	Ut	Subministrament i col·locació de taula de billar i accessoris. Tot inclòs, segons critèris de la Direcció de les Obres.
			AMIDAMENT DIRECTE 1,000
12	XPA1017	Ut	Trasllat de taula de tenis taula existent a la sala social. Tot inclòs, segons critèris de la Direcció de les Obres.

AMIDAMENTS

AMIDAMENT DIRECTE 1,000

13 XPA1018 m

Ssubministrament i col·locació de mampara tipus biombo, amb rodes, per a separació d'espais. Tot inclòs, segons critèris de la Direcció de les Obres.

AMIDAMENT DIRECTE 5,000

14 XPA1019 Ut

Subministrament i col·locació de monitor de televisor LED de 50", tipus Smart TV. Tot inclòs, segons critèris de la Direcció de les Obres. Penjat en paret.

AMIDAMENT DIRECTE 1,000

15 XPA1020 Ut

Subministrament i col·locació d'11 taules plegables de polietilè i 40 cadires de plàstic. Tot inclòs, segons critèris de la Direcció de les Obres.

AMIDAMENT DIRECTE 1,000

16 XPA1021 Ut

Subministrament i col·locació d'equip de so, amb micròfon inalàmbric i altaveu. Tot inclòs, segons critèris de la Direcció de les Obres.

AMIDAMENT DIRECTE 1,000

17 XPA1022 Ut

Subministrament i col·locació de llumenera LED decorativa per interior de la sala. Model a determinar segons preu unitari. Tot inclòs i completament acabat, segons critèris de la Direcció de les Obres.

AMIDAMENT DIRECTE 10,000

18 XPA1024 Ut

Subministrament i col·locació de rocòdrom Boulder indoor, abatible de 0 a 30º. de dimensions 2m de base i 2,7 d'alçada, amb almenys 80 preses i sistema de seguretat, homologat per empresa especialitzada. S'inclou l'adquisicó d'una matalàs per l'absorció de caigudes. Tot inclòs segons critèris de la Direcció de les Obres.

AMIDAMENT DIRECTE 1,000

19 XPA1025 Ut

Subministrament i col·locació de planxes de protecció en torre elèctrica exsitent exterior. Llises no escalables model Endesa. 4 cares. Tot inclós completament acabat i segons critèri de la Direcció de les Obres.

AMIDAMENT DIRECTE 1,000

20 XPA1026 Ut

Subministrament i col·locació d'un moble per a guardar jocs, equips de so, i petit equipament. De dimensions mínimes 1m d'amplada per 2m d'alçada, i 40cm de fondaria. Toto inclós segons els criteris que fixi la Direcció de les Obres.

AMIDAMENT DIRECTE 1,000

21 XPA1029 Ut

Subministrament i col·locació d'unes espatlleres de fusta per a fer exercicis abdominals i/o de rehabilitació de lesions lumbars. De 1,3m d'amplada i 2,5m d'alçada. L'espatllera estarà fixada a la pared mitjançant cargols químics, i estarà envernissada lacada. Tot inclòs completament acabat segons criteri de la Direcció de les Obres.

AMIDAMENT DIRECTE 1,000

22 XPA1031 Ut

Subministrament i instal·lació de petit punt de reparació de bicicletes. Inclou la formació d'una base de fonamentació, i la instal·lació d'un poste metàl·lic de fins a 1,8m d'alçada equipat amb un petit armari integrat que contindrà com a mínim una manxa, una clau anglesa, un joc de 5 claus allen, uns alicates, un tornavís, i un martell. Tots els elements estaran lligats a un punt de fixació mitjançant cadenes. El poste estarà pintat i disposarà una enganxina indicativa de la presencia del mini taller aixó com contindrà el logotip de l'Ajuntament de Canejan. Tot inclòs, segons criteris de la Direcció de les Obres.

Num.	Text	Tipus	[C]	[D]	[E]	[F]	TOTAL	Fórmula
1	Canejan		1,000				1,000	C#*D#*E#*F#

2	Sant Joan de Toran		1,000				1,000	C#*D#*E#*F#

TOTAL AMIDAMENT 2,000

23 XPA1033 Ut

Subministrament i instal·lació en paret interior d'estufa d'aire calent equipada amb elements de ventilació. De potència mínima 3KW. Regleta de connexió a base d'endoll, ancoratges i tot el material per deixar la partida enllestida. Tot incòs segons critèris de la direscció de les obres.

AMIDAMENT DIRECTE 2,000

24 XPA1034 UT

Subministrament de bicicleta estàtica o eliptica per a zona esportiva interior de gama mitjana, elèctrica amb panell digital indicador del rendiment de l'esforç. Tot inclòs d'acord amb els criteris de la Direcció de les obres.

Num.	Text	Tipus	[C]	[D]	[E]	[F]	TOTAL	Fórmula
1	Eliptica		1,000				1,000	C#*D#*E#*F#
2	Estàtica		1,000				1,000	C#*D#*E#*F#

TOTAL AMIDAMENT 2,000

25 XPA1035 m

Subministrament i instal·lació de mirall en zona esportiva de dimensions 2mx2m. Instal·lat en parament interior amb marc de subjecció d'alumini. Tot inclòs completament acabat i segons criteris de la Direcció de les Obres.

AMIDAMENT DIRECTE 8,000

26 XPA1036 Ut

Subministrament i col·lcocació d'una llum perimetral al mirall per una millor il·luminació de la zona de treball físic. Mitjançant una llumenera continua de 10W de potència per metre i temperatura de color 4500º, IP40. S'inclou el connexionat a la instal·lació elèctrica mitjançant regleta i tots els accessoris necessàris. Tot inclòs segons critèri de la Direcció de les Obres.

AMIDAMENT DIRECTE 1,000

27 XPA1037 Ut

Adquisició de dues carpes desmuntables tipus fireta, de 3mx3m. D'estructura metàl·lica i coberta a quatre aigües. Revestida en la coberta i 4 laterals amb lona. Tancament del belcro. Subministrada a obra.

AMIDAMENT DIRECTE 2,000

28 XPA1055 Ut

Partida a justificar per l'actualització del quadre elèctric general de la planta, i la confecció de regates i punts de llum encastats en el terra de la sala. A justificar.

AMIDAMENT DIRECTE 1,000

Obra 01 PRESSUPOST 21102
Capítol 02 CONDICIONAMENT EQUIPAMENT PER A JOVES
Titol 3 02 PARC JOVES

NUM.	CODI	UA	DESCRIPCIÓ

1 XPA1030 Ut

Subministrament i instal·lació de conjunt complet d'exercicis de calistenia format per una escala horitzontal, una monkey bar, una espatllera, pull-ups, steps i barres de diferents alçades per a realitzar flexions, banc de treball i paral·leles.
Estructura fabricada en acer zincat.
Abraçadores d'unió fabricades en aliatge d'alumini.
Tots els cargols i ferratges exteriors en acer galvanitzat.
Acabat en pintura de polièster al forn.

Inclou tots els accessoris, fixacions i materials, inclús fonamentacions, per a deixar l'estructura totalment instal·lada.

AMIDAMENT DIRECTE 1,000

AMIDAMENTS

2 PAV001 m2

PA Subministrament i col·locació de paviment de lloseta de cautxú sobre llosa de formigó.
Paviment a base de lloseta de cautxú per a parcs infantils, amb superfície antilliscant per a la formació de superfície protectora de caigudes segons UNE-EN 1177, col·locat superficialment amb junts amb adhesiu
Color a definir per la DF.
Resistent als raigs UV, gelades i humitat.
El preu inclou la formació d'un rebaix del terreny, i la confecció d'una solera de formigó HA-25 de 10cm de gruix armat amb malla electrosoldada de rodons del 6 cada 20cm, anivellada amb el terreny i sobre la que recolzarà el paviment de llosetes.
Tot inclòs i completament acabat.

AMIDAMENT DIRECTE 20,000

3 XPA1056 ml

Escala accés a zona jocs juvenils. Escala/passarel·la per accés a zona de orografia complexa, conformada a base de perfils laminats d'acer de diferents tipologies i taulons de fusta, segons els detall constructiu que figura en els plànols i amb una quantia total mitjana de 225kg d'acer/ml i 0,08m3/ml de fusta. S'inclou la formació de suports al terreny cada 3,5ml com a màxim, a definir en funció de l'adaptació final a la topografia del terreny. S'inclou la tasca de desbrossada, el replanteig en obra de cada suport i adaptació de la solució final a la realitat del terreny, l'excavació dels pous de fonamentació o la preparació de les bases d'assentament de plaques d'ancoratge en roca o formigó, la formació, on correspongui de pous de fonamentació HA-25-IIa de 1mx1mx0,7m armats amb graella de rodons de 12mm cada 15cm, el subministrament i col·locació dels pilars de suport així com dels trams d'escala o passarel·la elaborats en taller i ajustats en obra, o bé realitzats en obra. S'inclou el revestiment de tota l'estructura amb una capa de protecció a l'oxidació i dues capes d'acabat de pintura de fosa de color negre. S'inclou el subministrament i la instal·lació dels paviment amb taulons de fusta de C-28, tant en trams plans com en trams de graó. Els taulons de fusta seran tractats amb autoclau, fixats a l'estructura metàl·lica amb cargols galvanitzats de cabota plana, arandel·les i femelles. S'inclouen las tasques de desmuntatge i adaptació de les baranes del carrer i del sender existent a la nova escala. S'inclouen les tasques de neteja i ocultació d'elements de fonamentació per maximitzar la integració paisatgística de les obres. S'inclouen els elements i tasques necessàries per la seguretat i salut de les persones així com les tasques i despeses de control de qualitat d eles soldadures fins a un límit d'un 1% del pressuposts de la partida. Tot inclòs, completament acabat i segons els criteris que fixi la direcció de les obres.

Num.	Text	Tipus	[C]	[D]	[E]	[F]	TOTAL	Fórmula
1			15,733				15,733	C#*D#*E#*F#

TOTAL AMIDAMENT 15,733

Quadre de preus I

QUADRE DE PREUS NÚMERO 1

NÚMERO	CODI	UA	DESCRIPCIÓ	PREU	
P-1	E2214826	m3	Excavació per a rebaix en roca de resistència a la compressió mitja (25 a 50 MPa), realitzada amb pala excavadora amb martell trencador i càrrega indirecta sobre camió. Inclou sobrepreu per la part de treballs a executar de forma manual. (CENT DOS EUROS AMB DEU CÈNTIMS)	102,10	€
P-2	E31B3000	kg	Armadura de rases i pous AP500 S d'acer en barres corrugades B500S de límit elàstic >= 500 N/mm2 (UN EUROS AMB NORANTA-VUIT CÈNTIMS)	1,98	€
P-3	E32529H4	m3	Formigó per a murs de contenció de 6 m d'alçària com a màxim, HA-30/B/20/IIa+Qa de consistència tova i grandària màxima del granulat 20 mm i abocat amb bomba. Inclou sobrepreu per la part de treballs a executar de forma manual. (DOS-CENTS EUROS AMB QUINZE CÈNTIMS)	200,15	€
P-4	E32D2126	m2	Muntatge i desmuntatge d'una cara d'encofrat amb plafó metàl·lic de 200x50 cm, per a murs de contenció de base rectilínia encofrats a una cara, d'una alçària <= 6 m, per a deixar el formigó vist. Inclou sobrepreu per la part de treballs a executar de forma manual. Inclou sobrepreu per la part de treballs a executar de forma manual. (QUARANTA-CINC EUROS)	45,00	€
P-5	F21B1201	m	Desmuntatge de barrera de seguretat flexible i demolició d'ancoratges clavats a terra i situats cada 4 m, amb mitjans mecànics i càrrega sobre camió (SIS EUROS AMB TRENTA-DOS CÈNTIMS)	6,32	€
P-6	F22113L2	m2	Neteja i esbrossada del terreny realitzada amb pala carregadora i càrrega mecànica sobre camió. Inclou sobrepreu per la part de treballs a executar de forma manual. (ZERO EUROS AMB SEIXANTA CÈNTIMS)	0,60	€
P-7	F9J12E60	m2	Reg d'imprimació amb emulsió bituminosa catiònica tipus C50BF4 IMP, amb dotació 1,2 kg/m2 (ZERO EUROS AMB QUARANTA-CINC CÈNTIMS)	0,45	€
P-8	FD5A3744	m	Rasa de drenatge del terreny, per a recollir aigües freàtiques, de 60x80 cm, amb tub de PVC per a drenatges de 125 mm de diàmetre, circular i de paret simple, amb excavació mecànica, reblert de la rasa amb 100% de grava embolcallada amb geotèxtil, i càrrega de les terres sobrants sobre camió o contenidor (QUARANTA-NOU EUROS AMB NORANTA-SET CÈNTIMS)	49,97	€
P-9	G2135123	m3	Enderroc de mur de contenció de pedra, amb compressor i càrrega manual i mecànica de runa sobre camió. Inclou sobrepreu per la part de treballs a executar de forma manual. (CINQUANTA-UN EUROS AMB VINT-I-DOS CÈNTIMS)	51,22	€
P-10	G2143301	m2	Enderroc d'estructures de formigó en massa, amb mitjans mecànics i càrrega manual i mecànica de runa sobre camió o contenidor. Inclou sobrepreu per la part de treballs a executar de forma manual. (TRENTA-DOS EUROS AMB VUITANTA-UN CÈNTIMS)	32,81	€
P-11	G2194XB5	m2	Demolició de paviment de mescla bituminosa, de fins a 10 cm de gruix i fins a 2 m d'amplària amb retroexcavadora amb martell trencador i càrrega sobre camió (QUATRE EUROS AMB DIVUIT CÈNTIMS)	4,18	€
P-12	G219GBC0	m	Tall en paviment de mescla bituminosa de 15 cm de fondària com a mínim, amb màquina tallajunts amb disc de diamant, per a delimitar la zona a demolir (TRES EUROS AMB TRENTA-SIS CÈNTIMS)	3,36	€

QUADRE DE PREUS NÚMERO 1

NÚMERO	CODI	UA	DESCRIPCIÓ	PREU	
P-13	G219GFC0	m	Tall de canonada de drenatge de formigó de menys de 15 cm d'espessor, amb màquina tallajunts amb disc de diamant, per a delimitar la zona a demolir. Inclou sobrepreu per la part de treballs a executar de forma manual. (VINT-I-NOU EUROS AMB SEIXANTA-NOU CÈNTIMS)	29,69	€
P-14	G222R015	m3	Excavació de terreny no classificat en rases per a canonades, de més d'1 m d'amplària, amb mitjans mecànics, incloses part proporcional en roca i tall prèvi en talussos, càrrega i transport a l'abocador, aplec o lloc d'ús, inclòs cànon d'abocament i manteniment de l'abocador (QUATRE EUROS AMB VUITANTA-SIS CÈNTIMS)	4,86	€
P-15	G228U010	m3	Rebliment i compactació de rases, pous i fonaments, amb material procedent de la pròpia obra, estesa i compactació segons condicions del Plec de Prescripcions Tècniques, mesurat sobre perfil teòric (TRES EUROS AMB NORANTA-NOU CÈNTIMS)	3,99	€
P-16	G2R4B06A	m3	Càrrega amb mitjans mecànics i transport de roca, terres i runes a instal·lació autoritzada de gestió de residus, amb camió de 12 t, amb un recorregut de fins a 20 km. Inclou cànon d'instal·lació autoritzada per la gestió del resiud, la càrrega, el transport i la descàrrega. (DOTZE EUROS)	12,00	€
P-17	G31511H1	m3	Formigó per a rases i pous, HM-20/B/20/I, de consistència tova i grandària màxima del granulat 20 mm, abocat des de camió (SETANTA-TRES EUROS AMB VUITANTA-DOS CÈNTIMS)	73,82	€
P-18	G31511H3	m3	Formigó per a rases i pous, HM-20/B/20/I, de consistència tova i grandària màxima del granulat 20 mm, abocat amb cubilot (VUITANTA-CINC EUROS)	85,00	€
P-19	G3J21710	m3	Escullera amb blocs de pedra granítica de 400 a 800 kg de pes, col·locats amb pala carregadora. Per anar formigonada. (SEIXANTA-CINC EUROS AMB NORANTA-NOU CÈNTIMS)	65,99	€
P-20	G45C19H3	m3	Formigó per a lloses, HA-30/B/20/I de consistència tova i grandària màxima del granulat 20 mm, aboca t amb cubilot (NORANTA EUROS)	90,00	€
P-21	G4BC3100	kg	Armadura per a lloses d'estructura AP500 S en barres de diàmetre com a màxim 16 mm, d'acer en barres corrugades B500S de límit elàstic >= 500 N/mm2 (DOS EUROS AMB SIS CÈNTIMS)	2,06	€
P-22	G4DC1D00	m2	Muntatge i desmuntatge d'encofrat per a lloses, per a una alçària de com a màxim 3 m, amb tauler de fusta de pi (VINT-I-VUIT EUROS AMB CINQUANTA-TRES CÈNTIMS)	28,53	€
P-23	G9382111	m3	Base de formigó compactat RTB-3,3, amb granulat de pedra granítica de grandària màxima 20 mm, ciment CEM IV/B/32,5 N i inhibidor d'adormiment, col·locat amb estenedora i piconatge del material al 97% del PM. Inclou sobrepreu per la part de treballs a executar de forma manual. (CENT NORANTA-NOU EUROS AMB VINT-I-DOS CÈNTIMS)	199,22	€
P-24	G9GA6T34	m3	Paviment de formigó vibrat de formigó HM-30/P/20/I+F de consistència plàstica, grandària màxima del granulat 20 mm, amb >= 300 kg/m3 de ciment, apte per a classe d'exposició I+F, escampat des de camió, estesa i vibratge amb regle vibratori, reglejat. s'inclou la malla electrosoldada de fisuració. (CENT QUARANTA-NOU EUROS AMB NORANTA-VUIT CÈNTIMS)	149,98	€

QUADRE DE PREUS NÚMERO 1

NÚMERO	CODI	UA	DESCRIPCIÓ	PREU	
P-25	G9H112E1	t	Paviment de mescla bituminosa contínua en calent tipus AC 16 surf BC 50/70 D, amb betum millorat amb cautxú, de granulometria densa per a capa de trànsit i granulat granític, estesa i compactada. La partida inclou el trasbordament de camions banyera a camió dúmper a l'inici de les obres i al confecció de franjes fressades, de 2m dpamplada a l'inici i al final del tram per tal de garantir una correcta transició. (NORANTA-CINC EUROS AMB TRENTA-SIS CÈNTIMS)	95,36	€
P-26	GB2YU603	m	Muntatge de barrera de seguretat metàl·lica simple, amb separador, tipus BMSNA4/T, amb tanca de secció doble ona recuperada de la pròpia obra, incloent part proporcional de separador, pal de perfil tubular de 120x55 mm cada 4 m, elements de fixació, material auxiliar i captafars, inclòs enclavament i soldadures, totalment col·locada en recta o corbada de qualsevol radi (VINT-I-CINC EUROS)	25,00	€
P-27	GBB12121	u	Placa triangular per a senyals de trànsit, d'acer galvanitzat i pintat, de 90 cm de costat, acabada amb làmina retrorreflectora classe RA1, fixada mecànicament (CINQUANTA-SET EUROS AMB TRENTA-VUIT CÈNTIMS)	57,38	€
P-28	GD57RC06	m	Cuneta trepitjable triangular de 0,6 m d'amplària, 0,15 m de fondària i de gruix 15 cm, amb formigó HM-30/P/20/I+F i executada en continu amb motlle. Inclós moviment de terres i els talls per junts, així com el reblert fins a peu de talús amb terres o formigó (DINOU EUROS AMB CINQUANTA-UN CÈNTIMS)	19,51	€
P-29	GD5JU13S	u	Pou de drenatge de cuneta de 90x90 cm i 1,50 m d'alçària màxima, amb formigó HM-20, inclòs solera i entroncament amb tub de desguàs (QUATRE-CENTS NORANTA-NOU EUROS AMB VUITANTA CÈNTIMS)	499,80	€
P-30	GD78U01S	u	Embocadura per a obra de drenatge de diàmetre 0,60 m formada per solera de formigó armat de 20 cm de gruix, aletes de formigó armat de 1,157 m de longitud i imposta. S'inclou encofrat. formigó HA-25 i acer B500S, totalment executat segons plànols. (CINC-CENTS VUITANTA-DOS EUROS AMB VINT-I-CINC CÈNTIMS)	582,25	€
P-31	GD7JQ146	m	Claveguera amb tub de paret estructurada, amb paret interna llisa i externa corrugada, de polietilè HDPE, tipus B, àrea aplicació U, de diàmetre nominal exterior 630 mm, de rigidesa anular SN 4 kN/m2, segons la norma UNE-EN 13476-3, unió de maniguets, amb grau de dificultat mitja i col·locat al fons de la rasa (CINQUANTA-NOU EUROS AMB VUITANTA-TRES CÈNTIMS)	59,83	€
P-32	GDKZ0002	u	Marc de 100x10x10 cm amb tapa de pas lliure 5x5 cm, de fosa dúctil , per a una càrrega de ruptura de 40 t, D400 totalment col·locat. (CENT SETANTA-NOU EUROS AMB NORANTA-VUIT CÈNTIMS)	179,98	€
P-33	P010101	ut	Construcció de parada amb formigó a la zona del barranc, fora de l'àmbit de les obres. Inclou sobrepreu per la part de treballs a executar de forma manual. (CINC-CENTS SEIXANTA EUROS)	560,00	€
P-34	P010102	m	Canalització amb canonada de 250mm de diàmetre per al desviament de les aigües del barranc a la cuneta lateral de la carretera fins a la següent ODT. Inclou la mà d'obra, els materials i tots els treballs necessaris per deixar el desviament completament acabat i poder treballar sense la presència d'aigua. Inclou sobrepreu per la part de treballs a executar de forma manual. Tot inclòs i completament acabat. Els tubs quedaran a disposició de l'Ajutnament un cop acabades le sobres, deixats en el magatzem. (QUARANTA EUROS)	40,00	€
P-35	P010602	ut	Partida per la Seguretat i Salut mentre durin les obres. Inclou EPIs i Equips de Protecció Col·lectiva, barreres i tots els elements de seguretat necessaris per realitzar els treballs de forma segura. Tot inclòs i completament acabat. (MIL CINC-CENTS EUROS)	1.500,00	€

QUADRE DE PREUS NÚMERO 1

NÚMERO	CODI	UA	DESCRIPCIÓ	PREU	
P-36	PAV001	m2	PA Subministrament i col·locació de paviment de lloseta de cautxú sobre llosa de formigó. Paviment a base de lloseta de cautxú per a parcs infantils, amb superfície antilliscant per a la formació de superfície protectora de caigudes segons UNE-EN 1177, col·locat superficialment amb junts amb adhesiu Color a definir per la DF. Resistent als raigs UV, gelades i humitat. El preu inclou la formació d'un rebaix del terreny, i la confecció d'una solera de formigó HA-25 de 10cm de gruix armat amb malla electrosoldada de rodons del 6 cada 20cm, anivellada amb el terreny i sobre la que recolzarà el paviment de llosetes. Tot inclòs i completament acabat. (SEIXANTA-CINC EUROS)	65,00	€
P-37	XPA1005	Ut	Confecció de baixador a la zona de les obres i confecció de plataforma de treball. (MIL CINC-CENTS EUROS)	1.500,00	€
P-38	XPA1010	m2	Aïllament acústic del sostre de la sala social, mitjançant panell semirígid de llana mineral. Tot inclòs i completament acabat, segons critèris de la Direcció de les Obres. (TRENTA-CINC EUROS)	35,00	€
P-39	XPA1011	Ut	Desmuntatge i muntatge de la instal·lació elèctrica superficial del sostre per tal de permetre el muntatge del sistema d'aïllament acústic. Tot inclòs i completament acabat, segons critèris de la Direcció de les Obres. (MIL DOS-CENTS EUROS)	1.200,00	€
P-40	XPA1012	Ut	Subministrament i col·locació de presa de corrent (2P+T), 16A, muntada superficialment. Inclou la canalització amb tub de protecció, i el cablejat per a connectar a la instal·lació elèctrica de la sala. Tot inclòs i completament acabat, segons critèris de la Direcció de les Obres. (SEIXANTA EUROS)	60,00	€
P-41	XPA1013	Ut	Subministrament i col·locació de vídeo projector, amb entrada analògica i digital. Inclou el suport per a la seva instal·lació al sostre. Inclou pantalla de projecció de diapositives, enrotllable, col·locada sobre parament. Tot inclòs i completament acabat, segons critèris de la Direcció de les Obres. (MIL CINC-CENTS EUROS)	1.500,00	€
P-42	XPA1014	Ut	Subministrament i col·locació d'armari RAC per a emmagatzematge de routers i equips WIFI. Tot inclòs i completament acabat, segons critèris de la Direcció de les Obres. (TRES-CENTS CINQUANTA EUROS)	350,00	€
P-43	XPA1015	Ut	Subministrament i col·locació de taula de futbolí. Tot inclòs, segons critèris de la Direcció de les Obres. (MIL QUATRE-CENTS EUROS)	1.400,00	€
P-44	XPA1016	Ut	Subministrament i col·locació de taula de billar i accessoris. Tot inclòs, segons critèris de la Direcció de les Obres. (NOU-CENTS EUROS)	900,00	€
P-45	XPA1017	Ut	Trasllat de taula de tenis taula existent a la sala social. Tot inclòs, segons critèris de la Direcció de les Obres. (CENT EUROS)	100,00	€
P-46	XPA1018	m	Ssubministrament i col·locació de mampara tipus biombo, amb rodes, per a separació d'espais. Tot inclòs, segons critèris de la Direcció de les Obres. (SETANTA EUROS)	70,00	€

QUADRE DE PREUS NÚMERO 1

NÚMERO	CODI	UA	DESCRIPCIÓ	PREU	
P-47	XPA1019	Ut	Subministrament i col·locació de monitor de televisor LED de 50", tipus Smart TV. Tot inclòs, segons critèris de la Direcció de les Obres. Penjat en paret. (MIL DOS-CENTS EUROS)	1.200,00	€
P-48	XPA1020	Ut	Subministrament i col·locació d'11 taules plegables de polietilè i 40 cadires de plàstic. Tot inclòs, segons critèris de la Direcció de les Obres. (DOS MIL SIS-CENTS TRENTA EUROS)	2.630,00	€
P-49	XPA1021	Ut	Subministrament i col·locació d'equip de so, amb micròfon inalàmbric i altaveu. Tot inclòs, segons critèris de la Direcció de les Obres. (MIL EUROS)	1.000,00	€
P-50	XPA1022	Ut	Subministrament i col·locació de llumenera LED decorativa per interior de la sala. Model a determinar segons preu unitari. Tot inclòs i completament acabat, segons critèris de la Direcció de les Obres. (CENT EUROS)	100,00	€
P-51	XPA1023	Ut	Subministrament i col·locació de cartell exterior de grans dimensions que indiqui ´´ESPAI JOVE´´, escrit en aranès, inclòs el disseny, i la instal·lació de retroil·luminació mitjançant tira LED IP66 connectada a la instal·lació de l'edifici i amb interruptor d'encesa i apagada mitjançant cèl·lula fotoelèctrica. Tot inclòs per deixar la partida acabada, i a critèri de la Direcció de les Obres. (VUIT-CENTS EUROS)	800,00	€
P-52	XPA1024	Ut	Subministrament i col·locació de rocòdrom Boulder indoor, abatible de 0 a 30º. de dimensions 2m de base i 2,7 d'alçada, amb almenys 80 preses i sistema de seguretat, homologat per empresa especialitzada. S'inclou l'adquisicó d'una matalàs per l'absorció de caigudes. Tot inclòs segons critèris de la Direcció de les Obres. (DOS MIL VUIT-CENTS EUROS)	2.800,00	€
P-53	XPA1025	Ut	Subministrament i col·locació de planxes de protecció en torre elèctrica exsitent exterior. Llises no escalables model Endesa. 4 cares. Tot inclós completament acabat i segons critèri de la Direcció de les Obres. (TRES-CENTS CINQUANTA EUROS)	350,00	€
P-54	XPA1026	Ut	Subministrament i col·locació d'un moble per a guardar jocs, equips de so, i petit equipament. De dimensions mínimes 1m d'amplada per 2m d'alçada, i 40cm de fondaria. Toto inclós segons els criteris que fixi la Direcció de les Obres. (VUIT-CENTS EUROS)	800,00	€
P-55	XPA1027	Ut	Desmuntatge de finestra de PVC imitació de fusta, transformació d'obertura de la finestra existent en porta, i subministrament i col·locació de nova porta amb finestral de vidre d'idèntiques característiques a l'actual. S'inclouen totes les feines d'enderroc, paleteria, fusteria de pvc, pintura i totes els treballs necessàris per deixar la porta en plenes condicions de funcionament. La tanca serà amb clau i pany de tres punts amb obertura únicament des de l'interior. Tot inclòs completament acabat i segons els critèris de la Direcció de les Obres. (MIL DOS-CENTS EUROS)	1.200,00	€
P-56	XPA1028	m2	Pavimentació de carreró posterior a la sala jove. S'inclouen les tasques d'enretirada de la terra vegetal, l'anivellament, formaicó de pendents cap a l'exterior, i el pavimentat mitjançant una llosa de formigó de 15 cm armada amb malla electrosoldada de 6mm 20x20. S'inclou també l'encofrat i el desencofrat i totes les tasques necessàries per deixar la partida completament acabada. Tot segons el criteri que fixi la Direcció de les Obres. (QUARANTA EUROS)	40,00	€
P-57	XPA1029	Ut	Subministrament i col·locació d'unes espatlleres de fusta per a fer exercicis abdominals i/o de rehabilitació de lesions lumbars. De 1,3m d'amplada i 2,5m d'alçada. L'espatllera estarà fixada a la pared mitjançant cargols químics, i estarà envernissada lacada. Tot inclòs completament acabat segons criteri de la Direcció de les Obres. (VUIT-CENTS EUROS)	800,00	€

QUADRE DE PREUS NÚMERO 1

NÚMERO	CODI	UA	DESCRIPCIÓ	PREU	
P-58	XPA1030	Ut	Subministrament i instal·lació de conjunt complet d'exercicis de calistenia format per una escala horitzontal, una monkey bar, una espatllera, pull-ups, steps i barres de diferents alçades per a realitzar flexions, banc de treball i paral·leles. Estructura fabricada en acer zincat. Abraçadores d'unió fabricades en aliatge d'alumini. Tots els cargols i ferratges exteriors en acer galvanitzat. Acabat en pintura de polièster al forn. Inclou tots els accessoris, fixacions i materials, inclús fonamentacions, per a deixar l'estructura totalment instal·lada. (QUATRE MIL TRES-CENTS CINQUANTA EUROS AMB VINT-I-CINC CÈNTIMS)	4.350,25	€
P-59	XPA1031	Ut	Subministrament i instal·lació de petit punt de reparació de bicicletes. Inclou la formació d'una base de fonamentació, i la instal·lació d'un poste metàl·lic de fins a 1,8m d'alçada equipat amb un petit armari integrat que contindrà com a mínim una manxa, una clau anglesa, un joc de 5 claus allen, uns alicates, un tornavís, i un martell. Tots els elements estaran lligats a un punt de fixació mitjançant cadenes. El poste estarà pintat i disposarà una enganxina indicativa de la presencia del mini taller això com contindrà el logotip de l'Ajuntament de Canejan. Tot inclòs, segons criteris de la Direcció de les Obres. (MIL QUATRE-CENTS EUROS)	1.400,00	€
P-60	XPA1032	Ut	Partida alçada per la reparació i reacondicionament dels escocells de la plaça per tal de millorar l'aprofitament de les places d'aparcament. S'inclou l'anivellament de les peces al terra actual de la plaça i la confecció d'una camisa de protecció del peu de l'arbre amb una planxa metàl·lica perforada partida en dues peces i cargolada, d'un metre d'alçada com a màxim i pintada amb pintura de fosa de color negre. Tot inclós segons els criteris de la Direcció de les Obres. (QUATRE-CENTS EUROS)	400,00	€
P-61	XPA1033	Ut	Subministrament i instal·lació en paret interior d'estufa d'aire calent equipada amb elements de ventilació. De potència mínima 3KW. Regleta de connexió a base d'endoll, ancoratges i tot el material per deixar la partida enllestida. Tot incòs segons critèris de la direscció de les obres. (DOS-CENTS EUROS)	200,00	€
P-62	XPA1034	UT	Subministrament de bicicleta estàtica o eliptica per a zona esportiva interior de gama mitjana, elèctrica amb panell digital indicador del rendiment de l'esforç. Tot inclòs d'acord amb els criteris de la Direcció de les obres. (NOU-CENTS EUROS)	900,00	€
P-63	XPA1035	m	Subministrament i instal·lació de mirall en zona esportiva de dimensions 2mx2m. Instal·lat en parament interior amb marc de subjecció d'alumini. Tot inclòs completament acabat i segons criteris de la Direcció de les Obres. (SIS-CENTS EUROS)	600,00	€
P-64	XPA1036	Ut	Subministrament i col·lcocació d'una llum perimetral al mirall per una millor il·luminació de la zona de treball físic. Mitjançant una llumenera continua de 10W de potència per metre i temperatura de color 4500º, IP40. S'inclou el connexionat a la instal·lació elèctrica mitjançant regleta i tots els accessoris necessàris. Tot inclòs segons critèri de la Direcció de les Obres. (NOU-CENTS EUROS)	900,00	€
P-65	XPA1037	Ut	Adquisició de dues carpes desmuntables tipus fireta, de 3mx3m. D'estructura metàl·lica i coberta a quatre aigües. Revestida en la coberta i 4 laterals amb lona. Tancament del belcro. Subministrada a obra. (CINC-CENTS EUROS)	500,00	€
P-66	XPA1055	Ut	Partida a justificar per l'actualització del quadre elèctric general de la planta, i la confecció de regates i punts de llum encastats en el terra de la sala. A justificar. (SET-CENTS CINQUANTA-SET EUROS)	757,00	€

QUADRE DE PREUS NÚMERO 1

NÚMERO	CODI	UA	DESCRIPCIÓ	PREU	
P-67	XPA1056	ml	Escala accés a zona jocs juvenils. Escala/passarel·la per accés a zona de orografia complexa, conformada a base de perfils laminats d'acer de diferents tipologies i taulons de fusta, segons els detall constructiu que figura en els plànols i amb una quantia total mitjana de 225kg d'acer/ml i 0,08m3/ml de fusta. S'inclou la formació de suports al terreny cada 3,5ml com a màxim, a definir en funció de l'adaptació final a la topografia del terreny. S'inclou la tasca de desbrossada, el replanteig en obra de cada suport i adaptació de la solució final a la realitat del terreny, l'excavació dels pous de fonamentació o la preparació de les bases d'assentament de plaques d'ancoratge en roca o formigó, la formació, on correspongui de pous de fonamentació HA-25-IIa de 1mx1mx0,7m armats amb graella de rodons de 12mm cada 15cm, el subministrament i col·locació dels pilars de suport així com dels trams d'escala o passarel·la elaborats en taller i ajustats en obra, o bé realitzats en obra. S'inclou el revestiment de tota l'estructura amb una capa de protecció a l'oxidació i dues capes d'acabat de pintura de fosa de color negre. S'inclou el subministrament i la instal·lació dels paviment amb taulons de fusta de C-28, tant en trams plans com en trams de graó. Els taulons de fusta seran tractats amb autoclau, fixats a l'estructura metàl·lica amb cargols galvanitzats de cabota plana, arandel·les i femelles. S'inclouen las tasques de desmuntatge i adaptació de les baranes del carrer i del sender existent a la nova escala. S'inclouen les tasques de neteja i ocultació d'elements de fonamentació per maximitzar la integració paisatgística de les obres. S'inclouen els elements i tasques necessàries per la seguretat i salut de les persones així com les tasques i despeses de control de qualitat d eles soldadures fins a un límit d'un 1% del pressuposts de la partida. Tot inclòs, completament acabat i segons els criteris que fixi la direcció de les obres. (SET-CENTS NORANTA-CINC EUROS)	795,00	€
P-68	XPC2000	Tn	Reparació genealitzada de petits flonjalls i soteig amb MBC. Tot inclòs, tall, fressat, enderroc de paviment, sanejament de tot-ú, i nova capa de paviment de MBC estesa i compactada. Tot inclòs. (molt baix rendiment) (SIS-CENTS EUROS)	600,00	€
P-69	XPC5000	m2	Reconstrucció de muret de pedra malmès. S'inclou l'enderroc del paviment, l'enderroc i sanejament de la zona afectada a reconstruïr, la confeccio d'una base formigonada per assentar el nou mur, la recuperació de la pedra original, i la seva recol·locació amb un 20% de formigó fet in situ, s'inclou el tresdossat de mur a mesura que aquest avança amb terra procedent de la pròpia excavació, 'acabat final de l'obra contra les parets adjacents a dreta i esquerra, i la neteja i condicionament de la finca afectada pel despreniment. Tot inclòs. (SETANTA EUROS)	70,00	€

Canejan a agost de 2021

Marc Guillén i Casal
Enginyer Tècnic d´Obres Públiques
Col·legiat 10.538

Quadre de preus II

QUADRE DE PREUS NÚMERO 2

Data: 27/08/21

NÚMERO	CODI	UA	DESCRIPCIÓ	PREU	
P-1	E2214826	m3	Excavació per a rebaix en roca de resistència a la compressió mitja (25 a 50 MPa), realitzada amb pala excavadora amb martell trencador i càrrega indirecta sobre camió. Inclou sobrepreu per la part de treballs a executar de forma manual.	102,10	€
			Altres conceptes	102,10000	€
P-2	E31B3000	kg	Armadura de rases i pous AP500 S d'acer en barres corrugades B500S de límit elàstic >= 500 N/mm2	1,98	€
	B0A14200	kg	Filferro recuit de diàmetre 1,3 mm	0,00556	€
			Altres conceptes	1,97444	€
P-3	E32529H4	m3	Formigó per a murs de contenció de 6 m d'alçària com a màxim, HA-30/B/20/IIa+Qa de consistència tova i grandària màxima del granulat 20 mm i abocat amb bomba. Inclou sobrepreu per la part de treballs a executar de forma manual.	200,15	€
	B065E81B	m3	Formigó HA-30/B/20/IIa+Qa de consistència tova, grandària màxima del granulat 20 mm, amb >= 325 kg/m3 de ciment, apte per a classe d'exposició IIa+Qa	86,00550	€
			Altres conceptes	114,14450	€
P-4	E32D2126	m2	Muntatge i desmuntatge d'una cara d'encofrat amb plafó metàl·lic de 200x50 cm, per a murs de contenció de base rectilínia encofrats a una cara, d'una alçària <= 6 m, per a deixar el formigó vist. Inclou sobrepreu per la part de treballs a executar de forma manual. Inclou sobrepreu per la part de treballs a executar de forma manual.	45,00	€
	B0DZP500	u	Part proporcional d'elements auxiliars per a plafons metàl·lics, de 50x200 cm	0,52000	€
	B0DZA000	l	Desencofrant	0,30900	€
	B0D81550	m2	Plafó metàl·lic de 50x200 cm per a 20 usos	3,37428	€
	B0D629A0	cu	Puntal metàl·lic i telescòpic per a 5 m d'alçària i 150 usos	0,22715	€
	B0D625A0	cu	Puntal metàl·lic i telescòpic per a 3 m d'alçària i 150 usos	0,09464	€
	B0D21030	m	Tauló de fusta de pi per a 10 usos	0,85991	€
	B0A31000	kg	Clau acer	0,15407	€
			Altres conceptes	39,46095	€
P-5	F21B1201	m	Desmuntatge de barrera de seguretat flexible i demolició d'ancoratges clavats a terra i situats cada 4 m, amb mitjans mecànics i càrrega sobre camió	6,32	€
			Altres conceptes	6,32000	€
P-6	F22113L2	m2	Neteja i esbrossada del terreny realitzada amb pala carregadora i càrrega mecànica sobre camió. Inclou sobrepreu per la part de treballs a executar de forma manual.	0,60	€
			Altres conceptes	0,60000	€
P-7	F9J12E60	m2	Reg d'imprimació amb emulsió bituminosa catiònica tipus C50BF4 IMP, amb dotació 1,2 kg/m2	0,45	€
	B0552460	kg	Emulsió bituminosa catiònica amb un 50% de betum asfàltic, per a reg d'imprimació tipus C50BF4 IMP amb un contingut de fluidificant >3%, segons UNE-EN 13808	0,28800	€
			Altres conceptes	0,16200	€
P-8	FD5A3744	m	Rasa de drenatge del terreny, per a recollir aigües freàtiques, de 60x80 cm, amb tub de PVC per a drenatges de 125 mm de diàmetre, circular i de paret simple, amb excavació mecànica, reblert de la rasa amb 100% de grava embolcallada amb geotèxtil, i càrrega de les terres sobrants sobre camió o contenidor	49,97	€
	BD5A2D00	m	Tub circular ranurat de paret simple de PVC i 125 mm de diàmetre	2,48850	€
	B7B111F0	m2	Geotèxtil format per feltre de polipropilè no teixit, lligat mecànicament de 200 a 250 g/m2	5,32350	€
	B0330020	t	Grava de pedrera, per a drens	19,49617	€
			Altres conceptes	22,66183	€
P-9	G2135123	m3	Enderroc de mur de contenció de pedra, amb compressor i càrrega manual i mecànica de runa sobre camió. Inclou sobrepreu per la part de treballs a executar de forma manual.	51,22	€

QUADRE DE PREUS NÚMERO 2

NÚMERO	CODI	UA	DESCRIPCIÓ	PREU	
			Altres conceptes	51,22000	€
P-10	G2143301	m2	Enderroc d'estructures de formigó en massa, amb mitjans mecànics i càrrega manual i mecànica de runa sobre camió o contenidor. Inclou sobrepreu per la part de treballs a executar de forma manual.	32,81	€
			Altres conceptes	32,81000	€
P-11	G2194XB5	m2	Demolició de paviment de mescla bituminosa, de fins a 10 cm de gruix i fins a 2 m d'amplària amb retroexcavadora amb martell trencador i càrrega sobre camió	4,18	€
			Altres conceptes	4,18000	€
P-12	G219GBC0	m	Tall en paviment de mescla bituminosa de 15 cm de fondària com a mínim, amb màquina tallajunts amb disc de diamant, per a delimitar la zona a demolir	3,36	€
			Altres conceptes	3,36000	€
P-13	G219GFC0	m	Tall de canonada de drenatge de formigó de menys de 15 cm d'espessor, amb màquina tallajunts amb disc de diamant, per a delimitar la zona a demolir. Inclou sobrepreu per la part de treballs a executar de forma manual.	29,69	€
			Altres conceptes	29,69000	€
P-14	G222R015	m3	Excavació de terreny no classificat en rases per a canonades, de més d'1 m d'amplària, amb mitjans mecànics, incloses part proporcional en roca i tall prèvi en talussos, càrrega i transport a l'abocador, aplec o lloc d'ús, inclòs cànon d'abocament i manteniment de l'abocador	4,86	€
			Altres conceptes	4,86000	€
P-15	G228U010	m3	Rebliment i compactació de rases, pous i fonaments, amb material procedent de la pròpia obra, estesa i compactació segons condicions del Plec de Prescripcions Tècniques, mesurat sobre perfil teòric	3,99	€
	B0111000	m3	Aigua	0,09400	€
	B03DU005	m3	Classificació i aportació de terra per a rebliments localitzats, procedent de la pròpia obra	0,46800	€
			Altres conceptes	3,42800	€
P-16	G2R4B06A	m3	Càrrega amb mitjans mecànics i transport de roca, terres i runes a instal·lació autoritzada de gestió de residus, amb camió de 12 t, amb un recorregut de fins a 20 km. Inclou cànon d'instal·lació autoritzada per la gestió del resiud, la càrrega, el transport i la descàrrega.	12,00	€
			Altres conceptes	12,00000	€
P-17	G31511H1	m3	Formigó per a rases i pous, HM-20/B/20/I, de consistència tova i grandària màxima del granulat 20 mm, abocat des de camió	73,82	€
	B064300B	m3	Formigó HM-20/B/20/I de consistència tova, grandària màxima del granulat 20 mm, amb >= 200 kg/m3 de ciment, apte per a classe d'exposició I	69,72720	€
			Altres conceptes	4,09280	€
P-18	G31511H3	m3	Formigó per a rases i pous, HM-20/B/20/I, de consistència tova i grandària màxima del granulat 20 mm, abocat amb cubilot	85,00	€
	B064300B	m3	Formigó HM-20/B/20/I de consistència tova, grandària màxima del granulat 20 mm, amb >= 200 kg/m3 de ciment, apte per a classe d'exposició I	69,72720	€
			Altres conceptes	15,27280	€
P-19	G3J21710	m3	Escullera amb blocs de pedra granítica de 400 a 800 kg de pes, col·locats amb pala carregadora. Per anar formigonada.	65,99	€
	B0441700	t	Bloc de pedra per a formació d'esculleres de pedra granítica de 400 a 800 kg de pes	27,37350	€
			Altres conceptes	38,61650	€
P-20	G45C19H3	m3	Formigó per a lloses, HA-30/B/20/I de consistència tova i grandària màxima del granulat 20 mm, aboca t amb cubilot	90,00	€

QUADRE DE PREUS NÚMERO 2

NÚMERO	CODI	UA	DESCRIPCIÓ	PREU	
	B065ED0B	m3	Formigó HA-30/B/20/IIb de consistència tova, grandària màxima del granulat 20 mm, amb >= 300 kg/m3 de ciment, apte per a classe d'exposició IIb	75,69420	€
			Altres conceptes	14,30580	€
P-21	G4BC3100	kg	Armadura per a lloses d'estructura AP500 S en barres de diàmetre com a màxim 16 mm, d'acer en barres corrugades B500S de límit elàstic >= 500 N/mm2	2,06	€
	B0A14200	kg	Filferro recuit de diàmetre 1,3 mm	0,01308	€
			Altres conceptes	2,04692	€
P-22	G4DC1D00	m2	Muntatge i desmuntatge d'encofrat per a lloses, per a una alçària de com a màxim 3 m, amb tauler de fusta de pi	28,53	€
	B0DZA000	l	Desencofrant	0,12360	€
	B0A31000	kg	Clau acer	0,15407	€
	B0D71120	m2	Tauler elaborat amb fusta de pi, de 22 mm de gruix, per a 5 usos	2,82700	€
	B0D625A0	cu	Puntal metàl·lic i telescòpic per a 3 m d'alçària i 150 usos	0,14149	€
	B0D31000	m3	Llata de fusta de pi	0,43155	€
	B0D21030	m	Tauló de fusta de pi per a 10 usos	0,42570	€
			Altres conceptes	24,42659	€
P-23	G9382111	m3	Base de formigó compactat RTB-3,3, amb granulat de pedra granítica de grandària màxima 20 mm, ciment CEM IV/B/32,5 N i inhibidor d'adormiment, col·locat amb estenedora i piconatge del material al 97% del PM. Inclou sobrepreu per la part de treballs a executar de forma manual.	199,22	€
			Altres conceptes	199,22000	€
P-24	G9GA6T34	m3	Paviment de formigó vibrat de formigó HM-30/P/20/I+F de consistència plàstica, grandària màxima del granulat 20 mm, amb >= 300 kg/m3 de ciment, apte per a classe d'exposició I+F, escampat des de camió, estesa i vibratge amb regle vibratori, reglejat. s'inclou la malla electrosoldada de fisuració.	149,98	€
	B0B34254	m2	Malla electrosoldada de barres corrugades d'acer ME 20x20 cm D:6-6 mm 6x2,2 m B500SD UNE-EN 10080	1,94700	€
	B064E35C	m3	Formigó HM-30/P/20/I+F de consistència plàstica, grandària màxima del granulat 20 mm, amb >= 300 kg/m3 de ciment, apte per a classe d'exposició I+F	78,67650	€
			Altres conceptes	69,35650	€
P-25	G9H112E1	t	Paviment de mescla bituminosa contínua en calent tipus AC 16 surf BC 50/70 D, amb betum millorat amb cautxú, de granulometria densa per a capa de trànsit i granulat granític, estesa i compactada. La partida inclou el trasbordament de camions banyera a camió dúmper a l'inici de les obres i al confecció de franjes fressades, de 2m dpamplada a l'inici i al final del tram per tal de garantir una correcta transició.	95,36	€
	B9H112E1	t	Mescla bituminosa contínua en calent tipus AC 16 surf BC 50/70 D, amb betum millorat amb cautxú, de granulometria densa per a capa de trànsit i granulat granític. Iinclòs el trasbordament de banyera a dúmper a l'inici de les obres.	79,00000	€
			Altres conceptes	16,36000	€
P-26	GB2YU603	m	Muntatge de barrera de seguretat metàl·lica simple, amb separador, tipus BMSNA4/T, amb tanca de secció doble ona recuperada de la pròpia obra, incloent part proporcional de separador, pal de perfil tubular de 120x55 mm cada 4 m, elements de fixació, material auxiliar i captafars, inclòs enclavament i soldadures, totalment col·locada en recta o corbada de qualsevol radi	25,00	€
	BBM2U603	m	Part proporcional de separador, pal tubular de 120 mm, elements de fixació, material auxiliar i captafars per a muntatge de barrera metàl·lica simple, tipus BMSNA4/T, amb tanca de secció doble ona recuperada de la pròpia obra	12,74000	€
			Altres conceptes	12,26000	€

QUADRE DE PREUS NÚMERO 2

NÚMERO	CODI	UA	DESCRIPCIÓ	PREU	
P-27	GBB12121	u	Placa triangular per a senyals de trànsit, d'acer galvanitzat i pintat, de 90 cm de costat, acabada amb làmina retrorreflectora classe RA1, fixada mecànicament	57,38	€
	BBM11202	u	Placa triangular per a senyals de trànsit, d'acer galvanitzat i pintat, de 90 cm de costat, acabada amb làmina retrorreflectora classe RA1	51,54000	€
			Altres conceptes	5,84000	€
P-28	GD57RC06	m	Cuneta trepitjable triangular de 0,6 m d'amplària, 0,15 m de fondària i de gruix 15 cm, amb formigó HM-30/P/20/I+F i executada en continu amb motlle. Inclós moviment de terres i els talls per junts, així com el reblert fins a peu de talús amb terres o formigó	19,51	€
	B064E35C	m3	Formigó HM-30/P/20/I+F de consistència plàstica, grandària màxima del granulat 20 mm, amb >= 300 kg/m3 de ciment, apte per a classe d'exposició I+F	11,23950	€
			Altres conceptes	8,27050	€
P-29	GD5JU13S	u	Pou de drenatge de cuneta de 90x90 cm i 1,50 m d'alçària màxima, amb formigó HM-20, inclòs solera i entroncament amb tub de desguàs	499,80	€
	B0D21030	m	Tauló de fusta de pi per a 10 usos	3,44000	€
	B060U310	m3	Formigó HM-20, consistència plàstica i granulat màxim 20 mm, inclòs transport a l'obra	112,59250	€
	B071U001	m3	Morter M-80	2,73720	€
	B0D7U002	M2	Amortització de tauler de fusta de pi de 22 mm, per a 10 usos	5,60000	€
	B0A31000	kg	Clau acer	1,07100	€
			Altres conceptes	374,35930	€
P-30	GD78U01S	u	Embocadura per a obra de drenatge de diàmetre 0,60 m formada per solera de formigó armat de 20 cm de gruix, aletes de formigó armat de 1,157 m de longitud i imposta. S'inclou encofrat. formigó HA-25 i acer B500S, totalment executat segons plànols.	582,25	€
	B060U430	m3	Formigó HA-25, consistència plàstica i granulat màxim 20 mm, inclòs transport a l'obra	58,23420	€
	B0A31000	kg	Clau acer	0,53550	€
	B0B2U002	kg	Acer corrugat B 500 S en barres	64,40000	€
	B0D21030	m	Tauló de fusta de pi per a 10 usos	4,73000	€
	B0D7U002	M2	Amortització de tauler de fusta de pi de 22 mm, per a 10 usos	6,04800	€
	B0DZA000	l	Desencofrant	1,79838	€
			Altres conceptes	446,50392	€
P-31	GD7JQ146	m	Claveguera amb tub de paret estructurada, amb paret interna llisa i externa corrugada, de polietilè HDPE, tipus B, àrea aplicació U, de diàmetre nominal exterior 630 mm, de rigidesa anular SN 4 kN/m2, segons la norma UNE-EN 13476-3, unió de maniguets, amb grau de dificultat mitja i col·locat al fons de la rasa	59,83	€
	BD7JQ140	m	Tub de paret estructurada, amb paret interna llisa i externa corrugada, de polietilè HDPE, tipus B, àrea aplicació U, de diàmetre nominal exterior 630 mm, de rigidesa anular SN 4 kN/m2, segons la norma UNE-EN 13476-3	39,76980	€
			Altres conceptes	20,06020	€
P-32	GDKZ0002	u	Marc de 100x10x10 cm amb tapa de pas lliure 5x5 cm, de fosa dúctil , per a una càrrega de ruptura de 40 t, D400 totalment col·locat.	179,98	€
	B071UC01	m3	Morter M-80	1,79980	€
	BD5ZUC02	m	Marc i reixa de fosa dúctil, per una llum de 50 cm i per a 40 t de càrrega de ruptura	96,66420	€
			Altres conceptes	81,51600	€
P-33	P010101	ut	Construcció de parada amb formigó a la zona del barranc, fora de l'àmbit de les obres. Inclou sobrepreu per la part de treballs a executar de forma manual.	560,00	€
			Sense descomposició	560,00000	€
P-34	P010102	m	Canalització amb canonada de 250mm de diàmetre per al desviament de les aigües del barranc a la cuneta lateral de la carretera fins a la següent ODT. Inclou la mà d'obra, els	40,00	€

QUADRE DE PREUS NÚMERO 2

NÚMERO	CODI	UA	DESCRIPCIÓ	PREU	
			materials i tots els treballs necessaris per deixar el desviament completament acabat i poder treballar sense la presència d'aigua. Inclou sobrepreu per la part de treballs a executar de forma manual. Tot inclòs i completament acabat. Els tubs quedaran a disposició de l'Ajutnament un cop acabades le sobres, deixats en el magatzem.		
			Sense descomposició	40,00000	€
P-35	P010602	ut	Partida per la Seguretat i Salut mentre durin les obres. Inclou EPIs i Equips de Protecció Col·lectiva, barreres i tots els elements de seguretat necessaris per realitzar els treballs de forma segura. Tot inclòs i completament acabat.	1.500,00	€
			Sense descomposició	1.500,00000	€
P-36	PAV001	m2	PA Subministrament i col·locació de paviment de lloseta de cautxú sobre llosa de formigó. Paviment a base de lloseta de cautxú per a parcs infantils, amb superfície antilliscant per a la formació de superfície protectora de caigudes segons UNE-EN 1177, col·locat superficialment amb junts amb adhesiu Color a definir per la DF. Resistent als raigs UV, gelades i humitat. El preu inclou la formació d'un rebaix del terreny, i la confecció d'una solera de formigó HA-25 de 10cm de gruix armat amb malla electrosoldada de rodons del 6 cada 20cm, anivellada amb el terreny i sobre la que recolzarà el paviment de llosetes. Tot inclòs i completament acabat.	65,00	€
			Sense descomposició	65,00000	€
P-37	XPA1005	Ut	Confecció de baixador a la zona de les obres i confecció de plataforma de treball.	1.500,00	€
			Sense descomposició	1.500,00000	€
P-38	XPA1010	m2	Aïllament acústic del sostre de la sala social, mitjançant panell semirígid de llana mineral. Tot inclòs i completament acabat, segons critèris de la Direcció de les Obres.	35,00	€
			Sense descomposició	35,00000	€
P-39	XPA1011	Ut	Desmuntatge i muntatge de la instal·lació elèctrica superficial del sostre per tal de permetre el muntatge del sistema d'aïllament acústic. Tot inclòs i completament acabat, segons critèris de la Direcció de les Obres.	1.200,00	€
			Sense descomposició	1.200,00000	€
P-40	XPA1012	Ut	Subministrament i col·locació de presa de corrent (2P+T), 16A, muntada superficialment. Inclou la canalització amb tub de protecció, i el cablejat per a connectar a la instal·lació elèctrica de la sala. Tot inclòs i completament acabat, segons critèris de la Direcció de les Obres.	60,00	€
			Sense descomposició	60,00000	€
P-41	XPA1013	Ut	Subministrament i col·locació de vídeo projector, amb entrada analògica i digital. Inclou el suport per a la seva instal·lació al sostre. Inclou pantalla de projecció de diapositives, enrotllable, col·locada sobre parament. Tot inclòs i completament acabat, segons critèris de la Direcció de les Obres.	1.500,00	€
			Sense descomposició	1.500,00000	€
P-42	XPA1014	Ut	Subministrament i col·locació d'armari RAC per a emmagatzematge de routers i equips WIFI. Tot inclòs i completament acabat, segons critèris de la Direcció de les Obres.	350,00	€
			Sense descomposició	350,00000	€
P-43	XPA1015	Ut	Subministrament i col·locació de taula de futbolí. Tot inclòs, segons critèris de la Direcció de les Obres.	1.400,00	€
			Sense descomposició	1.400,00000	€
P-44	XPA1016	Ut	Subministrament i col·locació de taula de billar i accessoris. Tot inclòs, segons critèris de la Direcció de les Obres.	900,00	€

QUADRE DE PREUS NÚMERO 2

NÚMERO	CODI	UA	DESCRIPCIÓ	PREU
			Sense descomposició 900,00000 €	
P-45	XPA1017	Ut	Trasllat de taula de tenis taula existent a la sala social. Tot inclòs, segons critèris de la Direcció de les Obres.	100,00 €
			Sense descomposició 100,00000 €	
P-46	XPA1018	m	Ssubministrament i col·locació de mampara tipus biombo, amb rodes, per a separació d'espais. Tot inclòs, segons critèris de la Direcció de les Obres.	70,00 €
			Sense descomposició 70,00000 €	
P-47	XPA1019	Ut	Subministrament i col·locació de monitor de televisor LED de 50'', tipus Smart TV. Tot inclòs, segons critèris de la Direcció de les Obres. Penjat en paret.	1.200,00 €
			Sense descomposició 1.200,00000 €	
P-48	XPA1020	Ut	Subministrament i col·locació d'11 taules plegables de polietilè i 40 cadires de plàstic. Tot inclòs, segons critèris de la Direcció de les Obres.	2.630,00 €
			Sense descomposició 2.630,00000 €	
P-49	XPA1021	Ut	Subministrament i col·locació d'equip de so, amb micròfon inalàmbric i altaveu. Tot inclòs, segons critèris de la Direcció de les Obres.	1.000,00 €
			Sense descomposició 1.000,00000 €	
P-50	XPA1022	Ut	Subministrament i col·locació de llumenera LED decorativa per interior de la sala. Model a determinar segons preu unitari. Tot inclòs i completament acabat, segons critèris de la Direcció de les Obres.	100,00 €
			Sense descomposició 100,00000 €	
P-51	XPA1023	Ut	Subministrament i col·locació de cartell exterior de grans dimensions que indiqui ´´ESPAI JOVE´´, escrit en aranès, inclòs el disseny, i la instal·lació de retroil·luminació mitjançant tira LED IP66 connectada a la instal·lació de l'edifici i amb interruptor d'encesa i apagada mitjançant cèl·lula fotoelèctrica. Tot inclòs per deixar la partida acabada, i a critèri de la Direcció de les Obres.	800,00 €
			Sense descomposició 800,00000 €	
P-52	XPA1024	Ut	Subministrament i col·locació de rocòdrom Boulder indoor, abatible de 0 a 30º. de dimensions 2m de base i 2,7 d'alçada, amb almenys 80 preses i sistema de seguretat, homologat per empresa especialitzada. S'inclou l'adquisicó d'una matalàs per l'absorció de caigudes. Tot inclòs segons critèris de la Direcció de les Obres.	2.800,00 €
			Sense descomposició 2.800,00000 €	
P-53	XPA1025	Ut	Subministrament i col·locació de planxes de protecció en torre elèctrica exsitent exterior. Llises no escalables model Endesa. 4 cares. Tot inclós completament acabat i segons critèri de la Direcció de les Obres.	350,00 €
			Sense descomposició 350,00000 €	
P-54	XPA1026	Ut	Subministrament i col·locació d'un moble per a guardar jocs, equips de so, i petit equipament. De dimensions mínimes 1m d'amplada per 2m d'alçada, i 40cm de fondaria. Toto inclós segons els criteris que fixi la Direcció de les Obres.	800,00 €
			Sense descomposició 800,00000 €	
P-55	XPA1027	Ut	Desmuntatge de finestra de PVC imitació de fusta, transformació d'obertura de la finestra existent en porta, i subministrament i col·locació de nova porta amb finestral de vidre d'idèntiques característiques a l'actual. S'inclouen totes les feines d'enderroc, paleteria, fusteria de pvc, pintura i totes els treballs necessàris per deixar la porta en plenes condicions de funcionament. La tanca serà amb clau i pany de tres punts amb obertura únicament des de l'interior. Tot inclòs completament acabat i segons els critèris de la Direcció de les Obres.	1.200,00 €
			Sense descomposició 1.200,00000 €	
P-56	XPA1028	m2	Pavimentació de carreró posterior a la sala jove. S'inclouen les tasques d'enretirada de la terra vegetal, l'anivellament, formaicó de pendents cap a l'exterior, i el pavimentat mitjançant una llosa de formigó de 15 cm armada amb malla electrosoldada de 6mm 20x20. S'inclou també l'encofrat i el desencofrat i totes les tasques necessàries per deixar la partida completament acabada. Tot segons el criteri que fixi la Direcció de les Obres.	40,00 €

QUADRE DE PREUS NÚMERO 2

NÚMERO	CODI	UA	DESCRIPCIÓ	PREU
			Sense descomposició 40,00000 €	
P-57	XPA1029	Ut	Subministrament i col·locació d'unes espatlleres de fusta per a fer exercicis abdominals i/o de rehabilitació de lesions lumbars. De 1,3m d'amplada i 2,5m d'alçada. L'espatllera estarà fixada a la pared mitjançant cargols químics, i estarà envernissada lacada. Tot inclòs completament acabat segons criteri de la Direcció de les Obres. Sense descomposició 800,00000 €	800,00 €
P-58	XPA1030	Ut	Subministrament i instal·lació de conjunt complet d'exercicis de calistenia format per una escala horitzontal, una monkey bar, una espatllera, pull-ups, steps i barres de diferents alçades per a realitzar flexions, banc de treball i paral·leles. Estructura fabricada en acer zincat. Abraçadores d'unió fabricades en aliatge d'alumini. Tots els cargols i ferratges exteriors en acer galvanitzat. Acabat en pintura de polièster al forn. Inclou tots els accessoris, fixacions i materials, inclús fonamentacions, per a deixar l'estructura totalment instal·lada. Sense descomposició 4.350,25000 €	4.350,25 €
P-59	XPA1031	Ut	Subministrament i instal·lació de petit punt de reparació de bicicletes. Inclou la formació d'una base de fonamentació, i la instal·lació d'un poste metàl·lic de fins a 1,8m d'alçada equipat amb un petit armari integrat que contindrà com a mínim una manxa, una clau anglesa, un joc de 5 claus allen, uns alicates, un tornavís, i un martell. Tots els elements estaran lligats a un punt de fixació mitjançant cadenes. El poste estarà pintat i disposarà una enganxina indicativa de la presencia del mini taller aixó com contindrà el logotip de l'Ajuntament de Canejan. Tot inclòs, segons criteris de la Direcció de les Obres. Sense descomposició 1.400,00000 €	1.400,00 €
P-60	XPA1032	Ut	Partida alçada per la reparació i reacondicionament dels escocells de la plaça per tal de millorar l'aprofitament de les places d'aparcament. S'inclou l'anivellament de les peces al terra actual de la plaça i la confecció d'una camisa de protecció del peu de l'arbre amb una planxa metàl·lica perforada partida en dues peces i cargolada, d'un metre d'alçada com a màxim i pintada amb pintura de fosa de color negre. Tot inclós segons els criteris de la Direcció de les Obres. Sense descomposició 400,00000 €	400,00 €
P-61	XPA1033	Ut	Subministrament i instal·lació en paret interior d'estufa d'aire calent equipada amb elements de ventilació. De potència mínima 3KW. Regleta de connexió a base d'endoll, ancoratges i tot el material per deixar la partida enllestida. Tot incòs segons critèris de la direscció de les obres. Sense descomposició 200,00000 €	200,00 €
P-62	XPA1034	UT	Subministrament de bicicleta estàtica o eliptica per a zona esportiva interior de gama mitjana, elèctrica amb panell digital indicador del rendiment de l'esforç. Tot inclòs d'acord amb els criteris de la Direcció de les obres. Sense descomposició 900,00000 €	900,00 €
P-63	XPA1035	m	Subministrament i instal·lació de mirall en zona esportiva de dimensions 2mx2m. Instal·lat en parament interior amb marc de subjecció d'alumini. Tot inclòs completament acabat i segons criteris de la Direcció de les Obres. Sense descomposició 600,00000 €	600,00 €
P-64	XPA1036	Ut	Subministrament i col·lcocació d'una llum perimetral al mirall per una millor il·luminació de la zona de treball físic. Mitjançant una llumenera continua de 10W de potència per metre i temperatura de color 4500º, IP40. S'inclou el connexionat a la instal·lació elèctrica mitjançant regleta i tots els accessoris necessàris. Tot inclòs segons critèri de la Direcció de les Obres. Sense descomposició 900,00000 €	900,00 €
P-65	XPA1037	Ut	Adquisició de dues carpes desmuntables tipus fireta, de 3mx3m. D'estructura metàl·lica i coberta a quatre aigües. Revestida en la coberta i 4 laterals amb lona. Tancament del belcro. Subministrada a obra.	500,00 €

QUADRE DE PREUS NÚMERO 2

NÚMERO	CODI	UA	DESCRIPCIÓ	PREU
			Sense descomposició 500,00000 €	
P-66	XPA1055	Ut	Partida a justificar per l'actualització del quadre elèctric general de la planta, i la confecció de regates i punts de llum encastats en el terra de la sala. A justificar.	757,00 €
			Sense descomposició 757,00000 €	
P-67	XPA1056	ml	Escala accés a zona jocs juvenils. Escala/passarel·la per accés a zona de orografia complexa, conformada a base de perfils laminats d'acer de diferents tipologies i taulons de fusta, segons els detall constructiu que figura en els plànols i amb una quantia total mitjana de 225kg d'acer/ml i 0,08m3/ml de fusta. S'inclou la formació de suports al terreny cada 3,5ml com a màxim, a definir en funció de l'adaptació final a la topografia del terreny. S'inclou la tasca de desbrossada, el replanteig en obra de cada suport i adaptació de la solució final a la realitat del terreny, l'excavació dels pous de fonamentació o la preparació de les bases d'assentament de plaques d'ancoratge en roca o formigó, la formació, on correspongui de pous de fonamentació HA-25-IIa de 1mx1mx0,7m armats amb graella de rodons de 12mm cada 15cm, el subministrament i col·locació dels pilars de suport així com dels trams d'escala o passarel·la elaborats en taller i ajustats en obra, o bé realitzats en obra. S'inclou el revestiment de tota l'estructura amb una capa de protecció a l'oxidació i dues capes d'acabat de pintura de fosa de color negre. S'inclou el subministrament i la instal·lació dels paviment amb taulons de fusta de C-28, tant en trams plans com en trams de graó. Els taulons de fusta seran tractats amb autoclau, fixats a l'estructura metàl·lica amb cargols galvanitzats de cabota plana, arandel·les i femelles. S'inclouen las tasques de desmuntatge i adaptació de les baranes del carrer i del sender existent a la nova escala. S'inclouen les tasques de neteja i ocultació d'elements de fonamentació per maximitzar la integració paisatgística de les obres. S'inclouen els elements i tasques necessàries per la seguretat i salut de les persones així com les tasques i despeses de control de qualitat d eles soldadures fins a un límit d'un 1% del pressuposts de la partida. Tot inclòs, completament acabat i segons els criteris que fixi la direcció de les obres.	795,00 €
			Sense descomposició 795,00000 €	
P-68	XPC2000	Tn	Reparació genealitzada de petits flonjalls i soteig amb MBC. Tot inclòs, tall, fressat, enderroc de paviment, sanejament de tot-ú, i nova capa de paviment de MBC estesa i compactada. Tot inclòs. (molt baix rendiment)	600,00 €
			Sense descomposició 600,00000 €	
P-69	XPC5000	m2	Reconstrucció de muret de pedra malmès. S'inclou l'enderroc del paviment, l'enderroc i sanejament de la zona afectada a reconstruïr, la confeccio d'una base formigonada per assentar el nou mur, la recuperació de la pedra original, i la seva recol·locació amb un 20% de formigó fet in situ, s'inclou el tresdossat de mur a mesura que aquest avança amb terra procedent de la pròpia excavació, 'acabat final de l'obra contra les parets adjacents a dreta i esquerra, i la neteja i condicionament de la finca afectada pel despreniment. Tot inclòs.	70,00 €
			Sense descomposició 70,00000 €	

Canejan a agost de 2021

Marc Guillén i Casal
Enginyer Tècnic d´Obres Públiques
Col·legiat 10.538

Pressupost

PRESSUPOST

Obra	01	Pressupost 21102
Capítol	01	OBRA DE DRENATGE
Titol 3	01	OBRA DE DRENATGE PK 2+700
Titol 4	01	TREBALLS PREVIS

NUM.	CODI	UA	DESCRIPCIÓ	PREU	AMIDAMENT	IMPORT
1	F22113L2	m2	Neteja i esbrossada del terreny realitzada amb pala carregadora i càrrega mecànica sobre camió. Inclou sobrepreu per la part de treballs a executar de forma manual. (P - 6)	0,60	70,000	42,00
2	P010101	ut	Construcció de parada amb formigó a la zona del barranc, fora de l'àmbit de les obres. Inclou sobrepreu per la part de treballs a executar de forma manual. (P - 33)	560,00	1,000	560,00
3	P010102	m	Canalització amb canonada de 250mm de diàmetre per al desviament de les aigües del barranc a la cuneta lateral de la carretera fins a la següent ODT. Inclou la mà d'obra, els materials i tots els treballs necessaris per deixar el desviament completament acabat i poder treballar sense la presència d'aigua. Inclou sobrepreu per la part de treballs a executar de forma manual. Tot inclòs i completament acabat. Els tubs quedaran a disposició de l'Ajutnament un cop acabades le sobres, deixats en el magatzem. (P - 34)	40,00	45,000	1.800,00
4	F21B1201	m	Desmuntatge de barrera de seguretat flexible i demolició d'ancoratges clavats a terra i situats cada 4 m, amb mitjans mecànics i càrrega sobre camió (P - 5)	6,32	28,000	176,96
5	XPA1005	Ut	Confecció de baixador a la zona de les obres i confecció de plataforma de treball. (P - 37)	1.500,00	1,000	1.500,00

TOTAL Titol 4 01.01.01.01 4.078,96

Obra	01	Pressupost 21102
Capítol	01	OBRA DE DRENATGE
Titol 3	01	OBRA DE DRENATGE PK 2+700
Titol 4	02	DEMOLICIONS, ENDERROCS I MOVIMENT DE TERRES

NUM.	CODI	UA	DESCRIPCIÓ	PREU	AMIDAMENT	IMPORT
1	G2135123	m3	Enderroc de mur de contenció de pedra, amb compressor i càrrega manual i mecànica de runa sobre camió. Inclou sobrepreu per la part de treballs a executar de forma manual. (P - 9)	51,22	78,750	4.033,58
2	G219GFC0	m	Tall de canonada de drenatge de formigó de menys de 15 cm d'espessor, amb màquina tallajunts amb disc de diamant, per a delimitar la zona a demolir. Inclou sobrepreu per la part de treballs a executar de forma manual. (P - 13)	29,69	10,000	296,90
3	G2143301	m2	Enderroc d'estructures de formigó en massa, amb mitjans mecànics i càrrega manual i mecànica de runa sobre camió o contenidor. Inclou sobrepreu per la part de treballs a executar de forma manual. (P - 10)	32,81	20,000	656,20
4	E2214826	m3	Excavació per a rebaix en roca de resistència a la compressió mitja (25 a 50 MPa), realitzada amb pala excavadora amb martell trencador i càrrega indirecta sobre camió. Inclou sobrepreu per la part de treballs a executar de forma manual. (P - 1)	102,10	45,900	4.686,39
5	G2R4B06A	m3	Càrrega amb mitjans mecànics i transport de roca, terres i runes a instal·lació autoritzada de gestió de residus, amb camió de 12 t, amb un recorregut de fins a 20 km. Inclou cànon d'instal·lació autoritzada per la gestió del resiud, la càrrega, el transport i la descàrrega. (P - 16)	12,00	144,650	1.735,80

TOTAL Titol 4 01.01.01.02 11.408,87

Obra	01	Pressupost 21102
Capítol	01	OBRA DE DRENATGE

PRESSUPOST

Títol 3	01	OBRA DE DRENATGE PK 2+700
Títol 4	03	ESTRUCTURES

NUM.	CODI	UA	DESCRIPCIÓ	PREU	AMIDAMENT	IMPORT
1	G9382111	m3	Base de formigó compactat RTB-3,3, amb granulat de pedra granítica de grandària màxima 20 mm, ciment CEM IV/B/32,5 N i inhibidor d'adormiment, col·locat amb estenedora i piconatge del material al 97% del PM. Inclou sobrepreu per la part de treballs a executar de forma manual. (P - 23)	199,22	5,500	1.095,71
2	E32D2126	m2	Muntatge i desmuntatge d'una cara d'encofrat amb plafó metàl·lic de 200x50 cm, per a murs de contenció de base rectilínia encofrats a una cara, d'una alçària <= 6 m, per a deixar el formigó vist. Inclou sobrepreu per la part de treballs a executar de forma manual. Inclou sobrepreu per la part de treballs a executar de forma manual. (P - 4)	45,00	22,950	1.032,75
3	E32529H4	m3	Formigó per a murs de contenció de 6 m d'alçària com a màxim, HA-30/B/20/IIa+Qa de consistència tova i grandària màxima del granulat 20 mm i abocat amb bomba. Inclou sobrepreu per la part de treballs a executar de forma manual. (P - 3)	200,15	11,475	2.296,72
4	E31B3000	kg	Armadura de rases i pous AP500 S d'acer en barres corrugades B500S de límit elàstic >= 500 N/mm2 (P - 2)	1,98	750,000	1.485,00
5	G3J21710	m3	Escullera amb blocs de pedra granítica de 400 a 800 kg de pes, col·locats amb pala carregadora. Per anar formigonada. (P - 19)	65,99	147,600	9.740,12
6	G31511H3	m3	Formigó per a rases i pous, HM-20/B/20/I, de consistència tova i grandària màxima del granulat 20 mm, abocat amb cubilot (P - 18)	85,00	22,140	1.881,90
7	G4BC3100	kg	Armadura per a lloses d'estructura AP500 S en barres de diàmetre com a màxim 16 mm, d'acer en barres corrugades B500S de límit elàstic >= 500 N/mm2 (P - 21)	2,06	480,000	988,80
8	G45C19H3	m3	Formigó per a lloses, HA-30/B/20/I de consistència tova i grandària màxima del granulat 20 mm, aboca t amb cubilot (P - 20)	90,00	12,000	1.080,00
9	G4DC1D00	m2	Muntatge i desmuntatge d'encofrat per a lloses, per a una alçària de com a màxim 3 m, amb tauler de fusta de pi (P - 22)	28,53	4,800	136,94

TOTAL Títol 4 01.01.01.03 19.737,94

Obra	01	Pressupost 21102
Capítol	01	OBRA DE DRENATGE
Títol 3	01	OBRA DE DRENATGE PK 2+700
Títol 4	04	PAVIMENTS

NUM.	CODI	UA	DESCRIPCIÓ	PREU	AMIDAMENT	IMPORT
1	G9GA6T34	m3	Paviment de formigó vibrat de formigó HM-30/P/20/I+F de consistència plàstica, grandària màxima del granulat 20 mm, amb >= 300 kg/m3 de ciment, apte per a classe d'exposició I+F, escampat des de camió, estesa i vibratge amb regle vibratori, reglejat. s'inclou la malla electrosoldada de fisuració. (P - 24)	149,98	14,375	2.155,96
2	F9J12E60	m2	Reg d'imprimació amb emulsió bituminosa catiònica tipus C50BF4 IMP, amb dotació 1,2 kg/m2 (P - 7)	0,45	1.000,000	450,00
3	G9H112E1	t	Paviment de mescla bituminosa contínua en calent tipus AC 16 surf BC 50/70 D, amb betum millorat amb cautxú, de granulometria densa per a capa de trànsit i granulat granític, estesa i compactada. La partida inclou el trasbordament de camions banyera a camió dúmper a l'inici de les obres i al confecció de franjes fressades, de 2m dpamplada a l'inici i al final del tram per tal de garantir una correcta transició. (P - 25)	95,36	125,000	11.920,00
4	XPC2000	Tn	Reparació genealitzada de petits flonjalls i soteig amb MBC. Tot inclòs, tall, fressat, enderroc de paviment, sanejament de tot-ú, i nova capa de paviment de MBC estesa i compactada. Tot inclòs. (molt baix rendiment) (P - 68)	600,00	3,000	1.800,00

TOTAL Titol 4 01.01.01.04 16.325,96

Obra	01	Pressupost 21102
Capítol	01	OBRA DE DRENATGE
Titol 3	01	OBRA DE DRENATGE PK 2+700
Titol 4	05	PROTECCIONS I SENYALITZACIÓ

NUM.	CODI	UA	DESCRIPCIÓ	PREU	AMIDAMENT	IMPORT
1	GBB12121	u	Placa triangular per a senyals de trànsit, d'acer galvanitzat i pintat, de 90 cm de costat, acabada amb làmina retrorreflectora classe RA1, fixada mecànicament (P - 27)	57,38	4,000	229,52
2	GB2YU603	m	Muntatge de barrera de seguretat metàl·lica simple, amb separador, tipus BMSNA4/T, amb tanca de secció doble ona recuperada de la pròpia obra, incloent part proporcional de separador, pal de perfil tubular de 120x55 mm cada 4 m, elements de fixació, material auxiliar i captafars, inclòs enclavament i soldadures, totalment col·locada en recta o corbada de qualsevol radi (P - 26)	25,00	40,000	1.000,00

TOTAL Titol 4 01.01.01.05 1.229,52

Obra	01	Pressupost 21102
Capítol	01	OBRA DE DRENATGE
Titol 3	01	OBRA DE DRENATGE PK 2+700
Titol 4	06	ALTRES

NUM.	CODI	UA	DESCRIPCIÓ	PREU	AMIDAMENT	IMPORT
1	P010602	ut	Partida per la Seguretat i Salut mentre durin les obres. Inclou EPIs i Equips de Protecció Col·lectiva, barreres i tots els elements de seguretat necessaris per realitzar els treballs de forma segura. Tot inclòs i completament acabat. (P - 35)	1.500,00	0,900	1.350,00

TOTAL Titol 4 01.01.01.06 1.350,00

Obra	01	Pressupost 21102
Capítol	01	OBRA DE DRENATGE
Titol 3	02	OBRA DE DRENATGE PK 1+900
Titol 4	01	TREBALLS PREVIS

NUM.	CODI	UA	DESCRIPCIÓ	PREU	AMIDAMENT	IMPORT
1	F21B1201	m	Desmuntatge de barrera de seguretat flexible i demolició d'ancoratges clavats a terra i situats cada 4 m, amb mitjans mecànics i càrrega sobre camió (P - 5)	6,32	12,000	75,84
2	G219GBC0	m	Tall en paviment de mescla bituminosa de 15 cm de fondària com a mínim, amb màquina tallajunts amb disc de diamant, per a delimitar la zona a demolir (P - 12)	3,36	12,000	40,32
3	G2194XB5	m2	Demolició de paviment de mescla bituminosa, de fins a 10 cm de gruix i fins a 2 m d'amplària amb retroexcavadora amb martell trencador i càrrega sobre camió (P - 11)	4,18	4,800	20,06

TOTAL Titol 4 01.01.02.01 136,22

Obra	01	Pressupost 21102
Capítol	01	OBRA DE DRENATGE
Titol 3	02	OBRA DE DRENATGE PK 1+900
Titol 4	02	MOVIMENT DE TERRES

PRESSUPOST

NUM.	CODI	UA	DESCRIPCIÓ	PREU	AMIDAMENT	IMPORT
1	G222R015	m3	Excavació de terreny no classificat en rases per a canonades, de més d'1 m d'amplària, amb mitjans mecànics, incloses part proporcional en roca i tall prèvi en talussos, càrrega i transport a l'abocador, aplec o lloc d'ús, inclòs cànon d'abocament i manteniment de l'abocador (P - 14)	4,86	12,960	62,99
2	XPC5000	m2	Reconstrucció de muret de pedra malmès. S'inclou l'enderroc del paviment, l'enderroc i sanejament de la zona afectada a reconstruïr, la confeccio d'una base formigonada per assentar el nou mur, la recuperació de la pedra original, i la seva recol·locació amb un 20% de formigó fet in situ, s'inclou el tresdossat de mur a mesura que aquest avança amb terra procedent de la pròpia excavació, 'acabat final de l'obra contra les parets adjacents a dreta i esquerra, i la neteja i condicionament de la finca afectada pel despreniment. Tot inclòs. (P - 69)	70,00	9,000	630,00
3	G228U010	m3	Rebliment i compactació de rases, pous i fonaments, amb material procedent de la pròpia obra, estesa i compactació segons condicions del Plec de Prescripcions Tècniques, mesurat sobre perfil teòric (P - 15)	3,99	2,880	11,49

TOTAL Titol 4 01.01.02.02 704,48

Obra	01	Pressupost 21102
Capítol	01	OBRA DE DRENATGE
Titol 3	02	OBRA DE DRENATGE PK 1+900
Titol 4	04	OBRA DE DRENATGE

NUM.	CODI	UA	DESCRIPCIÓ	PREU	AMIDAMENT	IMPORT
1	GD7JQ146	m	Claveguera amb tub de paret estructurada, amb paret interna llisa i externa corrugada, de polietilè HDPE, tipus B, àrea aplicació U, de diàmetre nominal exterior 630 mm, de rigidesa anular SN 4 kN/m2, segons la norma UNE-EN 13476-3, unió de maniguets, amb grau de dificultat mitja i col·locat al fons de la rasa (P - 31)	59,83	6,000	358,98
2	FD5A3744	m	Rasa de drenatge del terreny, per a recollir aigües freàtiques, de 60x80 cm, amb tub de PVC per a drenatges de 125 mm de diàmetre, circular i de paret simple, amb excavació mecànica, reblert de la rasa amb 100% de grava embolcallada amb geotèxtil, i càrrega de les terres sobrants sobre camió o contenidor (P - 8)	49,97	12,000	599,64
3	G31511H1	m3	Formigó per a rases i pous, HM-20/B/20/I, de consistència tova i grandària màxima del granulat 20 mm, abocat des de camió (P - 17)	73,82	0,540	39,86
4	GD78U01S	u	Embocadura per a obra de drenatge de diàmetre 0,60 m formada per solera de formigó armat de 20 cm de gruix, aletes de formigó armat de 1,157 m de longitud i imposta. S'inclou encofrat. formigó HA-25 i acer B500S, totalment executat segons plànols. (P - 30)	582,25	1,000	582,25
5	GD5JU13S	u	Pou de drenatge de cuneta de 90x90 cm i 1,50 m d'alçària màxima, amb formigó HM-20, inclòs solera i entroncament amb tub de desguàs (P - 29)	499,80	1,000	499,80
6	GDKZ0002	u	Marc de 100x10x10 cm amb tapa de pas lliure 5x5 cm, de fosa dúctil , per a una càrrega de ruptura de 40 t, D400 totalment col·locat. (P - 32)	179,98	10,000	1.799,80
7	GD57RC06	m	Cuneta trepitjable triangular de 0,6 m d'amplària, 0,15 m de fondària i de gruix 15 cm, amb formigó HM-30/P/20/I+F i executada en continu amb motlle. Inclós moviment de terres i els talls per junts, així com el reblert fins a peu de talús amb terres o formigó (P - 28)	19,51	50,000	975,50

TOTAL Titol 4 01.01.02.04 4.855,83

Obra	01	Pressupost 21102
Capítol	01	OBRA DE DRENATGE

Titol 3	02	OBRA DE DRENATGE PK 1+900
Titol 4	05	PAVIMENTACIÓ

NUM.	CODI	UA	DESCRIPCIÓ	PREU	AMIDAMENT	IMPORT
1	G9GA6T34	m3	Paviment de formigó vibrat de formigó HM-30/P/20/I+F de consistència plàstica, grandària màxima del granulat 20 mm, amb >= 300 kg/m3 de ciment, apte per a classe d'exposició I+F, escampat des de camió, estesa i vibratge amb regle vibratori, reglejat. s'inclou la malla electrosoldada de fisuració. (P - 24)	149,98	1,440	215,97
2	XPC2000	Tn	Reparació genealitzada de petits flonjalls i soteig amb MBC. Tot inclòs, tall, fressat, enderroc de paviment, sanejament de tot-ú, i nova capa de paviment de MBC estesa i compactada. Tot inclòs. (molt baix rendiment) (P - 68)	600,00	0,600	360,00
3	F9J12E60	m2	Reg d'imprimació amb emulsió bituminosa catiònica tipus C50BF4 IMP, amb dotació 1,2 kg/m2 (P - 7)	0,45	108,000	48,60
4	G9H112E1	t	Paviment de mescla bituminosa contínua en calent tipus AC 16 surf BC 50/70 D, amb betum millorat amb cautxú, de granulometria densa per a capa de trànsit i granulat granític, estesa i compactada. La partida inclou el trasbordament de camions banyera a camió dúmper a l'inici de les obres i al confecció de franjes fressades, de 2m dpamplada a l'inici i al final del tram per tal de garantir una correcta transició. (P - 25)	95,36	27,000	2.574,72

TOTAL	Titol 4	01.01.02.05	3.199,29

Obra	01	Pressupost 21102
Capítol	01	OBRA DE DRENATGE
Titol 3	02	OBRA DE DRENATGE PK 1+900
Titol 4	06	PROTECCIONS

NUM.	CODI	UA	DESCRIPCIÓ	PREU	AMIDAMENT	IMPORT
1	GB2YU603	m	Muntatge de barrera de seguretat metàl·lica simple, amb separador, tipus BMSNA4/T, amb tanca de secció doble ona recuperada de la pròpia obra, incloent part proporcional de separador, pal de perfil tubular de 120x55 mm cada 4 m, elements de fixació, material auxiliar i captafars, inclòs enclavament i soldadures, totalment col·locada en recta o corbada de qualsevol radi (P - 26)	25,00	4,000	100,00

TOTAL	Titol 4	01.01.02.06	100,00

Obra	01	Pressupost 21102
Capítol	01	OBRA DE DRENATGE
Titol 3	02	OBRA DE DRENATGE PK 1+900
Titol 4	07	ALTRES

NUM.	CODI	UA	DESCRIPCIÓ	PREU	AMIDAMENT	IMPORT
1	P010602	ut	Partida per la Seguretat i Salut mentre durin les obres. Inclou EPIs i Equips de Protecció Col·lectiva, barreres i tots els elements de seguretat necessaris per realitzar els treballs de forma segura. Tot inclòs i completament acabat. (P - 35)	1.500,00	0,100	150,00

TOTAL	Titol 4	01.01.02.07	150,00

Obra	01	Pressupost 21102
Capítol	02	CONDICIONAMENT EQUIPAMENT PER A JOVES
Titol 3	01	LOCAL SOCIAL

PRESSUPOST

NUM.	CODI	UA	DESCRIPCIÓ	PREU	AMIDAMENT	IMPORT
1	XPA1027	Ut	Desmuntatge de finestra de PVC imitació de fusta, transformació d'obertura de la finestra existent en porta, i subministrament i col·locació de nova porta amb finestral de vidre d'idèntiques característiques a l'actual. S'inclouen totes les feines d'enderroc, paleteria, fusteria de pvc, pintura i totes els treballs necessàris per deixar la porta en plenes condicions de funcionament. La tanca serà amb clau i pany de tres punts amb obertura únicament des de l'interior. Tot inclòs completament acabat i segons els critèris de la Direcció de les Obres. (P - 55)	1.200,00	1,000	1.200,00
2	XPA1032	Ut	Partida alçada per la reparació i reacondicionament dels escocells de la plaça per tal de millorar l'aprofitament de les places d'aparcament. S'inclou l'anivellament de les peces al terra actual de la plaça i la confecció d'una camisa de protecció del peu de l'arbre amb una planxa metàl·lica perforada partida en dues peces i cargolada, d'un metre d'alçada com a màxim i pintada amb pintura de fosa de color negre. Tot inclós segons els criteris de la Direcció de les Obres. (P - 60)	400,00	6,000	2.400,00
3	XPA1028	m2	Pavimentació de carreró posterior a la sala jove. S'inclouen les tasques d'enretirada de la terra vegetal, l'anivellament, formaicó de pendents cap a l'exterior, i el pavimentat mitjançant una llosa de formigó de 15 cm armada amb malla electrosoldada de 6mm 20x20. S'inclou també l'encofrat i el desencofrat i totes les tasques necessàries per deixar la partida completament acabada. Tot segons el criteri que fixi la Direcció de les Obres. (P - 56)	40,00	50,000	2.000,00
4	XPA1010	m2	Aïllament acústic del sostre de la sala social, mitjançant panell semirígid de llana mineral. Tot inclòs i completament acabat, segons critèris de la Direcció de les Obres. (P - 38)	35,00	160,000	5.600,00
5	XPA1011	Ut	Desmuntatge i muntatge de la instal·lació elèctrica superficial del sostre per tal de permetre el muntatge del sistema d'aïllament acústic. Tot inclòs i completament acabat, segons critèris de la Direcció de les Obres. (P - 39)	1.200,00	1,000	1.200,00
6	XPA1023	Ut	Subministrament i col·locació de cartell exterior de grans dimensions que indiqui ´´ESPAI JOVE´´, escrit en aranès, inclòs el disseny, i la instal·lació de retroil·luminació mitjançant tira LED IP66 connectada a la instal·lació de l'edifici i amb interruptor d'encesa i apagada mitjançant cèl·lula fotoelèctrica. Tot inclòs per deixar la partida acabada, i a critèri de la Direcció de les Obres. (P - 51)	800,00	1,000	800,00
7	XPA1012	Ut	Subministrament i col·locació de presa de corrent (2P+T), 16A, muntada superficialment. Inclou la canalització amb tub de protecció, i el cablejat per a connectar a la instal·lació elèctrica de la sala. Tot inclòs i completament acabat, segons critèris de la Direcció de les Obres. (P - 40)	60,00	10,000	600,00
8	XPA1013	Ut	Subministrament i col·locació de vídeo projector, amb entrada analògica i digital. Inclou el suport per a la seva instal·lació al sostre. Inclou pantalla de projecció de diapositives, enrotllable, col·locada sobre parament. Tot inclòs i completament acabat, segons critèris de la Direcció de les Obres. (P - 41)	1.500,00	1,000	1.500,00
9	XPA1014	Ut	Subministrament i col·locació d'armari RAC per a emmagatzematge de routers i equips WIFI. Tot inclòs i completament acabat, segons critèris de la Direcció de les Obres. (P - 42)	350,00	1,000	350,00
10	XPA1015	Ut	Subministrament i col·locació de taula de futbolí. Tot inclòs, segons critèris de la Direcció de les Obres. (P - 43)	1.400,00	1,000	1.400,00
11	XPA1016	Ut	Subministrament i col·locació de taula de billar i accessoris. Tot inclòs, segons critèris de la Direcció de les Obres. (P - 44)	900,00	1,000	900,00
12	XPA1017	Ut	Trasllat de taula de tenis taula existent a la sala social. Tot inclòs, segons critèris de la Direcció de les Obres. (P - 45)	100,00	1,000	100,00
13	XPA1018	m	Ssubministrament i col·locació de mampara tipus biombo, amb rodes, per a separació d'espais. Tot inclòs, segons critèris de la Direcció de les Obres. (P - 46)	70,00	5,000	350,00

14	XPA1019	Ut	Subministrament i col·locació de monitor de televisor LED de 50'', tipus Smart TV. Tot inclòs, segons critèris de la Direcció de les Obres. Penjat en paret. (P - 47)	1.200,00	1,000	1.200,00
15	XPA1020	Ut	Subministrament i col·locació d'11 taules plegables de polietilè i 40 cadires de plàstic. Tot inclòs, segons critèris de la Direcció de les Obres. (P - 48)	2.630,00	1,000	2.630,00
16	XPA1021	Ut	Subministrament i col·locació d'equip de so, amb micròfon inalàmbric i altaveu. Tot inclòs, segons critèris de la Direcció de les Obres. (P - 49)	1.000,00	1,000	1.000,00
17	XPA1022	Ut	Subministrament i col·locació de llumenera LED decorativa per interior de la sala. Model a determinar segons preu unitari. Tot inclòs i completament acabat, segons critèris de la Direcció de les Obres. (P - 50)	100,00	10,000	1.000,00
18	XPA1024	Ut	Subministrament i col·locació de rocòdrom Boulder indoor, abatible de 0 a 30º. de dimensions 2m de base i 2,7 d'alçada, amb almenys 80 preses i sistema de seguretat, homologat per empresa especialitzada. S'inclou l'adquisicó d'una matalàs per l'absorció de caigudes. Tot inclòs segons critèris de la Direcció de les Obres. (P - 52)	2.800,00	1,000	2.800,00
19	XPA1025	Ut	Subministrament i col·locació de planxes de protecció en torre elèctrica exsitent exterior. Llises no escalables model Endesa. 4 cares. Tot inclós completament acabat i segons critèri de la Direcció de les Obres. (P - 53)	350,00	1,000	350,00
20	XPA1026	Ut	Subministrament i col·locació d'un moble per a guardar jocs, equips de so, i petit equipament. De dimensions mínimes 1m d'amplada per 2m d'alçada, i 40cm de fondaria. Toto inclós segons els criteris que fixi la Direcció de les Obres. (P - 54)	800,00	1,000	800,00
21	XPA1029	Ut	Subministrament i col·locació d'unes espatlleres de fusta per a fer exercicis abdominals i/o de rehabilitació de lesions lumbars. De 1,3m d'amplada i 2,5m d'alçada. L'espatllera estarà fixada a la pared mitjançant cargols químics, i estarà envernissada lacada. Tot inclòs completament acabat segons criteri de la Direcció de les Obres. (P - 57)	800,00	1,000	800,00
22	XPA1031	Ut	Subministrament i instal·lació de petit punt de reparació de bicicletes. Inclou la formació d'una base de fonamentació, i la instal·lació d'un poste metàl·lic de fins a 1,8m d'alçada equipat amb un petit armari integrat que contindrà com a mínim una manxa, una clau anglesa, un joc de 5 claus allen, uns alicates, un tornavís, i un martell. Tots els elements estaran lligats a un punt de fixació mitjançant cadenes. El poste estarà pintat i disposarà una enganxina indicativa de la presencia del mini taller això com contindrà el logotip de l'Ajuntament de Canejan. Tot inclòs, segons criteris de la Direcció de les Obres. (P - 59)	1.400,00	2,000	2.800,00
23	XPA1033	Ut	Subministrament i instal·lació en paret interior d'estufa d'aire calent equipada amb elements de ventilació. De potència mínima 3KW. Regleta de connexió a base d'endoll, ancoratges i tot el material per deixar la partida enllestida. Tot incòs segons critèris de la direscció de les obres. (P - 61)	200,00	2,000	400,00
24	XPA1034	UT	Subministrament de bicicleta estàtica o eliptica per a zona esportiva interior de gama mitjana, elèctrica amb panell digital indicador del rendiment de l'esforç. Tot inclòs d'acord amb els criteris de la Direcció de les obres. (P - 62)	900,00	2,000	1.800,00
25	XPA1035	m	Subministrament i instal·lació de mirall en zona esportiva de dimensions 2mx2m. Instal·lat en parament interior amb marc de subjecció d'alumini. Tot inclòs completament acabat i segons criteris de la Direcció de les Obres. (P - 63)	600,00	8,000	4.800,00
26	XPA1036	Ut	Subministrament i col·lcocació d'una llum perimetral al mirall per una millor il·luminació de la zona de treball físic. Mitjançant una llumenera continua de 10W de potència per metre i temperatura de color 4500º, IP40. S'inclou el connexionat a la instal·lació elèctrica mitjançant regleta i tots els accessoris necessàris. Tot inclòs segons critèri de la Direcció de les Obres. (P - 64)	900,00	1,000	900,00
27	XPA1037	Ut	Adquisició de dues carpes desmuntables tipus fireta, de 3mx3m. D'estructura metàl·lica i coberta a quatre aigües. Revestida en la coberta i 4 laterals amb lona. Tancament del belcro. Subministrada a obra. (P - 65)	500,00	2,000	1.000,00

28	XPA1055	Ut	Partida a justificar per l'actualització del quadre elèctric general de la planta, i la confecció de regates i punts de llum encastats en el terra de la sala. A justificar. (P - 66)	757,00	1,000	757,00

TOTAL Titol 3 01.02.01 41.437,00

Obra	01	Pressupost 21102
Capítol	02	CONDICIONAMENT EQUIPAMENT PER A JOVES
Titol 3	02	PARC JOVES

NUM.	CODI	UA	DESCRIPCIÓ	PREU	AMIDAMENT	IMPORT
1	XPA1030	Ut	Subministrament i instal·lació de conjunt complet d'exercicis de calistenia format per una escala horitzontal, una monkey bar, una espatllera, pull-ups, steps i barres de diferents alçades per a realitzar flexions, banc de treball i paral·leles. Estructura fabricada en acer zincat. Abraçadores d'unió fabricades en aliatge d'alumini. Tots els cargols i ferratges exteriors en acer galvanitzat. Acabat en pintura de polièster al forn. Inclou tots els accessoris, fixacions i materials, inclús fonamentacions, per a deixar l'estructura totalment instal·lada. (P - 58)	4.350,25	1,000	4.350,25
2	PAV001	m2	PA Subministrament i col·locació de paviment de lloseta de cautxú sobre llosa de formigó. Paviment a base de lloseta de cautxú per a parcs infantils, amb superfície antilliscant per a la formació de superfície protectora de caigudes segons UNE-EN 1177, col·locat superficialment amb junts amb adhesiu Color a definir per la DF. Resistent als raigs UV, gelades i humitat. El preu inclou la formació d'un rebaix del terreny, i la confecció d'una solera de formigó HA-25 de 10cm de gruix armat amb malla electrosoldada de rodons del 6 cada 20cm, anivellada amb el terreny i sobre la que recolzarà el paviment de llosetes. Tot inclòs i completament acabat. (P - 36)	65,00	20,000	1.300,00
3	XPA1056	ml	Escala accés a zona jocs juvenils. Escala/passarel·la per accés a zona de orografia complexa, conformada a base de perfils laminats d'acer de diferents tipologies i taulons de fusta, segons els detall constructiu que figura en els plànols i amb una quantia total mitjana de 225kg d'acer/ml i 0,08m3/ml de fusta. S'inclou la formació de suports al terreny cada 3,5ml com a màxim, a definir en funció de l'adaptació final a la topografia del terreny. S'inclou la tasca de desbrossada, el replanteig en obra de cada suport i adaptació de la solució final a la realitat del terreny, l'excavació dels pous de fonamentació o la preparació de les bases d'assentament de plaques d'ancoratge en roca o formigó, la formació, on correspongui de pous de fonamentació HA-25-IIa de 1mx1mx0,7m armats amb graella de rodons de 12mm cada 15cm, el subministrament i col·locació dels pilars de suport així com dels trams d'escala o passarel·la elaborats en taller i ajustats en obra, o bé realitzats en obra. S'inclou el revestiment de tota l'estructura amb una capa de protecció a l'oxidació i dues capes d'acabat de pintura de fosa de color negre. S'inclou el subministrament i la instal·lació dels paviment amb taulons de fusta de C-28, tant en trams plans com en trams de graó. Els taulons de fusta seran tractats amb autoclau, fixats a l'estructura metàl·lica amb cargols galvanitzats de cabota plana, arandel·les i femelles. S'inclouen las tasques de desmuntatge i adaptació de les baranes del carrer i del sender existent a la nova escala. S'inclouen les tasques de neteja i ocultació d'elements de fonamentació per maximitzar la integració paisatgística de les obres. S'inclouen els elements i tasques necessàries per la seguretat i salut de les persones així com les tasques i despeses de control de qualitat d eles soldadures fins a un límit d'un 1% del pressuposts de la partida. Tot inclòs, completament acabat i segons	795,00	15,733	12.507,74

		els criteris que fixi la direcció de les obres. (P - 67)	
TOTAL	Titol 3	01.02.02	18.157,99

Resum del pressupost

RESUM DE PRESSUPOST

NIVELL 3: Titol 3				Import
Titol 3	01.01.01	OBRA DE DRENATGE PK 2+700		54.131,25
Titol 3	01.01.02	OBRA DE DRENATGE PK 1+900		9.145,82
Capítol	**01.01**	**OBRA DE DRENATGE**		**63.277,07**
Titol 3	01.02.01	LOCAL SOCIAL		41.437,00
Titol 3	01.02.02	PARC JOVES		18.157,99
Capítol	**01.02**	**CONDICIONAMENT EQUIPAMENT PER A JOVES**		**59.594,99**
			122.872,06	

NIVELL 2: Capítol				Import
Capítol	01.01	OBRA DE DRENATGE		63.277,07
Capítol	01.02	CONDICIONAMENT EQUIPAMENT PER A JOVES		59.594,99
Obra	**01**	**Pressupost 21102**		**122.872,06**
			122.872,06	

NIVELL 1: Obra			Import
Obra	01	Pressupost 21102	122.872,06
			122.872,06

Últim full

PRESSUPOST D'EXECUCIÓ PER CONTRACTE

PRESSUPOST D'EXECUCIÓ MATERIAL		122.872,06
13 % DESPESES GENERALS SOBRE 122.872,06		15.973,37
6 % BENEFICI INDUSTRIAL SOBRE 122.872,06		7.372,32
Subtotal		146.217,75
21 % IVA SOBRE 146.217,75		30.705,73
TOTAL PRESSUPOST PER CONTRACTE	€	176.923,48

Aquest pressupost d'execució per contracte puja a la quantitat de:

(CENT SETANTA-SIS MIL NOU-CENTS VINT-I-TRES EUROS AMB QUARANTA-VUIT CÈNTIMS)

Canejan a agost de 2021

Marc Guillén i Casal
Enginyer Tècnic d´Obres Públiques
Col·legiat 10.538